DETALLE TANQUE INFERIOR Y DETALLE SISTEMA DE BOMBAS HIDRÁULICAS

PLANTA

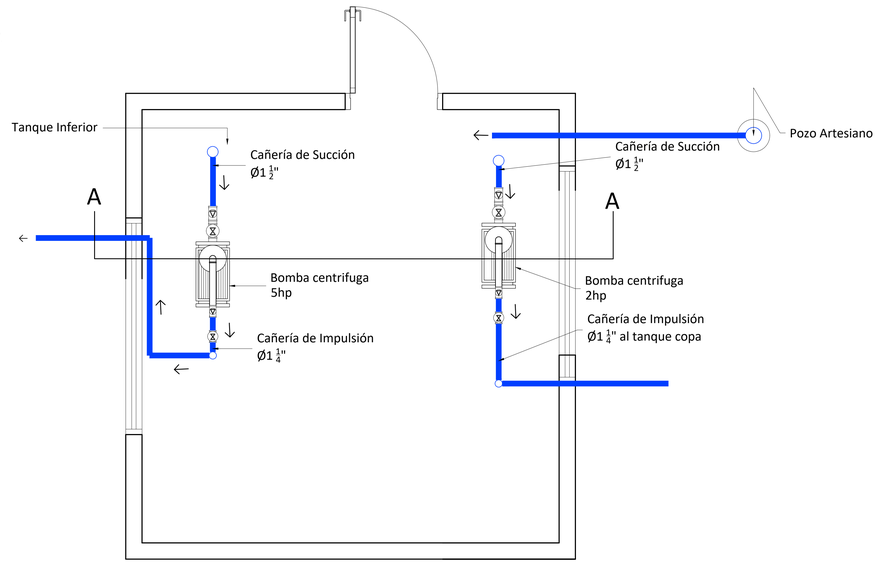

CORTE AA'

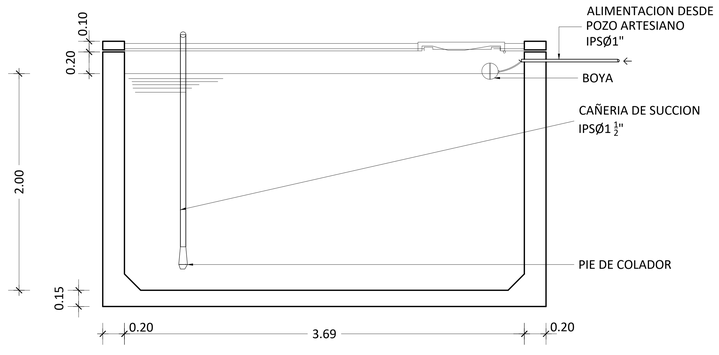

PLANTA TANQUE INFERIOR esc 1/20

OBRA:	FACULTAD DE ENFERMERIA Y OBSTETRICIA FENOB		
DIRECCION :	CAMPUS UNIVERSITARIO DE LA CIUDAD DE QUIINDY		
PROPIETARIO:	Lic Wilson Ramirez Candia		
DIRECCION :	CAMPUS UNIVERSITARIO DE LA CIUDAD DE QUIINDY		
PROFESIONAL:	Arq. Carlos Solano Rehnfeld	PAT. Nº:	1503
DIRECCION :	CAMPUS UNIVERSITARIO DE LA CIUDAD DE QUIINDY		
SUP. DE TERRENO:	10.000 m2	CTA.CTE.CTRAL.:	
SUP. DEL EDIFICIO:	4630 m2	CTA.CTE.CTRAL.:	
		CTA.CTE.CTRAL.:	
CONTENIDO :		HOJA :	

PROPIETARIO

PROFESIONAL