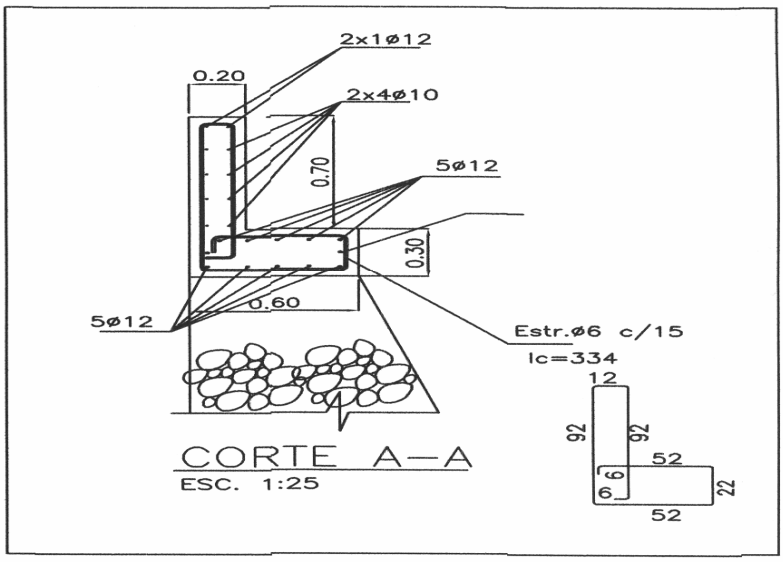

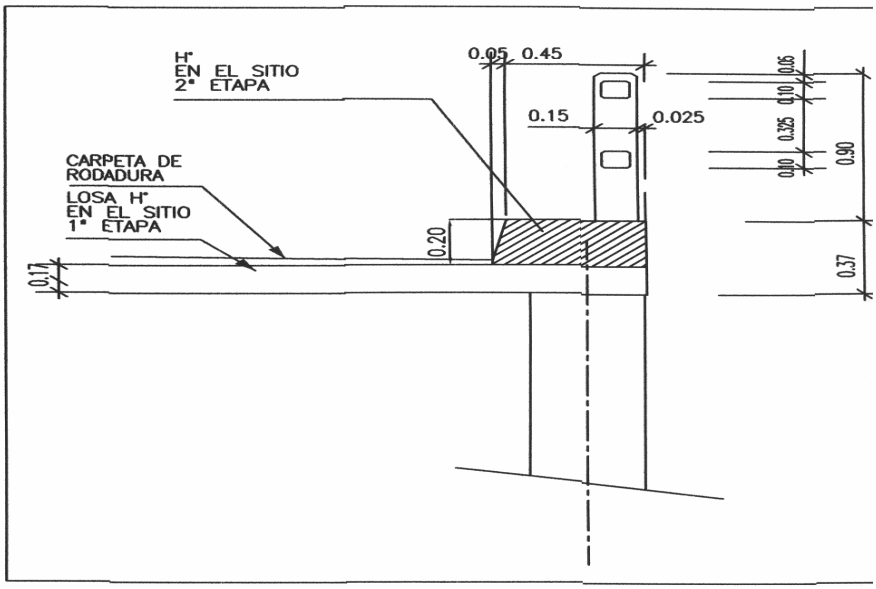

DETALLE
BARANDA
ESC. 1:25

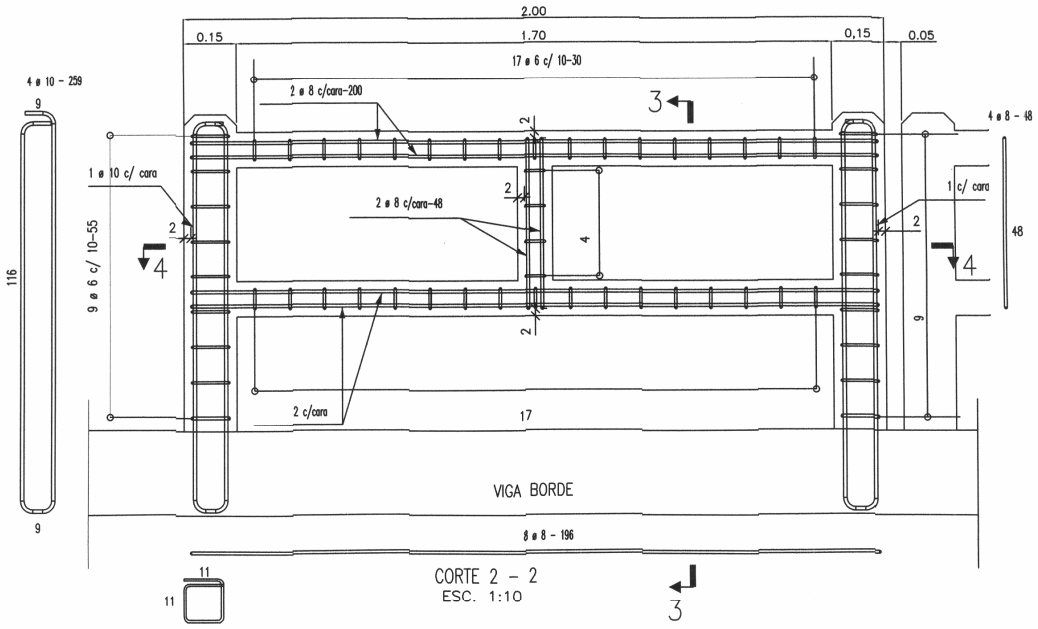

ESC. 1:25

ESTRUCTURA Hº Aº	
Fck= 210 Kg/cm2	Relacion agua/cemento=0.5
Fyk= 5000 Kg/cm2	Aditivo=

Baranda de Hormigón Armado

Detalles

OBRA :	PUENTE DE HºAº - L=6m
UBICACION :	Calle "2" (de San Ignaci s/ Arroyo "Marciana"
LOCALIDAD:	Municipio de Simón Bolí
DEPARTAMENTO DE CAAGUAZU	

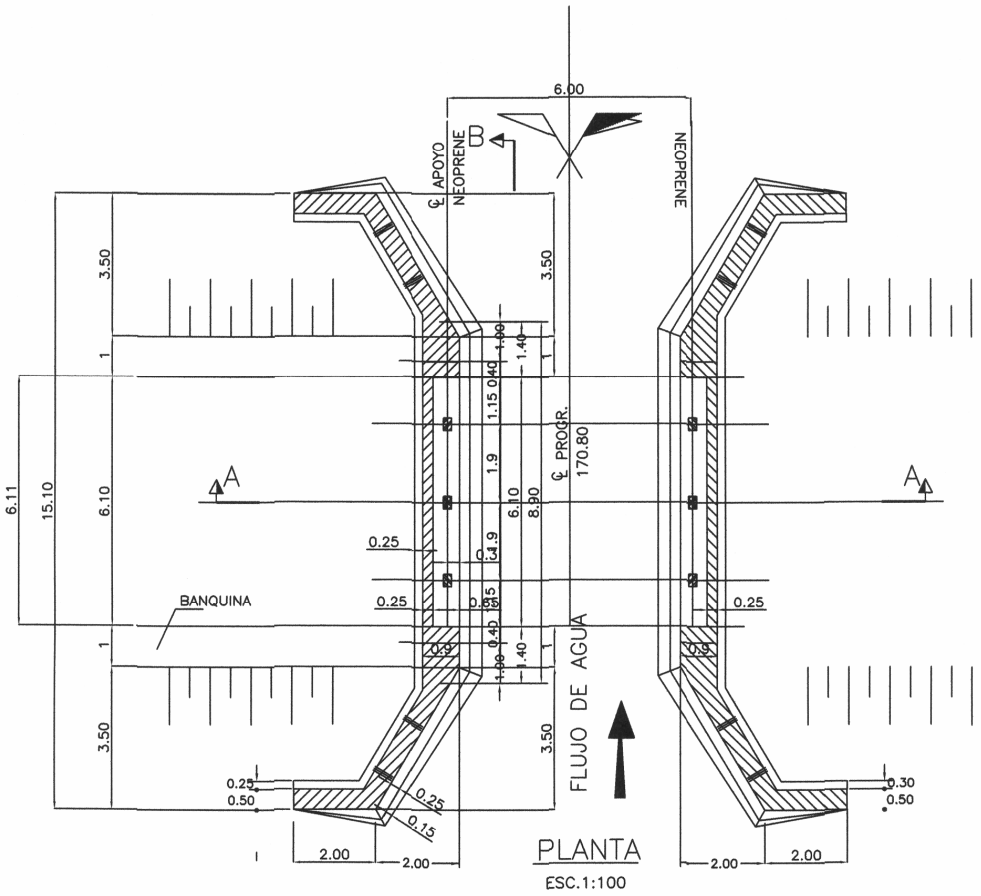

PLANTA

ESC.1:100

NOTAS:

1) TIPO DE H° Resistencia 28 dias = 21 N/mm2 (CABEZALES, VIGAS Y LOSAS)
   TIPO DE H° Resistencia 28 dias = 13 N/mm2 (H° DE REGULARIZACION)
2) TIPO DE ACERO Limite de Fluencia = 500 N/mm2
3) Las medidas están dadas en metros, salvo donde se indique lo contrario.–
4) Recubrim. fund.=4cm
5) PROCESO CONSTRUCTIVO
   a– Las piedras del muro estarán convenientemente asentadas con argamasa sin dejar espacios vacios entre las mismos, no deben coincidir las aristas de piedra en la vertical o sea deberán estar convenientemente trabadas, especialmente en la interface entre muro y ensanche inferior (el dosaje sugerido para argamasa ver en las Especificaciones técnicas)

   b– En la cara interna del muro en toda su extensión deberá llevar un buen drenaje (ver nota en corte A–A)

ESC. 1:25

Cota min. de fund.=indicada en plano
Tension Admisible del Suelo= 12 Tn/m2

ESTRUCTURA H° A°

Fck= 210 Kg/cm2 Relacion agua/cemento=0.5
Fyk= 5000 Kg/cm2 Aditivo=

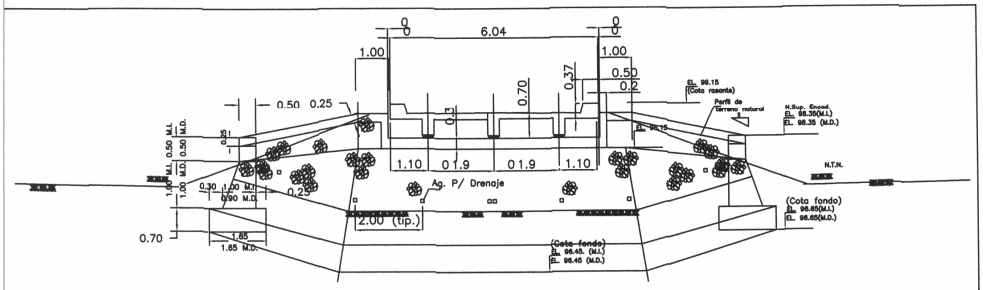

VISTA FRONTAL (GENERICO)

ESC. 1:75

NOTA:

El material filtrante deberá ser de triturada de 2" hasta 0.50 de altura luego triturada de 5" (los siguentes 0.50 m.) y posteriormente arena además deberá estar aislado del material de relleno terraplén con un geotextil tipo Bidin
A partir del terreno natural

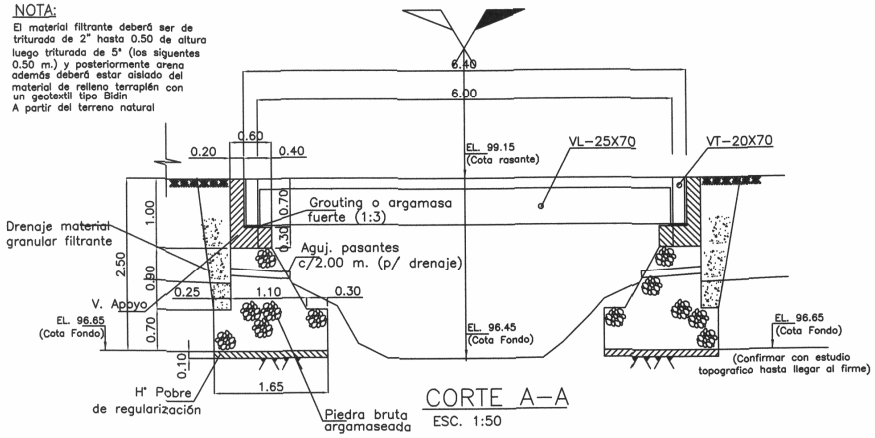

CORTE A-A

ESC. 1:50

OBRA : PUENTE DE H°A° - L=6m
UBICACION : Calle "2" (de San Ignacio a San Isidro) s/ Arroyo "Marciana"
LOCALIDAD: Municipio de Simón Bolívar
DEPARTAMENTO DE CAAGUAZU

Meso e Infraestructura
Detalles