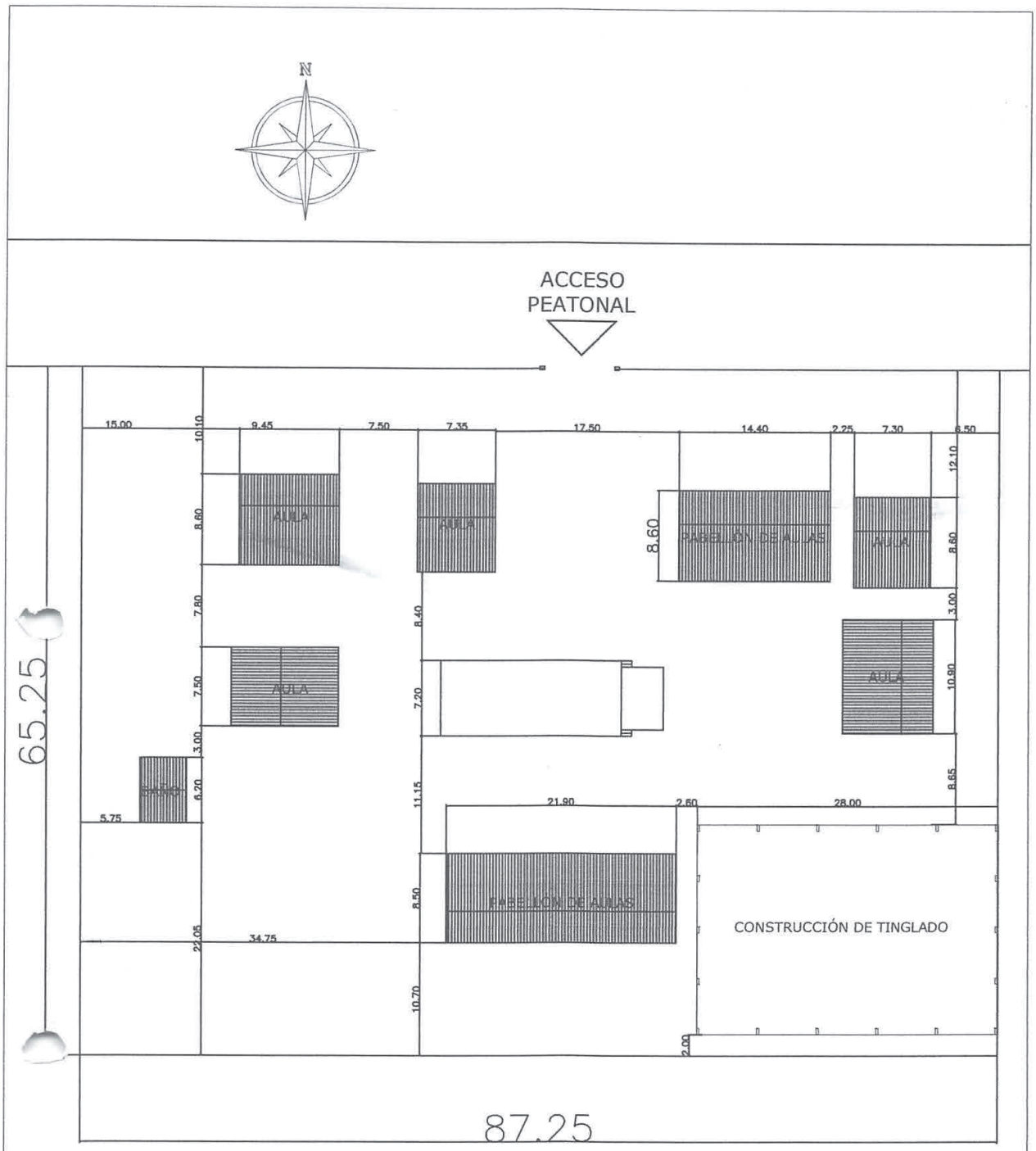

PLANTA DE UBICACION
ESCALA 1 ——— 500

MUNICIPALIDAD DE RAÚL ARSENIO OVIEDO
PROYECTO: CONSTRUCCION DE TINGLADO
BENEFICIARIO: ESCUELA BÁSICA Nº1990 SAN ANTONIO
UBICACIÓN: COMPAÑÍA SAN ANTONIO
PROFESIONAL: ARQ. LAURA PANIAGUA

Arq. Laura Paniagua
RUC: 3.392.168-7

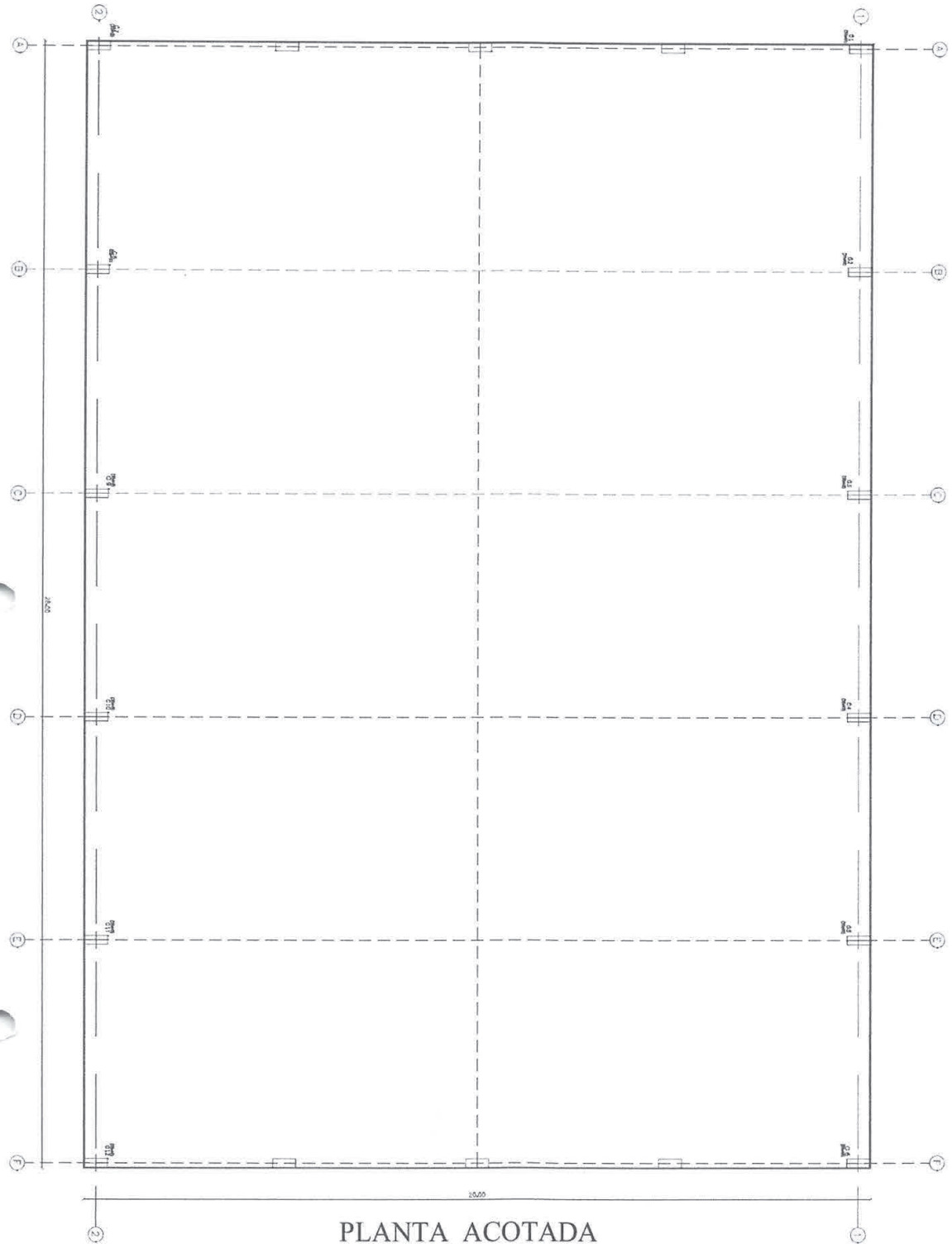

PLANTA ACOTADA
ESCALA 1—— 125

MUNICIPALIDAD DE RAÚL ARSENIO OVIEDO
PROYECTO: CONSTRUCCION DE TINGLADO
BENEFICIARIO: ESCUELA BÁSICA Nº1990 SAN ANTONIO
UBICACIÓN: COMPAÑÍA SAN ANTONIO
PROFESIONAL: ARQ. LAURA PANIAGUA

Arq. Laura Paniagua
RUC: 3.392.168-7

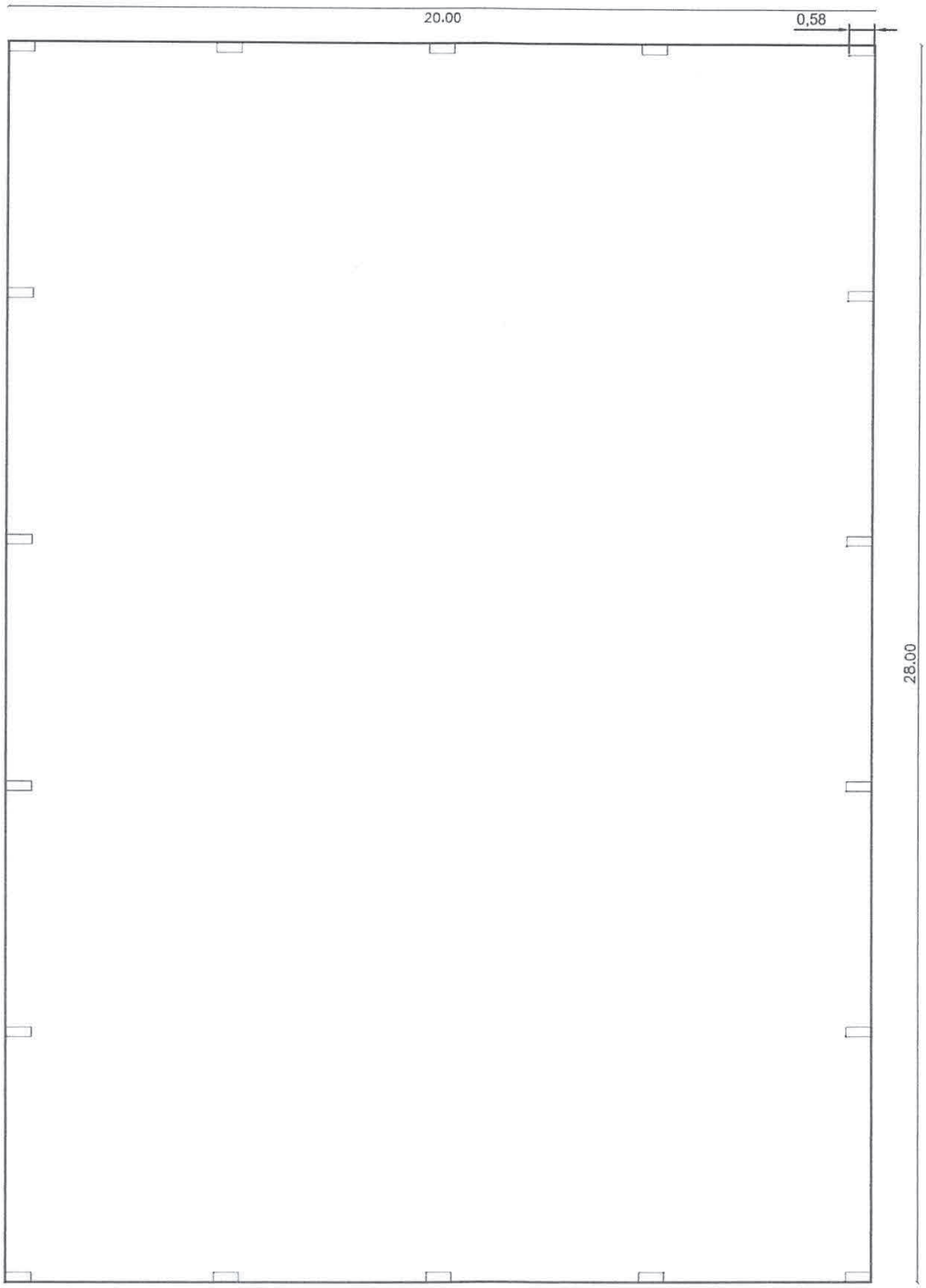

PLANTA DE PISO

Esc.----------1:125

MUNICIPALIDAD DE RAÚL ARSENIO OVIEDO
PROYECTO: CONSTRUCCION DE TINGLADO
BENEFICIARIO: ESCUELA BÁSICA Nº1990 SAN ANTONIO
UBICACIÓN: COMPAÑÍA SAN ANTONIO
PROFESIONAL: ARQ. LAURA PANIAGUA

Arq. Laura Paniagua
RUC: 3.392.168-7

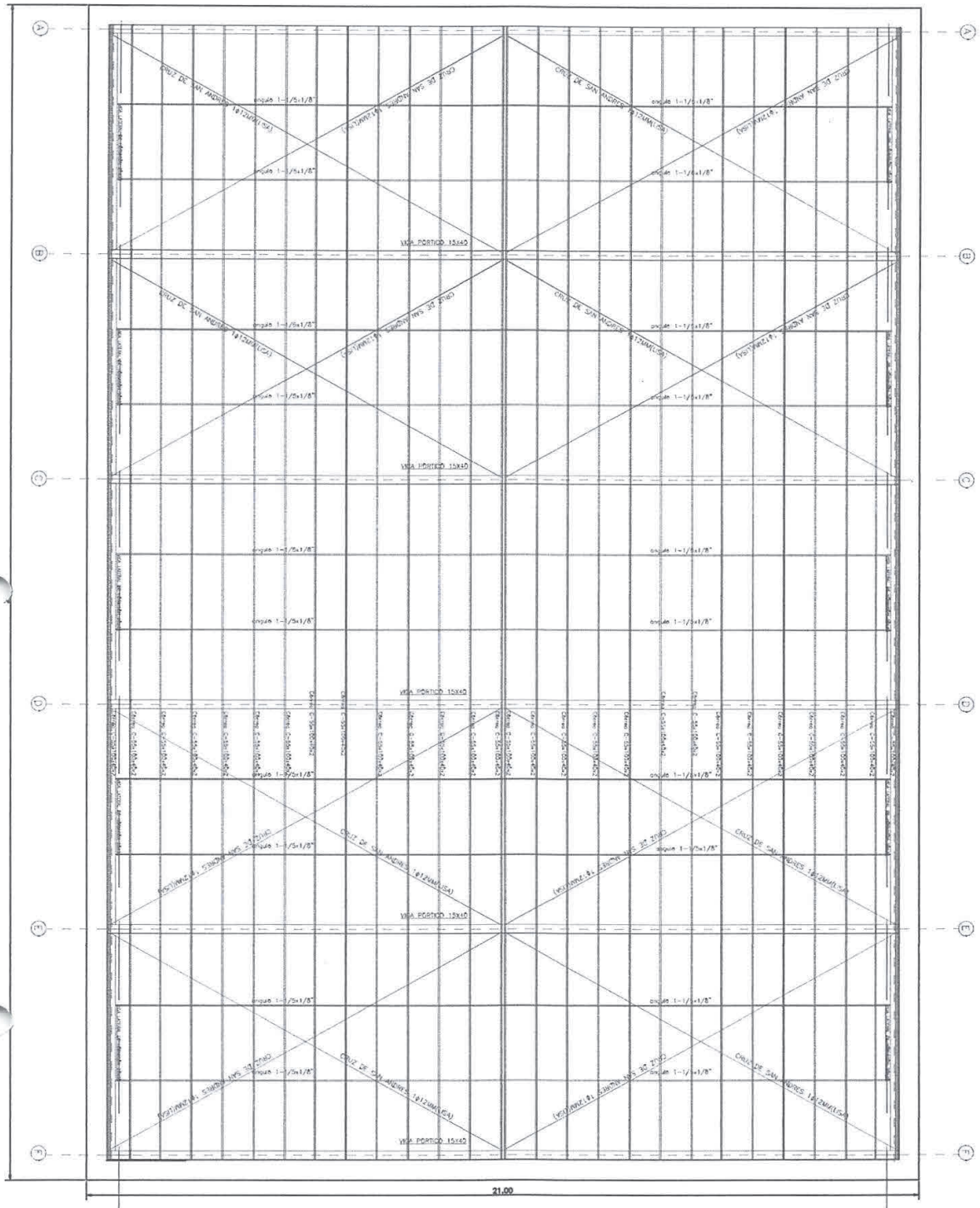

PLANTA DE TECHO
ESCALA 1—— 125

MUNICIPALIDAD DE RAÚL ARSENIO OVIEDO
PROYECTO: CONSTRUCCION DE TINGLADO
BENEFICIARIO: ESCUELA BÁSICA Nº1990 SAN ANTONIO
UBICACIÓN: COMPAÑÍA SAN ANTONIO
PROFESIONAL: ARQ. LAURA PANIAGUA

Arq. Laura Paniagua
RUC: 3.392.168-7

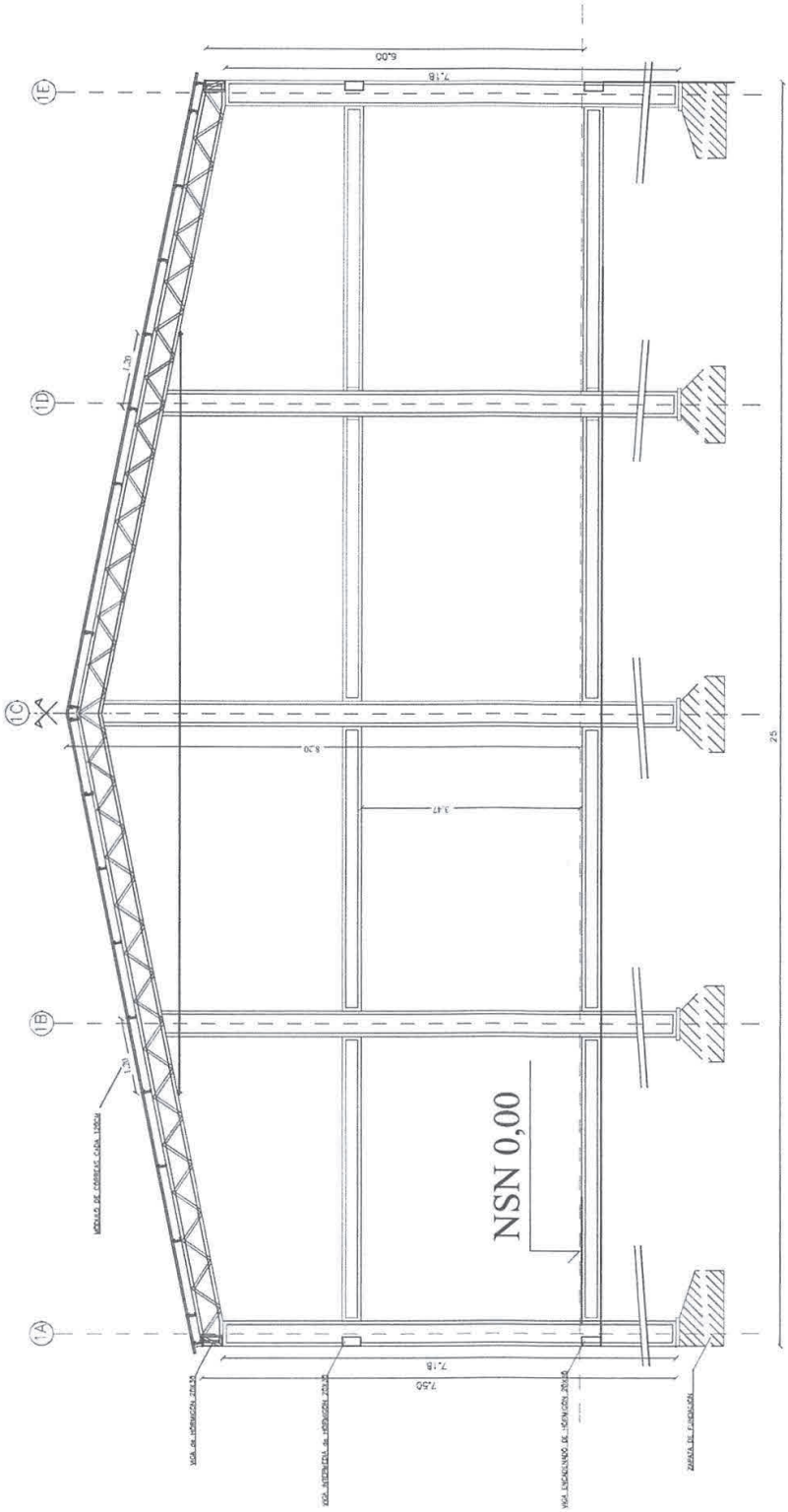

VISTA TRANSVERSAL
Esc.----------100

MUNICIPALIDAD DE RAÚL ARSENIO OVIEDO
PROYECTO: CONSTRUCCION DE TINGLADO
BENEFICIARIO: ESCUELA BÁSICA Nº1990 SAN ANTONIO
UBICACIÓN: COMPAÑÍA SAN ANTONIO
PROFESIONAL: ARQ. LAURA PANIAGUA

Arq. Laura Paniagua
RUC: 3.392.168-7

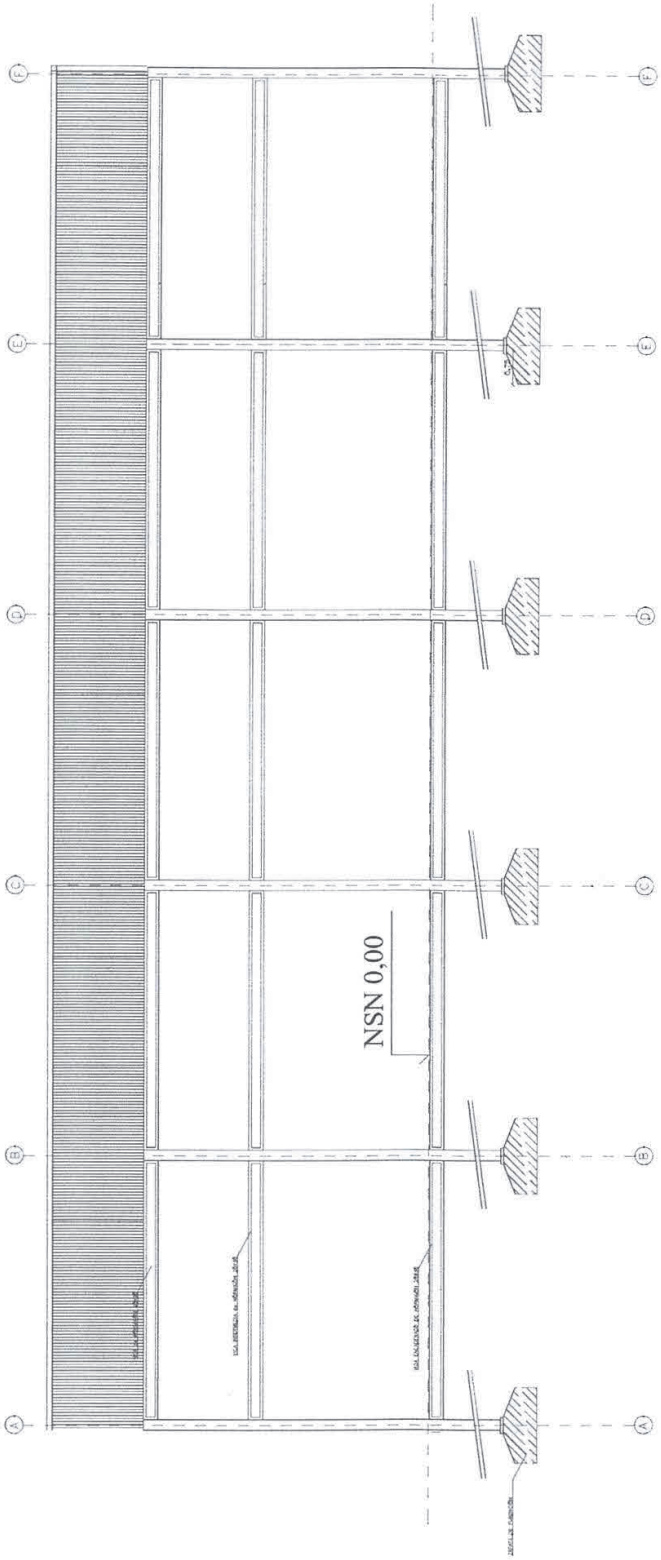

VISTA LONGITUDINAL
Esc.----------1:125

MUNICIPALIDAD DE RAÚL ARSENIO OVIEDO
PROYECTO: CONSTRUCCION DE TINGLADO
BENEFICIARIO: ESCUELA BÁSICA Nº1990 SAN ANTONIO
UBICACIÓN: COMPAÑÍA SAN ANTONIO
PROFESIONAL: ARQ. LAURA PANIAGUA

Arq. Laura Paniagua
RUC: 3.392.168-7

DETALLES DE ARMADURAS

COLUMNAS 20 X 40

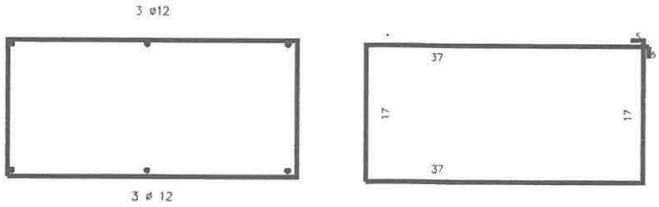

Tipo 2 - 1.00 x 1.00

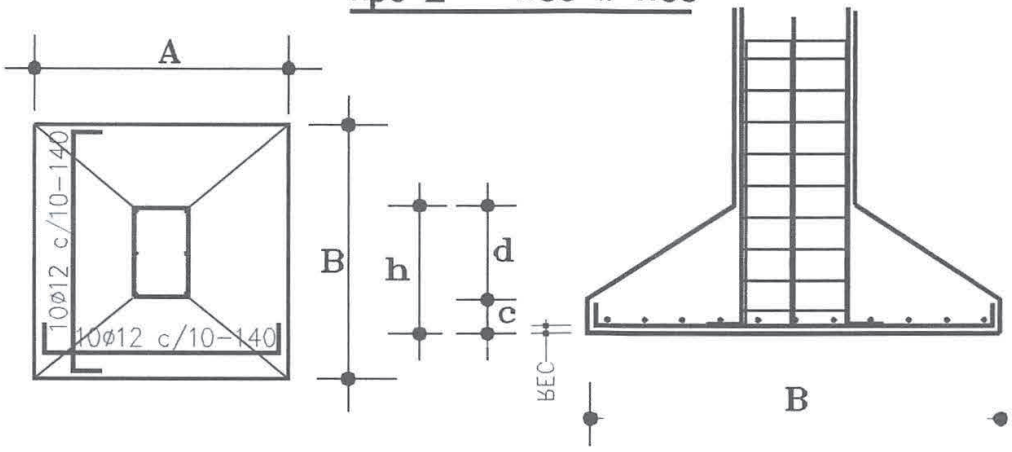

DETALLES DE ARMADURAS EN PISTA

MUNICIPALIDAD DE RAÚL ARSENIO OVIEDO
PROYECTO: CONSTRUCCION DE TINGLADO
BENEFICIARIO: ESCUELA BÁSICA Nº1990 SAN ANTONIO
UBICACIÓN: COMPAÑÍA SAN ANTONIO
PROFESIONAL: ARQ. LAURA PANIAGUA

Arq. Laura Paniagua
RUC: 3.392.168-7