Escuela Básica Nº: 3666

MOISES FORNERON RETAMAR
Coordenadas U.T.M.
SUR: 7025801
ESTE: 497052

DISTRITO DE SAN IGNACIO- CAMINO A SANTA MARIA DE FE

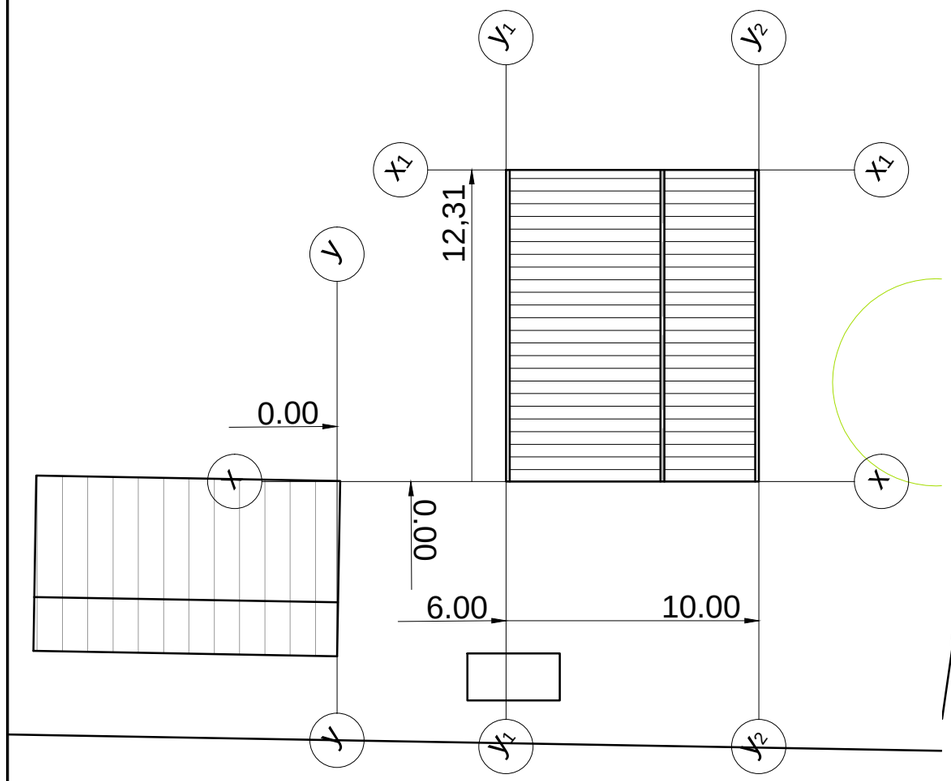

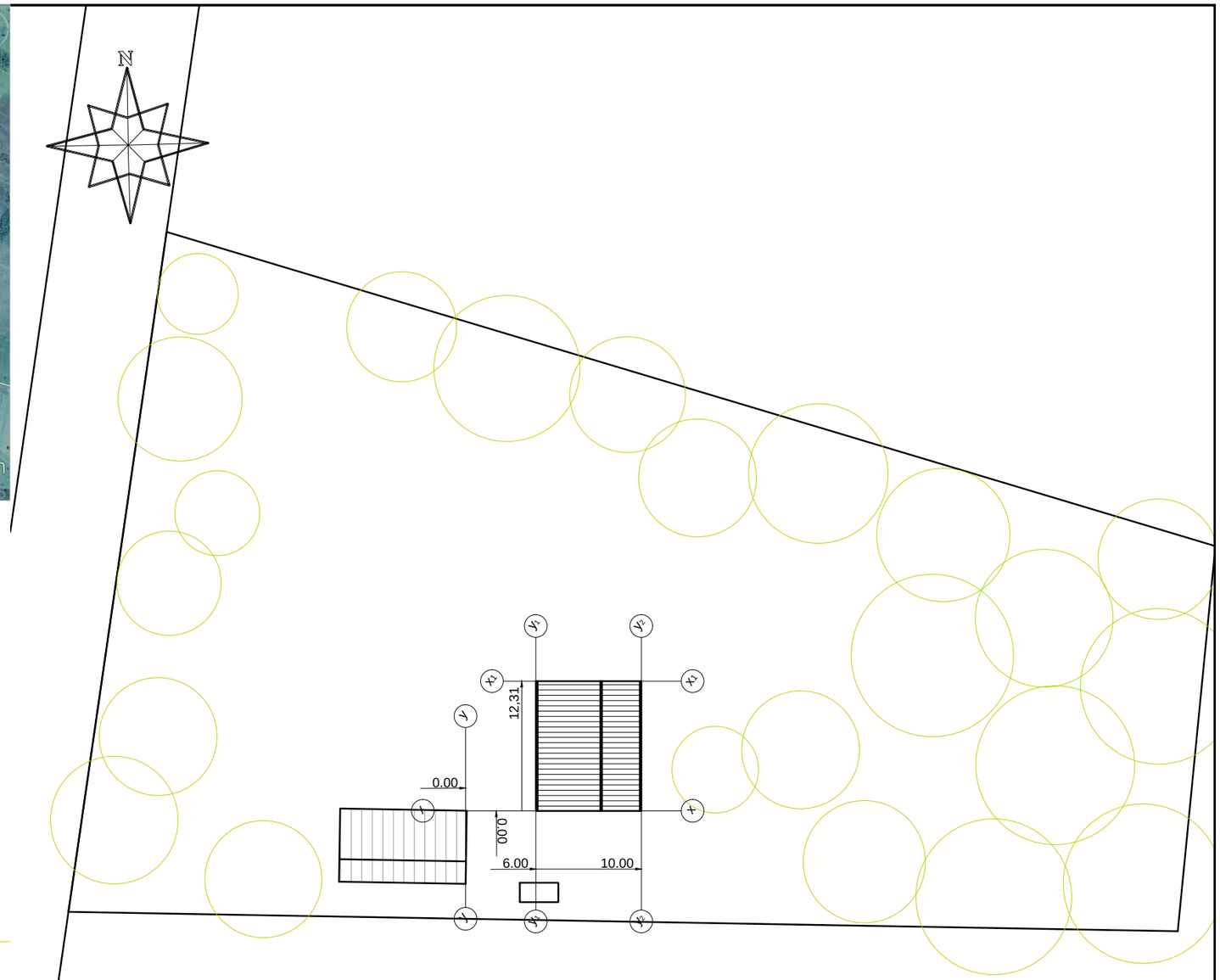

GOBERNACION DE MISIONES

SECRETARIA DE OBRAS PUBLICAS Y CONTROL DE PROYECTOS

CONSTRUCCION DE COCINA COMEDOR TIPO MEC - TECHO DE TEJAS

PLANTA DE LOCALIZACION Y UBICACION - JULIO 2015

1-F