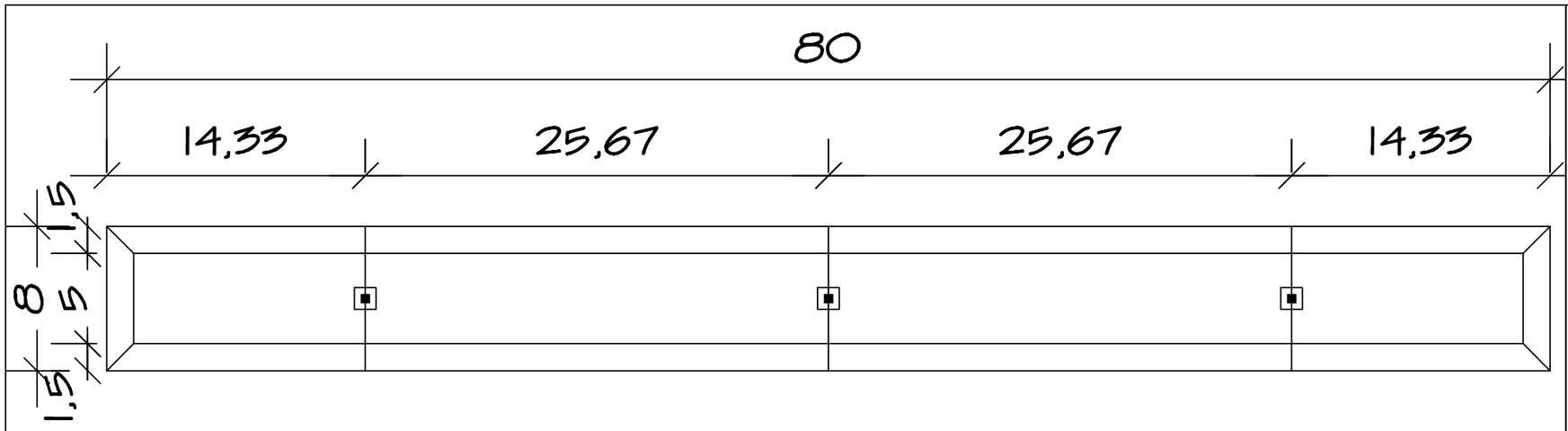

FOSA

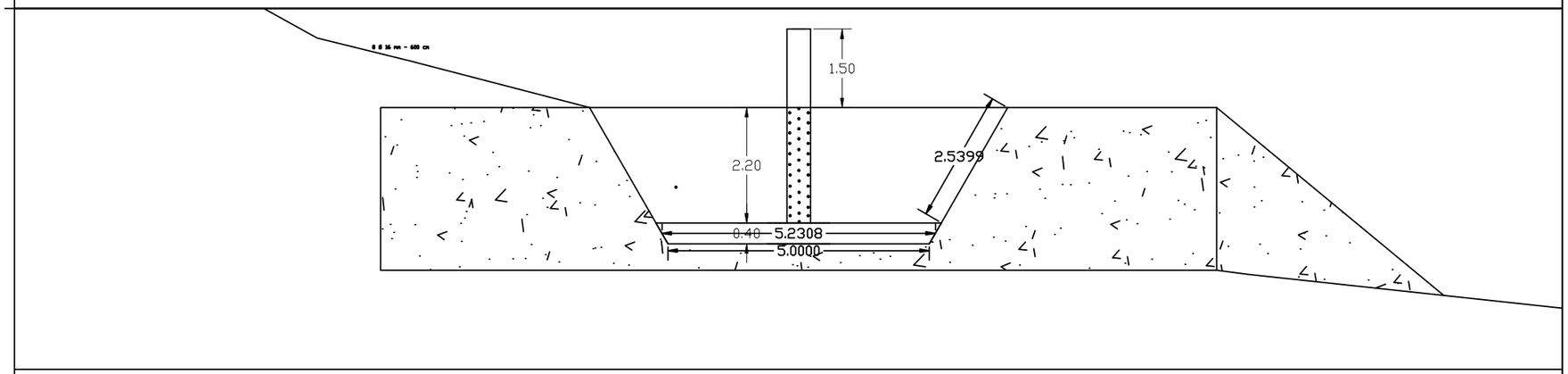

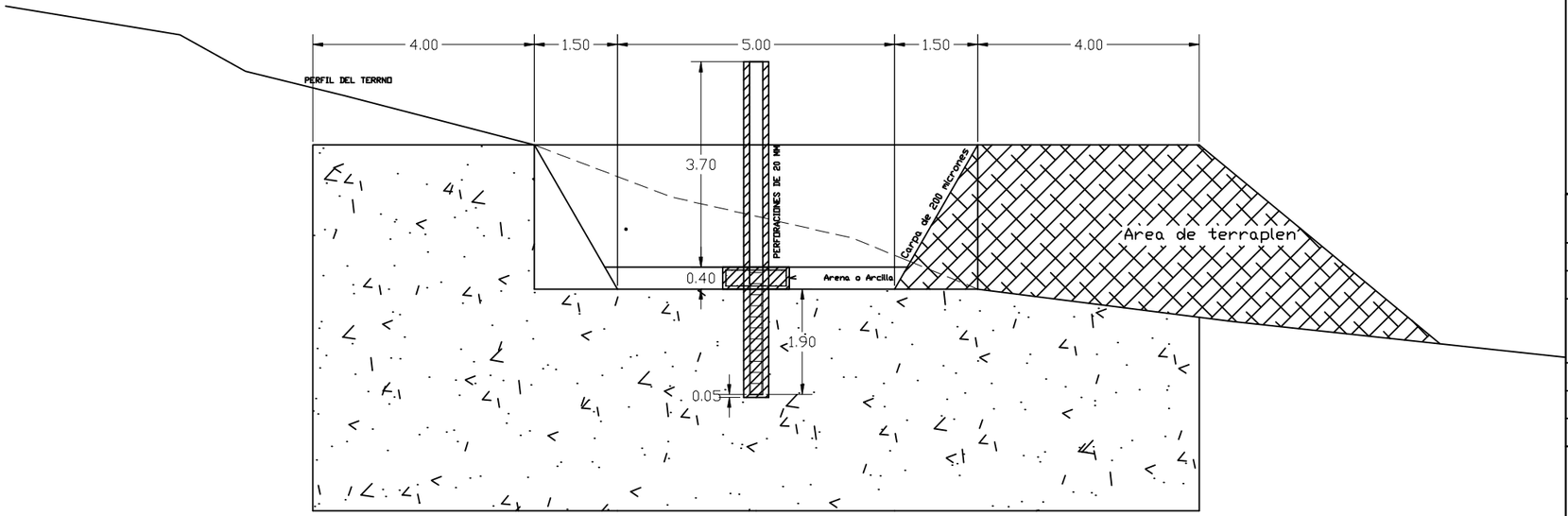

CORTES

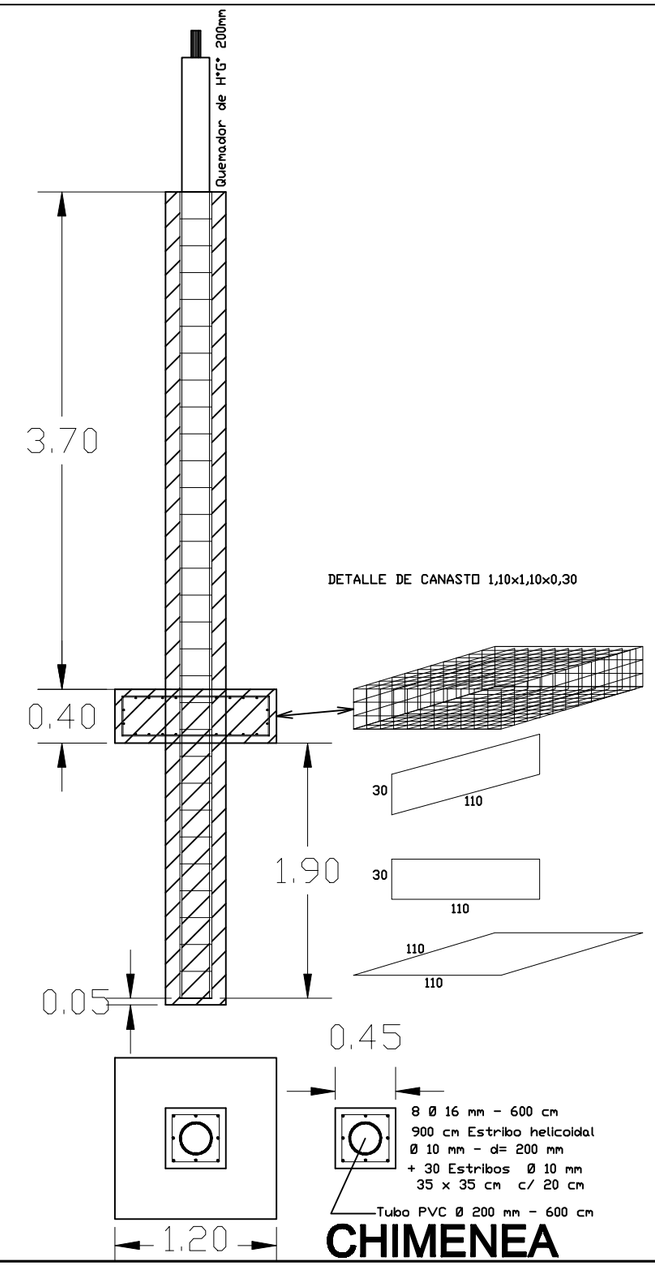

CHIMENEA

MUNICIPALIDAD DE IRUÑA

OBRA: CONSTRUCCION DE FOSA PARA RELLENO SANITARIO EN EL VERTEDERO MUNICIPAL DISTRITO DE IRUÑA

PROYECTO: ING. CESAR CRISTALDO

FECHA : FEB / 2.018.- **ESCALA** S/E

PROYECTISTA

V° B°