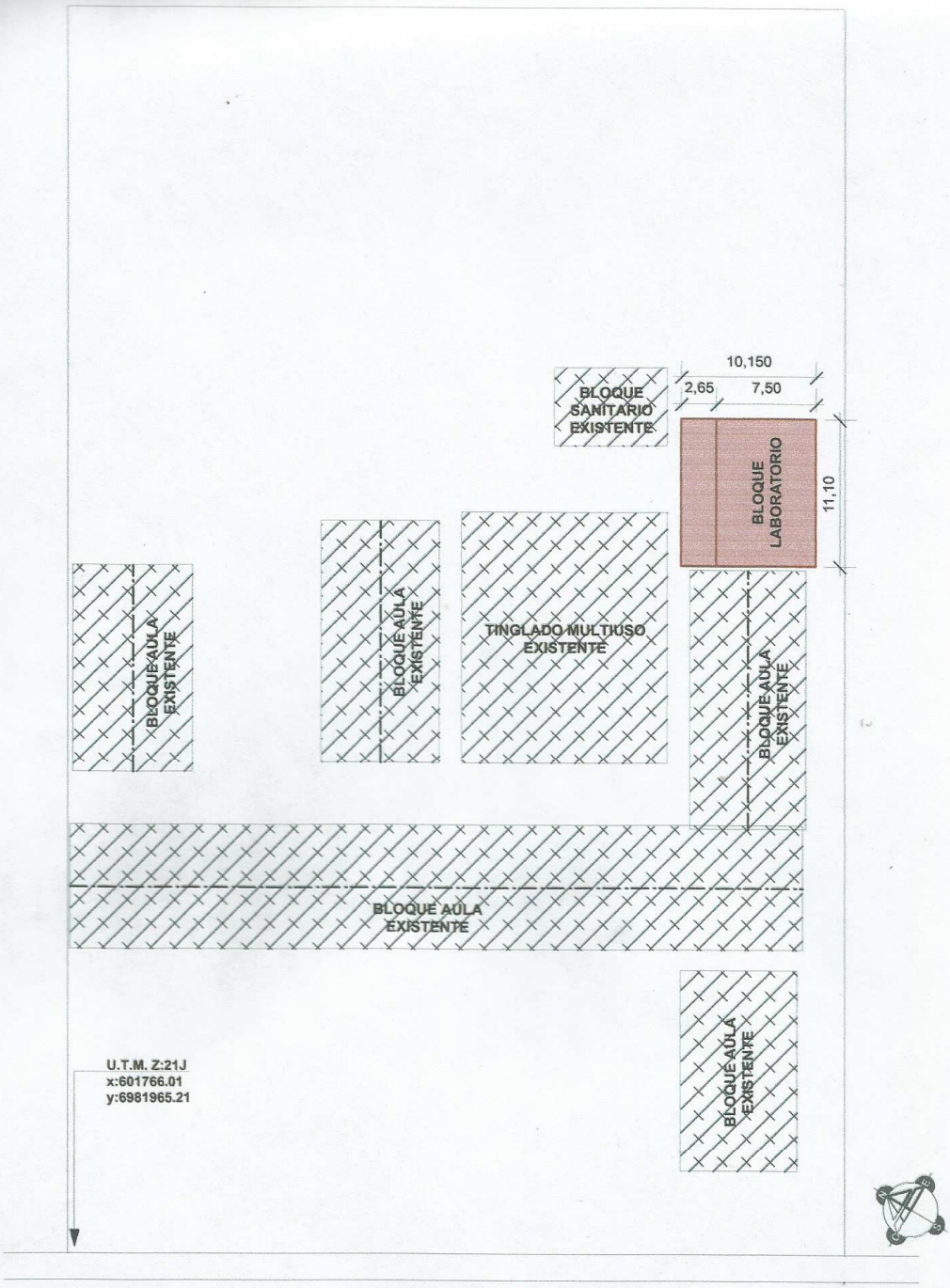

ESCALA 1/400

MUNICIPALIDAD DE SAN JUAN DEL PARANA
DEPARTAMENTO DE OBRA

INSTITUCION: ESCUELA BASICA Nº935 y COLEGIO NACIONAL SAN NICOLAS
PROYECTO: BLOQUE DE LABORATORIO
DIRECCION: CALLE EUGENIO LISNICHUK c/ FRANCISCO MACHADO

MUNICIPALIDAD DE SAN JUAN DEL PARANA
DIRECCION DE OBRAS

MSc. ARQ. CESAR E. AQUINO
MOPC Nº 2.666

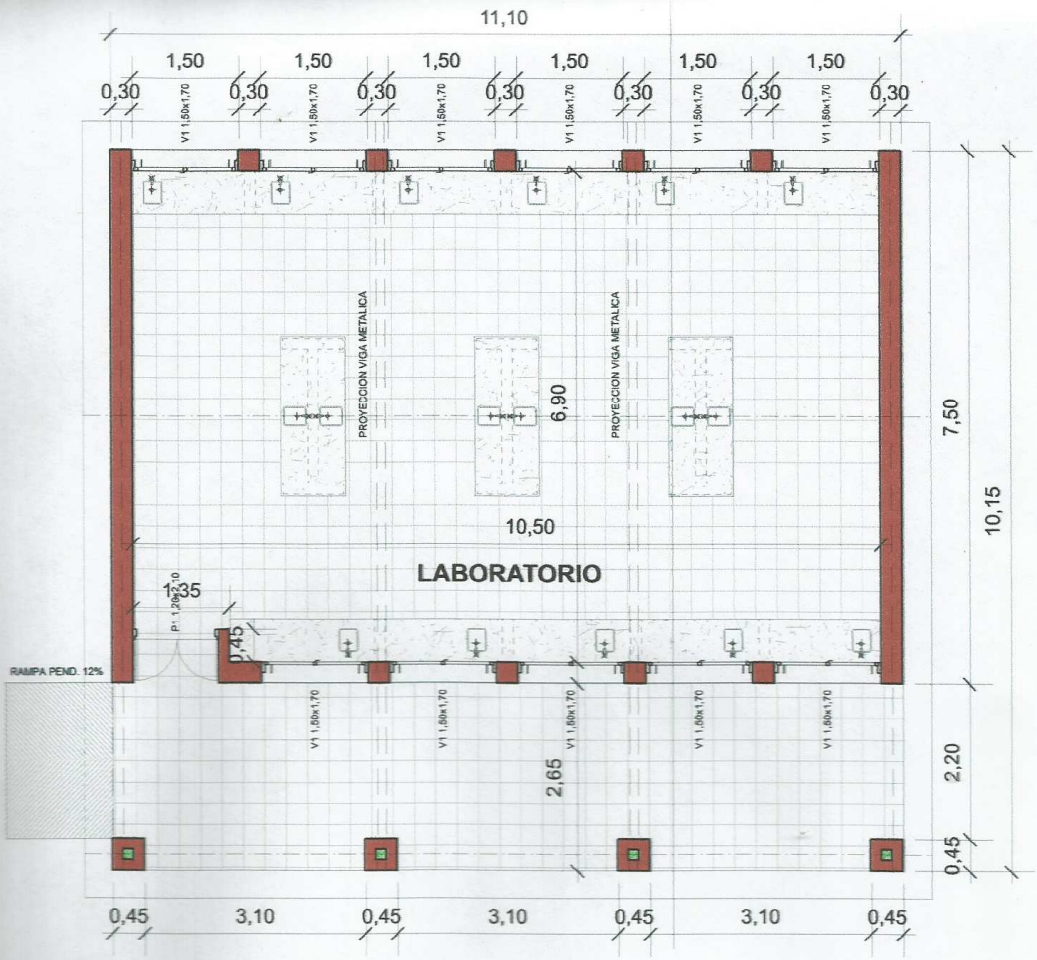

PLANTA ARQUITECTONICA ACOTADA

ESCALA 1/75

MUNICIPALIDAD DE SAN JUAN DEL PARANA
DEPARTAMENTO DE OBRA

INSTITUCION: ESCUELA BASICA Nº935 y COLEGIO NACIONAL SAN NICOLAS
PROYECTO: BLOQUE DE LABORATORIO
DIRECCION: CALLE EUGENIO LISNICHUK c/ FRANCISCO MACHADO

MUNICIPALIDAD DE SAN JUAN DEL PARANA — DIRECCION DE OBRAS

MSc. ARQ. CESAR E. AQUINO
MCPG Nº 2.666

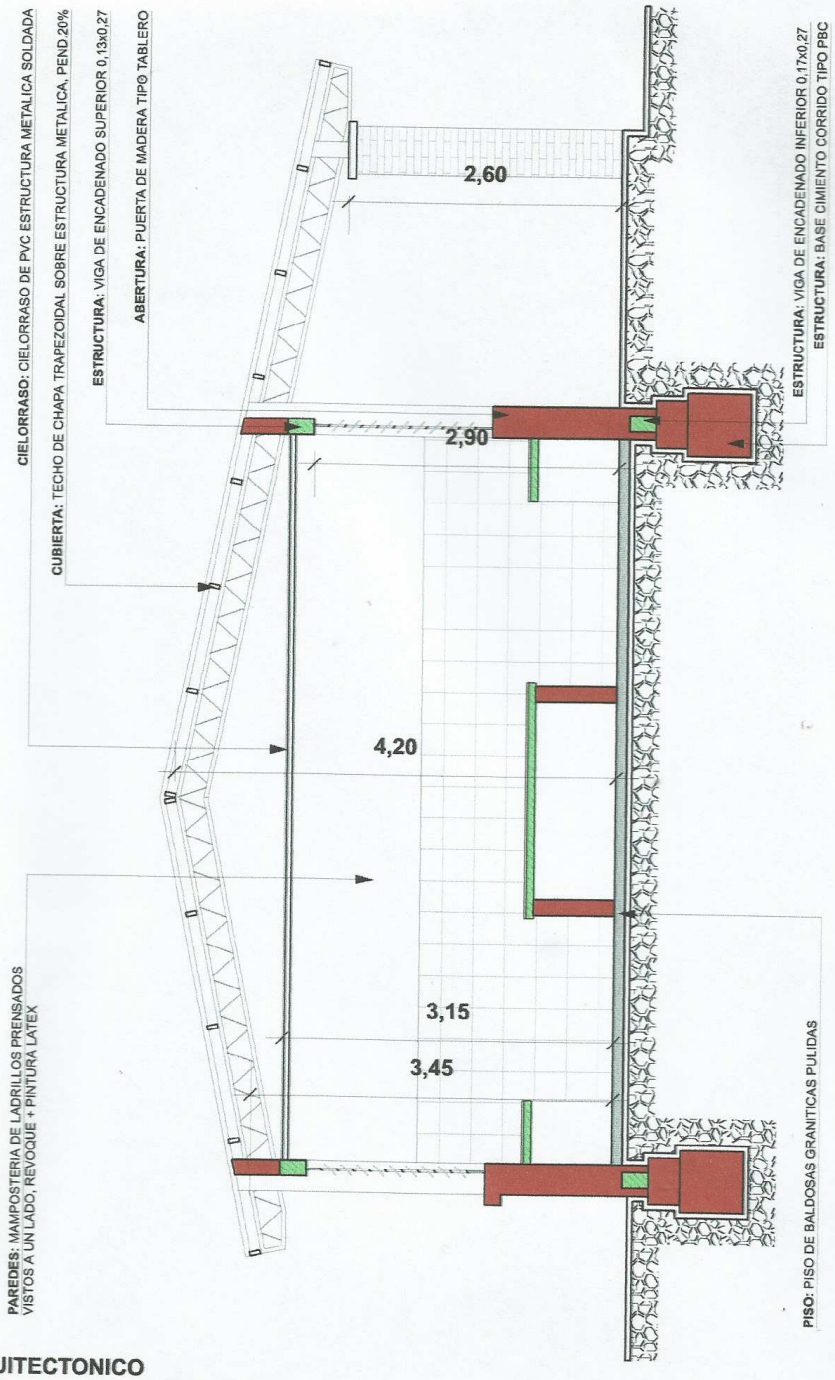

CORTE ARQUITECTONICO
ESCALA 1/50

MUNICIPALIDAD DE SAN JUAN DEL PARANA
DEPARTAMENTO DE OBRA

INSTITUCION: ESCUELA BASICA Nº935 y COLEGIO NACIONAL SAN NICOLAS
PROYECTO: BLOQUE DE LABORATORIO
DIRECCION: CALLE EUGENIO LISNICHUK c/ FRANCISCO MACHADO

MUNICIPALIDAD DE SAN JUAN DEL PARANA
DIRECCION DE OBRAS

MSc. ARQ. CESAR E. AQUINO
MCPE Nº 2.996

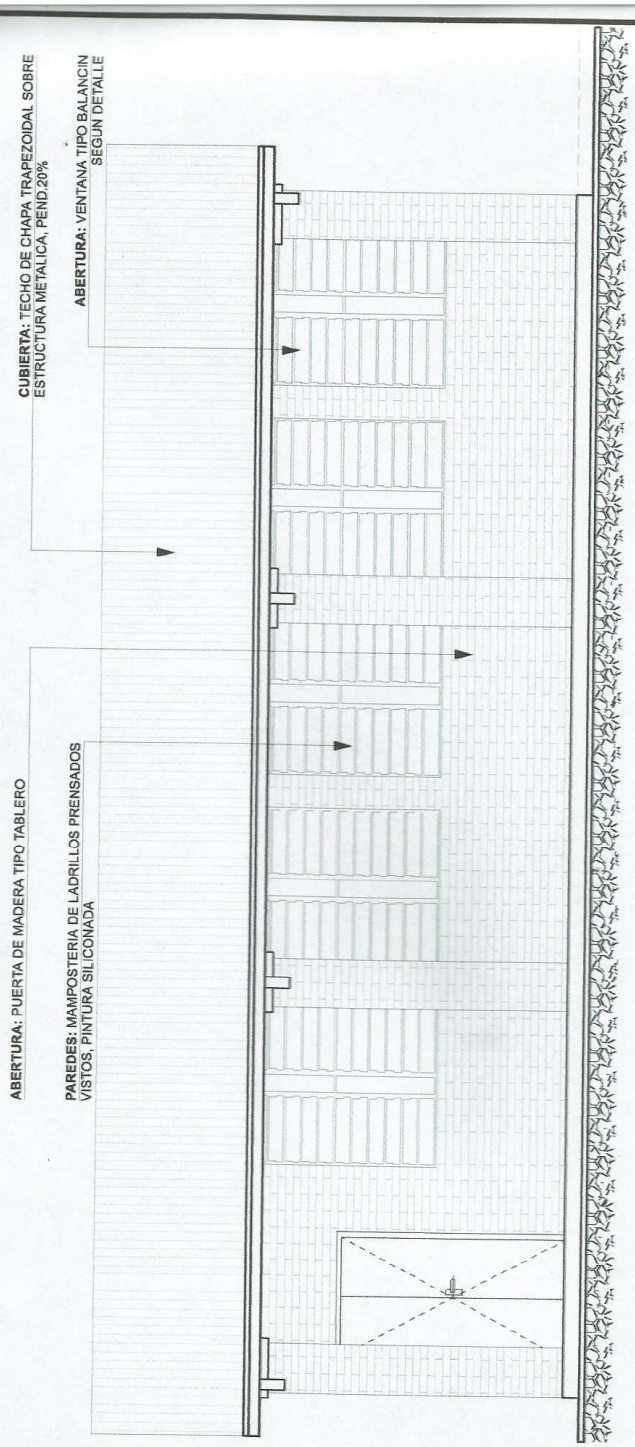

FACHADA FRONTAL
ESCALA 1/50

MUNICIPALIDAD DE SAN JUAN DEL PARANA
DEPARTAMENTO DE OBRA

INSTITUCION: ESCUELA BASICA Nº935 y COLEGIO NACIONAL SAN NICOLAS
PROYECTO: BLOQUE DE LABORATORIO
DIRECCION: CALLE EUGENIO LISNICHUK c/ FRANCISCO MACHADO

MUNICIPALIDAD DE SAN JUAN DEL PARANA
DIRECCION DE OBRAS

MSc. ARQ. CESAR E. AQUINO
MOPC Nº 2.565

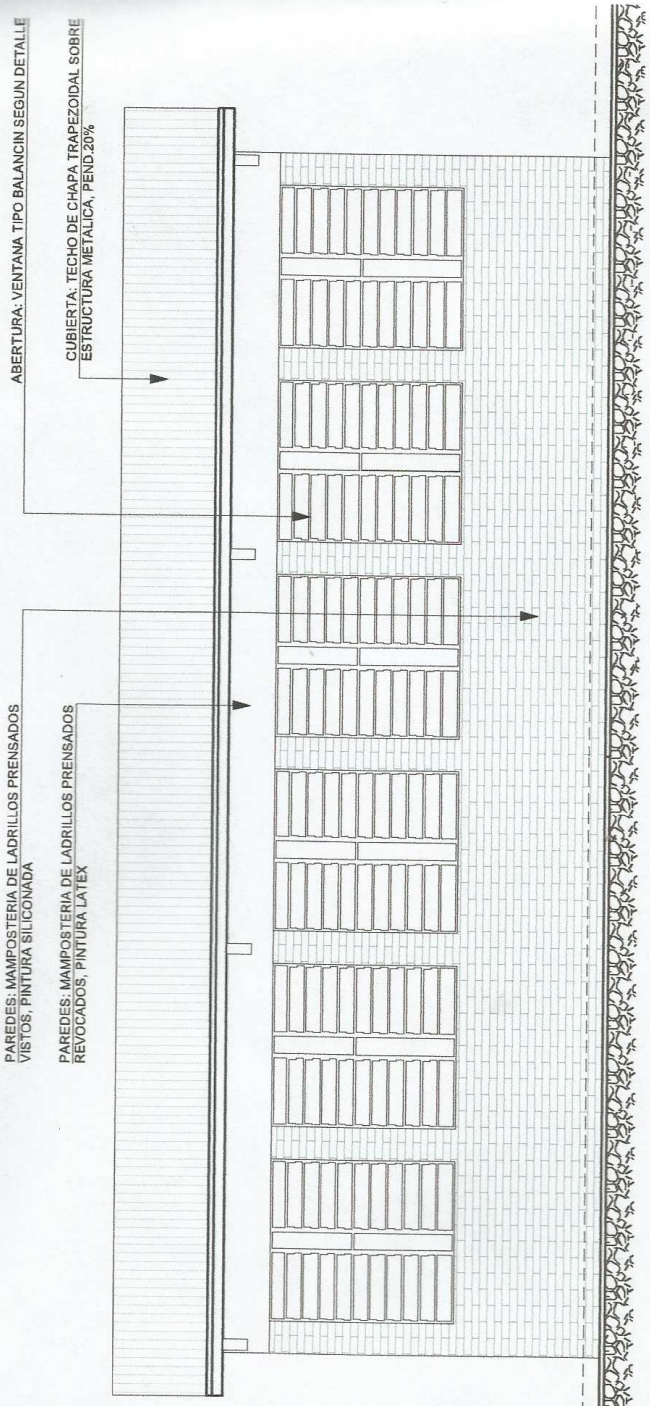

FACHADA POSTERIOR
ESCALA 1/50

MUNICIPALIDAD DE SAN JUAN DEL PARANA
DEPARTAMENTO DE OBRA

INSTITUCION: ESCUELA BASICA Nº935 y COLEGIO NACIONAL SAN NICOLAS
PROYECTO: BLOQUE DE LABORATORIO
DIRECCION: CALLE EUGENIO LISNICHUK c/ FRANCISCO MACHADO

MUNICIPALIDAD DE SAN JUAN DEL PARANA
DIRECCION DE OBRAS

MSc. ARQ. CESAR E. AQUINO
MOPC Nº 2.866

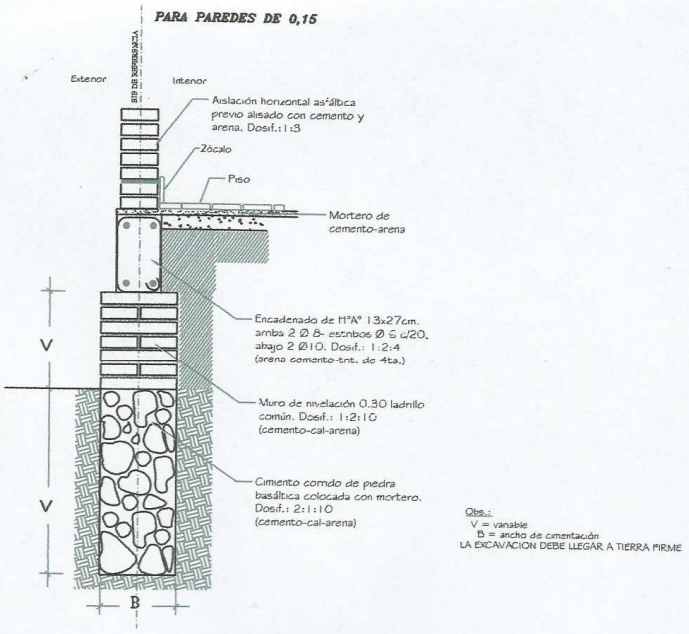

DETALLE DE CIMENTACIÓN — Esc.: 1/10

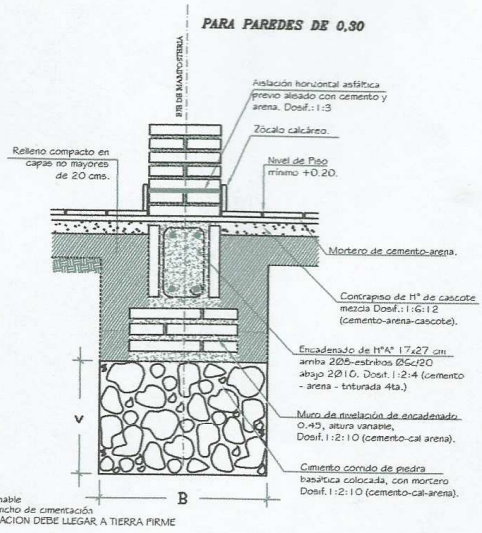

MINISTERIO DE EDUCACION Y CULTURA

DIRECCION DE INFRAESTRUCTURA

PROYECTO	Laboratorio o Biblioteca	8
Detalle de cimientos	escala 1 / 50	

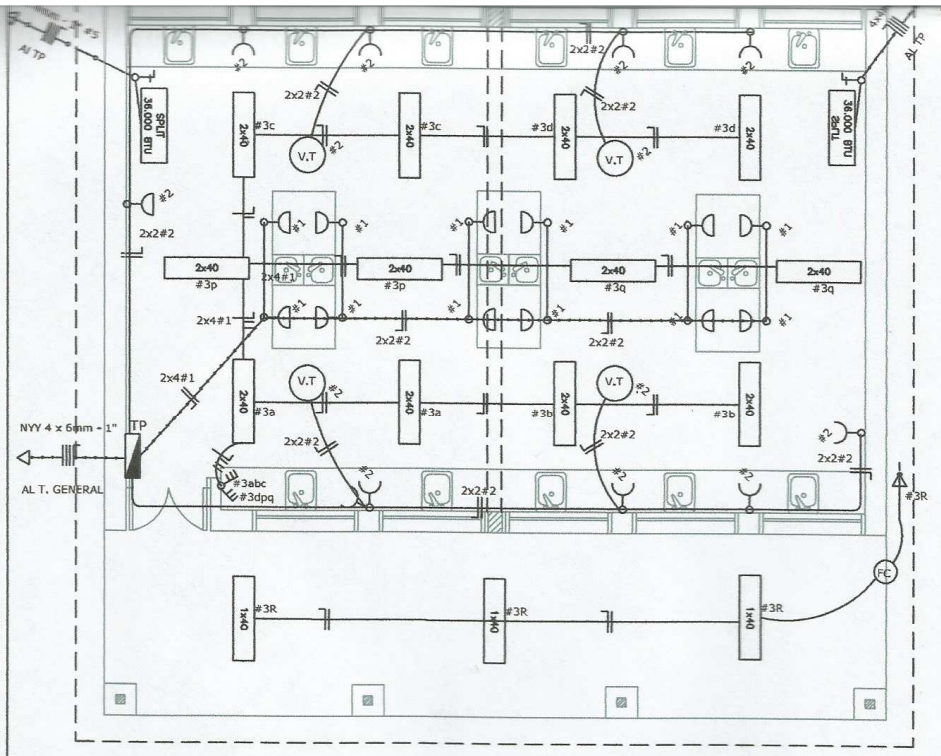

FC Fotocelula

LABORATORIO

ESQUEMA DEL TP

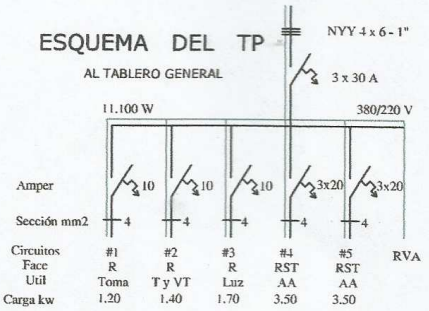

DETALLE DE CARGA DEL TP

Circuito	Fluorescentes			Tomas	Otros	FASES		
	1x40	2x40	3x40	Watts	Watts	R	RST	
#1				12x100		1200		
#2				10x100	VT/ 4x100	1400		
#3	3X100	8X100	4X150			1700		
#4					AA		3500	
#5					AA		3500	
Total						4300	7000	11300W

MUNICIPALIDAD DE SAN JUAN DEL PARANA
DIRECCION DE OBRAS

MINISTERIO DE EDUCACION Y CULTURA
DIRECCION DE INFRAESTRUCTURA

PROYECTO	Laboratorio - de 10.50	7
	Planta Instalacion Electrica escala 1 / 75	

ENCADENADO SUPERIOR E INFERIOR PARA MURO DE 0.30

(DOBLE 0.15)

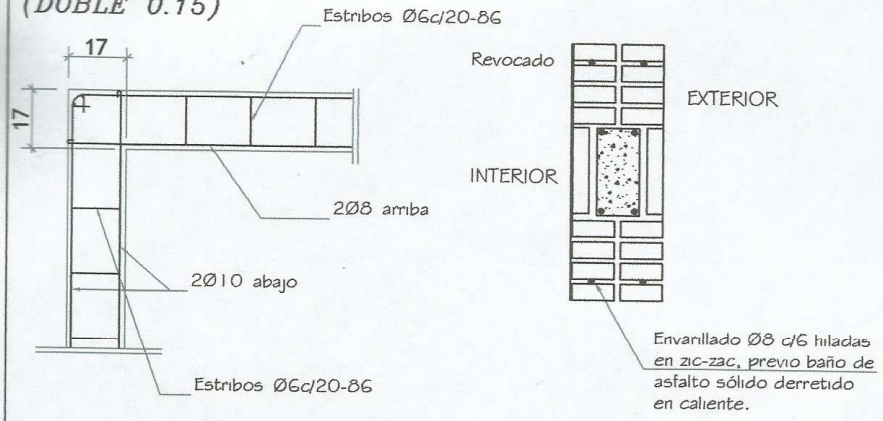

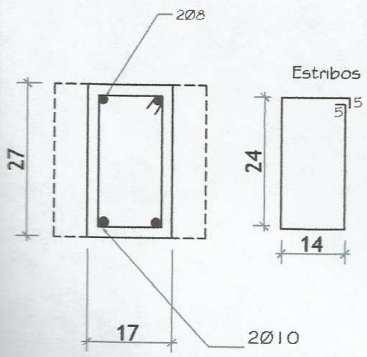

LOSA DE Hº Aº SOBRE PUERTA

s/esc

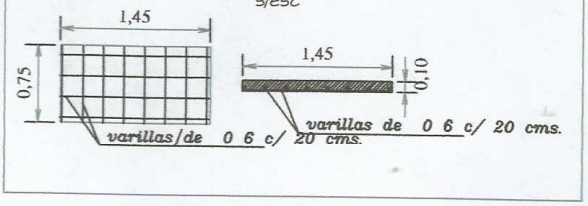

ENCADENADO SUPERIOR PARA MURO DE 0.15

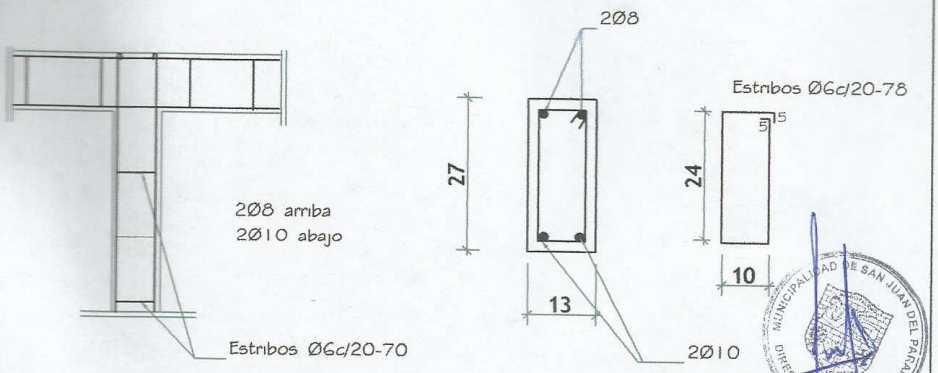

MINISTERIO DE EDUCACION Y CULTURA

DIRECCION DE INFRAESTRUCTURA

PROYECTO	Laboratorio o Biblioteca	13
	Detalles Varios escala 1 / 75	

Puerta Metalica con 2 hojas - (P1)

Corte Horizontal

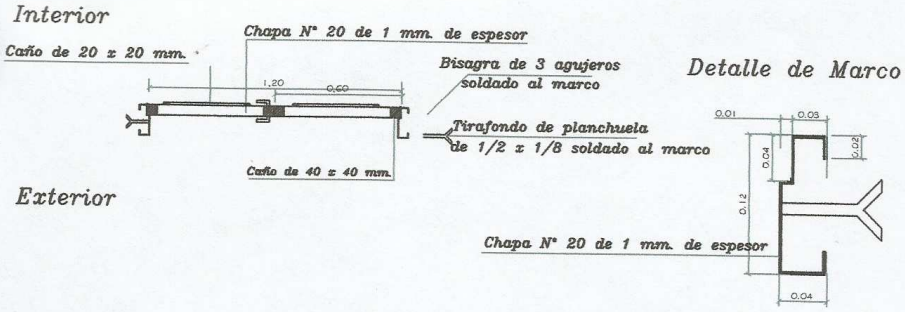

Hoja metálica de 1,20 x 2,10

Corte Vertical

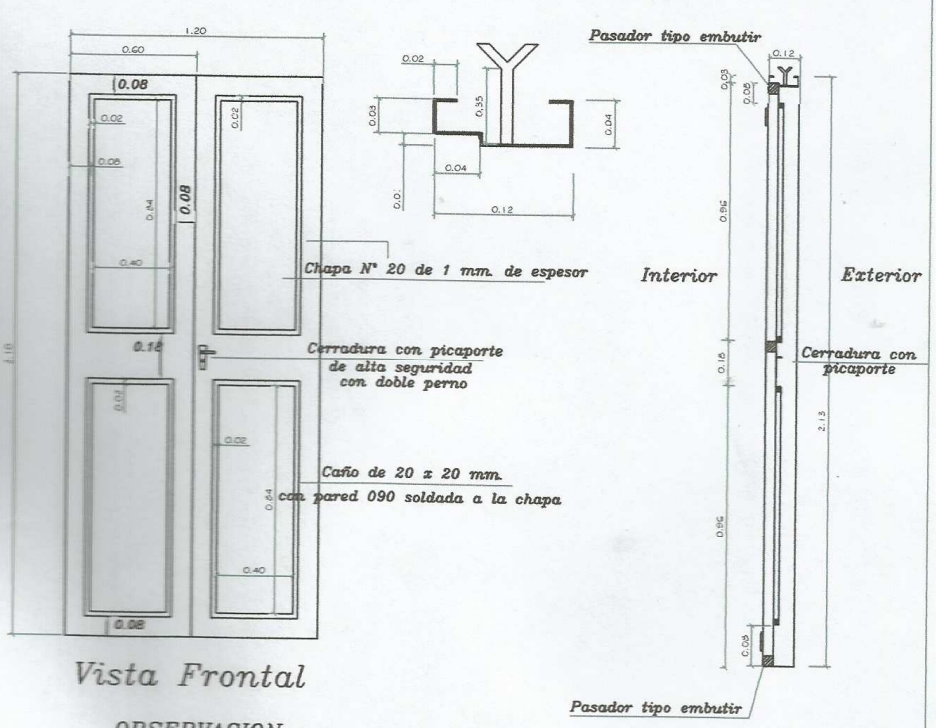

OBSERVACION :

En todos los lugares donde se utilizaron soldaduras y no tuvieron un relleno completo, compactos y prolijos debiendo resultar suave al tacto, deberán de utilizar masilla para chapa para posteriormente realizar una lijada completa y pintar 2 manos con pintura anticorrosiva antes de su colocación y otras 2 con pintura sintética opaca como terminación.–

MUNICIPALIDAD DE SAN JUAN DEL PARANA
DIRECCION DE OBRAS

DETALLE DE PUERTA METALICA

MINISTERIO DE EDUCACION Y CULTURA

DIRECCION DE INFRAESTRUCTURA

PROYECTO	Laboratorio o Biblioteca	
Detalle de Puerta	escala 1 / 50	14

Ventana balancín tipo (b)

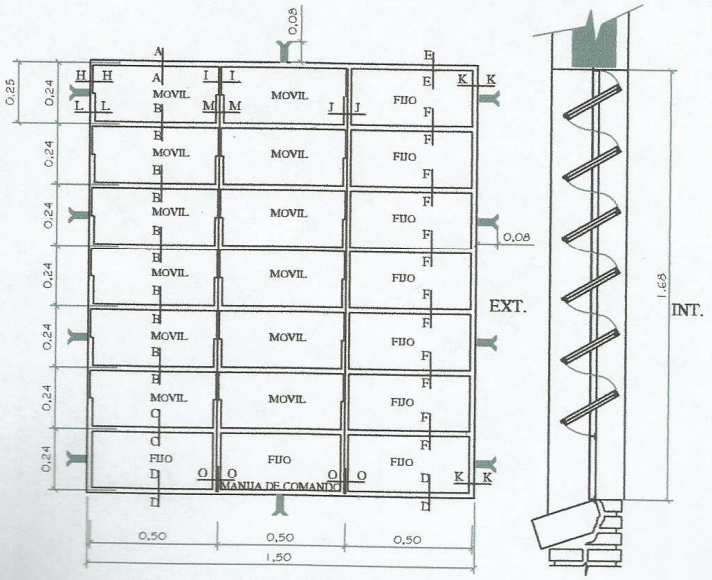

NO DEBE TENER TERMINACIONES
EN PUNTA O CORTANTES

Ventana balancín tipo (a)

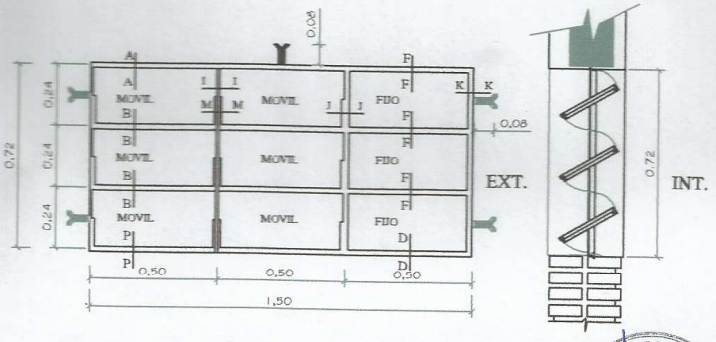

MUNICIPALIDAD DE SAN JUAN DEL PARANA
DIRECCION DE OBRAS

DIRECCION DE INFRAESTRUCTURA

PROYECTO	Laboratorio o Biblioteca	15
	Detalle de Ventanas escala 1 / 50	

Ubicaciòn de Pizarrón

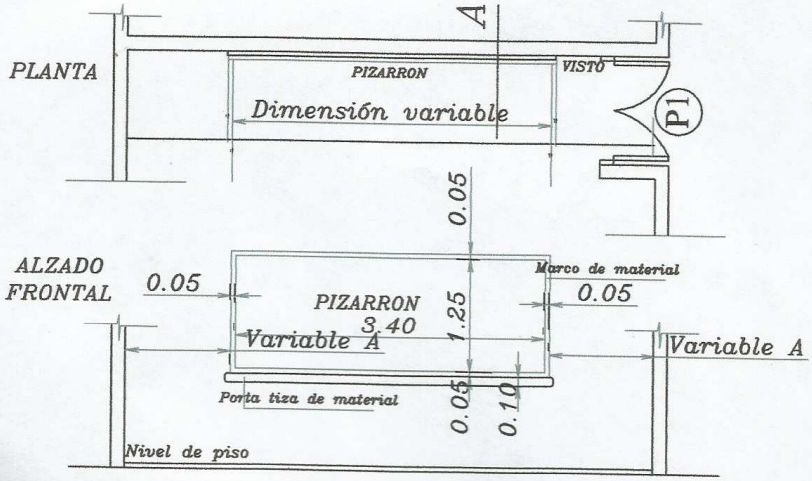

DETALLE DE PIZARRON

ESPECIFICACIONES TECNICAS

1- Sobre el muro de ladrillo marcar las dimensiones recomendadas. Preparar el marco de material y porta tiza con ladrillos empotrados, revocados posteriormente con mortero, cemento-arena (1:3), dándole una terminación redondeada en las aristas interiores.

2- En la zona de la pizarra propiamente, aplicar una azotada con hidrófugo(ceresita), posteriormente revoque con mortero cemento-arena (1:3), y aplicación de tres manos de enduido plástico, con textura de la dimensión inferior de la cantidad de alizado necesario.

3- Aplicar sellador o fijador plástico, posteriormente aplicar tres manos de pintura sintética para pizarra, color verde pizarra, en el marco y portatiza luego del mismo proceso, aplicar pintura sintética color gris.

CORTE A

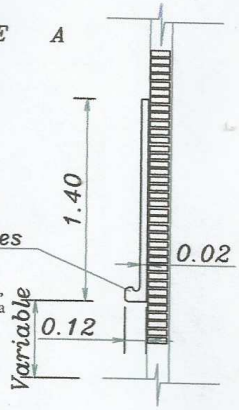

CONSTRUCCION DE PIZARRON EMPOTRADO EN MURO

OBSERVACIONES :

ALTURAS A RESPETAR PARA LA UBICACION DEL PIZARRON

1- Para escuelas	2- Para colegios
(A) 1.15 mts.	(A) 1.70 mts.
(H) 0.70 mts.	(H) 0.80 mts.

MUNICIPALIDAD DE SAN JUAN DEL PARANA
DIRECCION DE OBRAS

MINISTERIO DE EDUCACION Y CULTURA

DIRECCION DE INFRAESTRUCTURA

PROYECTO	Laboratorio o Biblioteca	16
	Detalle de Pizarron — escala 1 / 50	