Dirección: Defensores del Chaco Nº 170
c/ Caballero Alvarez y Tte A. Martinez.
Telefax: 0294 220 282 - 0294 220 386
Email:
contactos@municipalidaddeitaugua.gov.py

-129-

CONSTRUCCION DE AULA PRE- ESCOLAR 5.80 M X 6.80 M CON TECHO DE TEJA PARA LA ESCUELA BASICA N° 4.820 SAGRADA FAMILIA.

MUNICIPALIDAD DE ITAUGUÁ · DEPARTAMENTO DE OBRAS ·

Arq. Elena L. Piris
Reg. Prof. N° 253
Directora de Obras

MUNICIPALIDAD DE ITAUGUA
DEPARTAMENTO DE OBRAS

Arq. Flora L. [illegible]
Reg. Prof. Nº 253
Directora de Obras

ESCUELA BASICA Nº 4.820 SAGRADA FAMILIA.

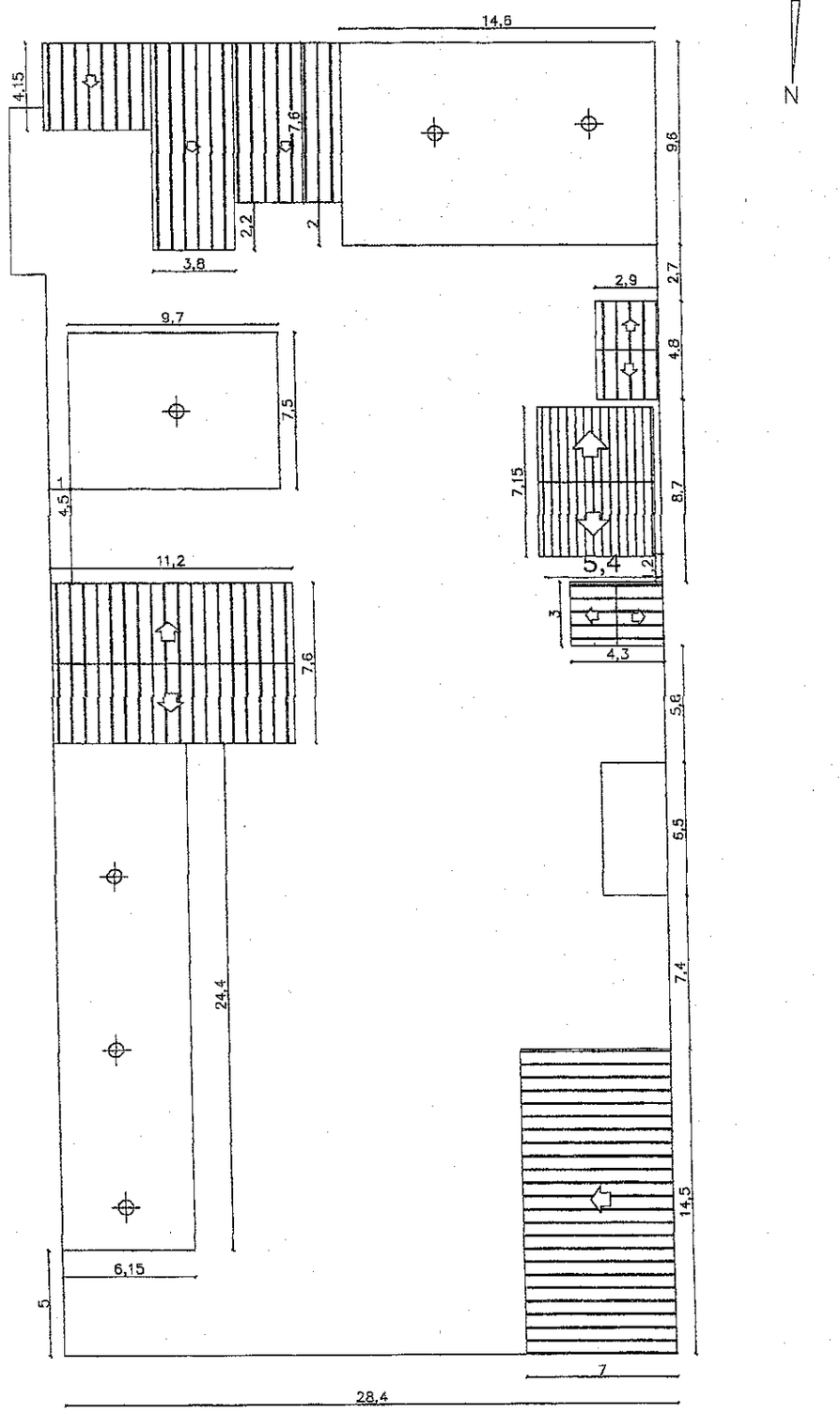

ESCUELA BASICA Nº 4.820 SAGRADA FAMILIA.	01
PROYECTO: CONSTRUCCIÓN DE AULA PRE- ESCOLAR 5.80 x 6.80 TECHO DE TEJA. PLANTA BAJA DEL CONJUNTO	Esc.:1/500

MUNICIPALIDAD DE ITAUGUA • DEPARTAMENTO DE OBRAS •

Arq. Flora L. Piris
Reg. Prof. N° 253
Directora de Obras

ESCUELA BASICA Nº 4.820 SAGRADA FAMILIA.

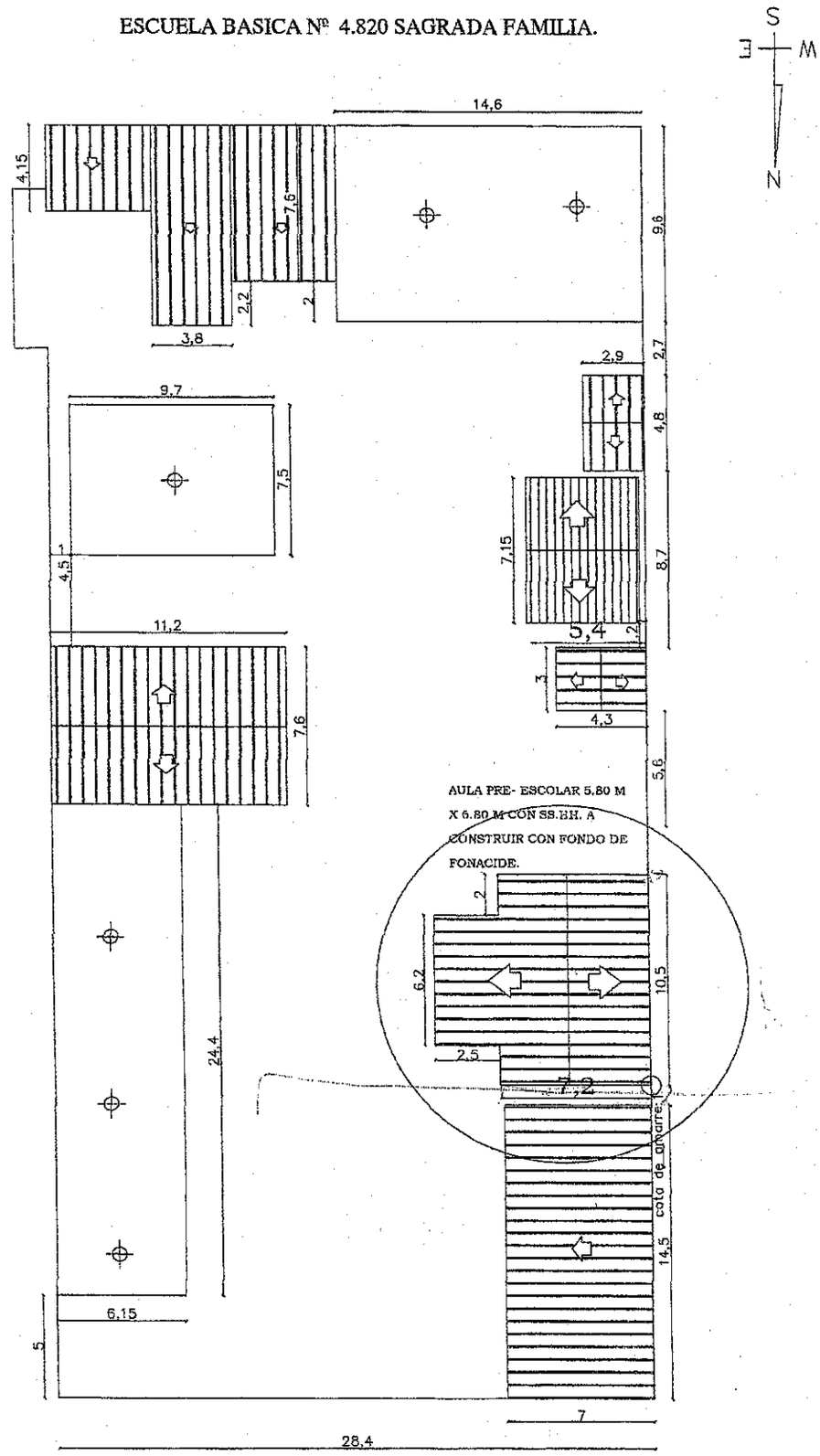

ESCUELA BASICA Nº 4.820 SAGRADA FAMILIA.	01
PROYECTO: CONSTRUCCIÓN DE AULA PRE- ESCOLAR 5,80 x 6,80 TECHO DE TEJA. PLANTA BAJA DEL CONJUNTO	Esc.:1/500

MUNICIPALIDAD DE ITAUGUÁ · DEPARTAMENTO DE OBRAS ·

Arq. Noria L. Piris
Reg. Prof. N° 253
Directora de Obras

AULA PREESCOLAR DE 5.80x6.80 CON BAÑO Y GALERÍA

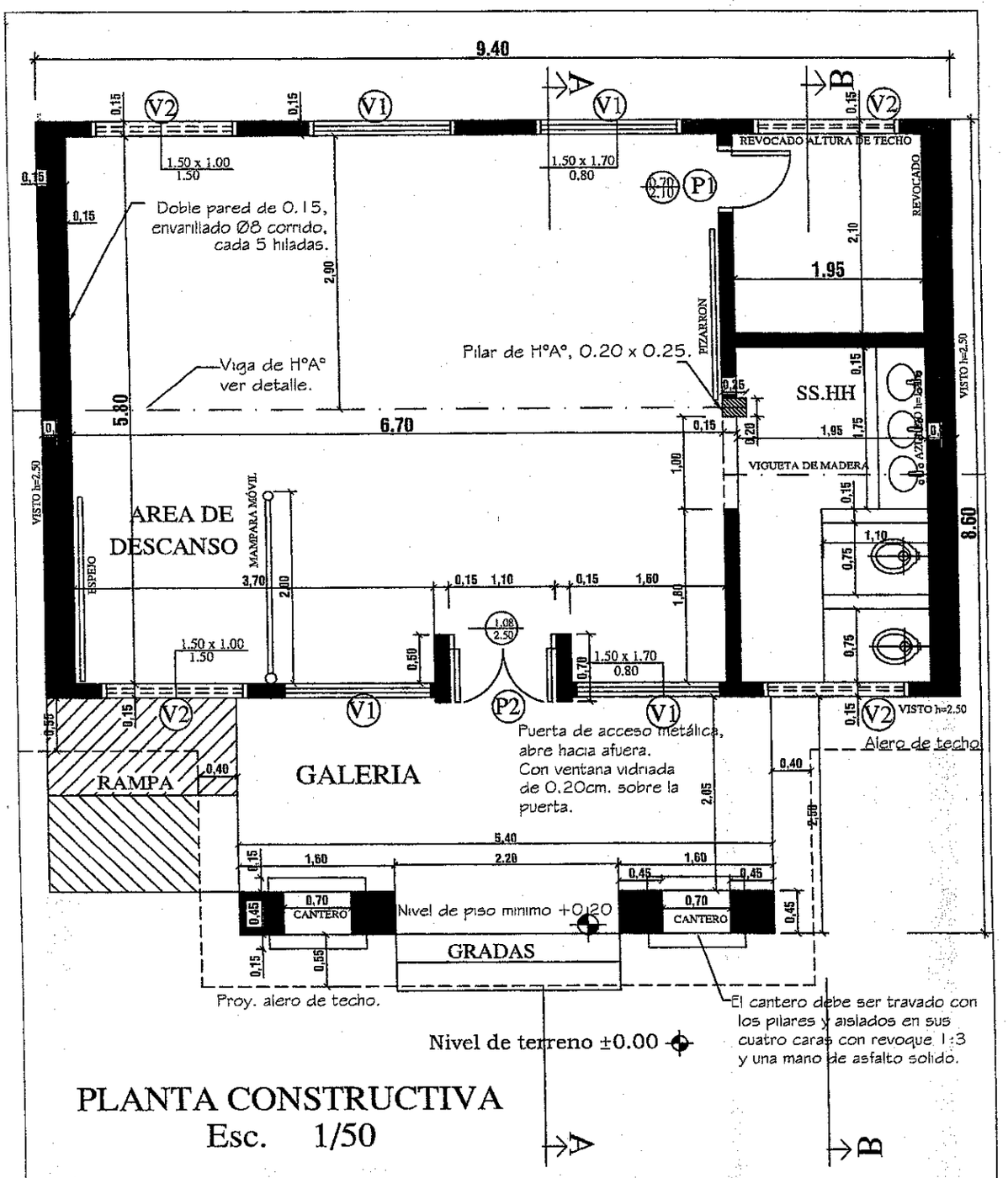

PLANTA CONSTRUCTIVA
Esc. 1/50

MINISTERIO DE EDUCACION Y CULTURA
DIRECCIÓN DE INFRAESTRUCTURA
EQUIPO TÉCNICO DE INFRAESTRUCTURA

Proyecto	Aula Tipo - Pre-Escolar 5.80 x 6.80 con S.S.H.H.	01
PLANTA ARQUITECTONICA ACOTADA	Esc. 1/50.-	

MUNICIPALIDAD DE ITAUGUÁ · DEPARTAMENTO DE OBRAS ·

Arq. Floria L. Piris
Reg. Prof. N° 253
Directora de Obras

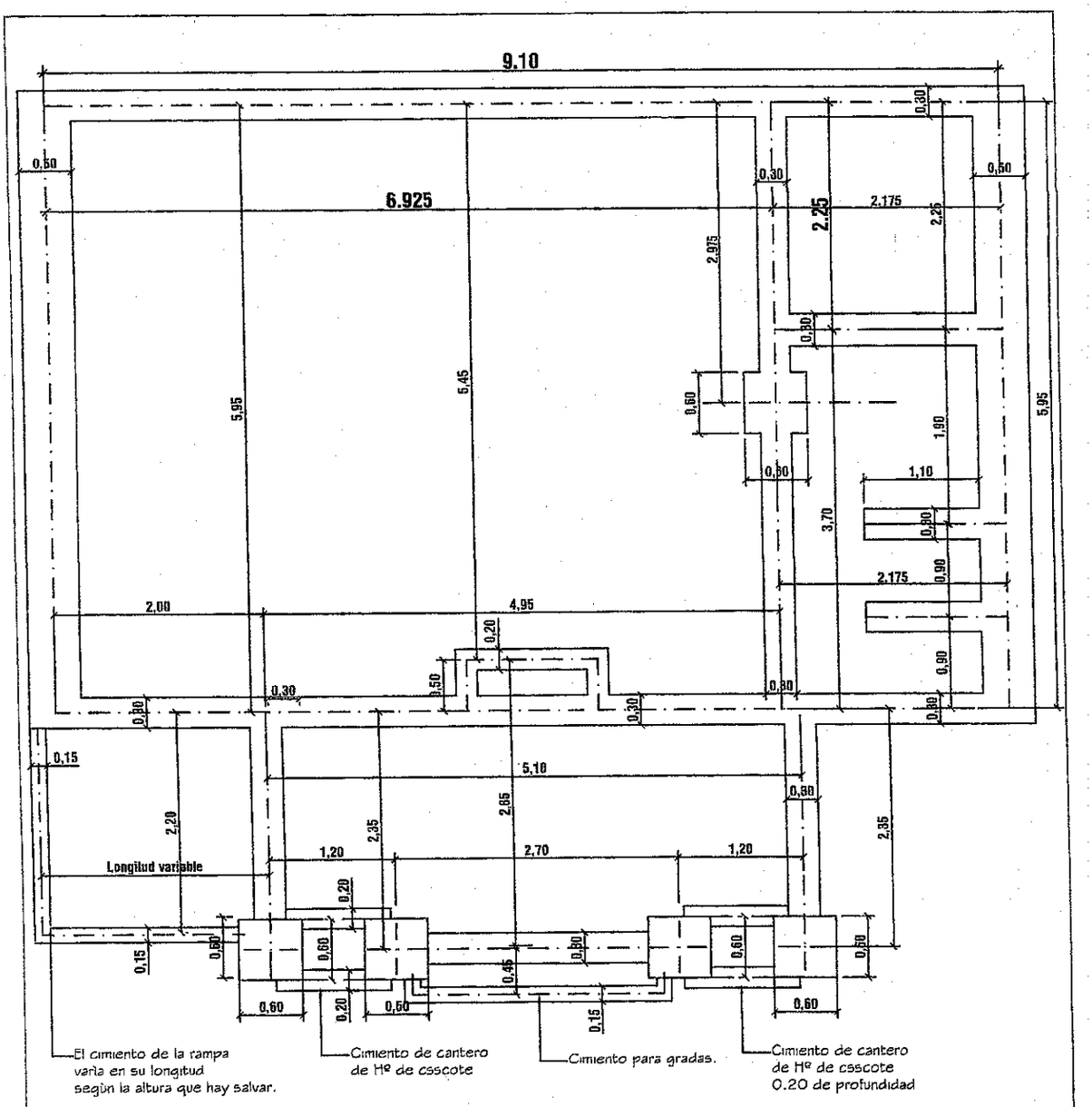

PLANTA DE FUNDACION
esc. 1/50

MUNICIPALIDAD DE ITAUGUÁ · DEPARTAMENTO DE OBRAS ·

Arq. Flavia L. Piris
Reg. Prof. N° 253
Directora de Obras

MINISTERIO DE EDUCACION Y CULTURA
DIRECCIÓN DE INFRAESTRUCTURA
EQUIPO TÉCNICO DE INFRAESTRUCTURA

Proyecto	Aula Tipo - Pre-Escolar 5.80 x 6.80 con S.S.H.H.	02
PLANTA DE FUNDACIÓN Esc. 1/50.-		

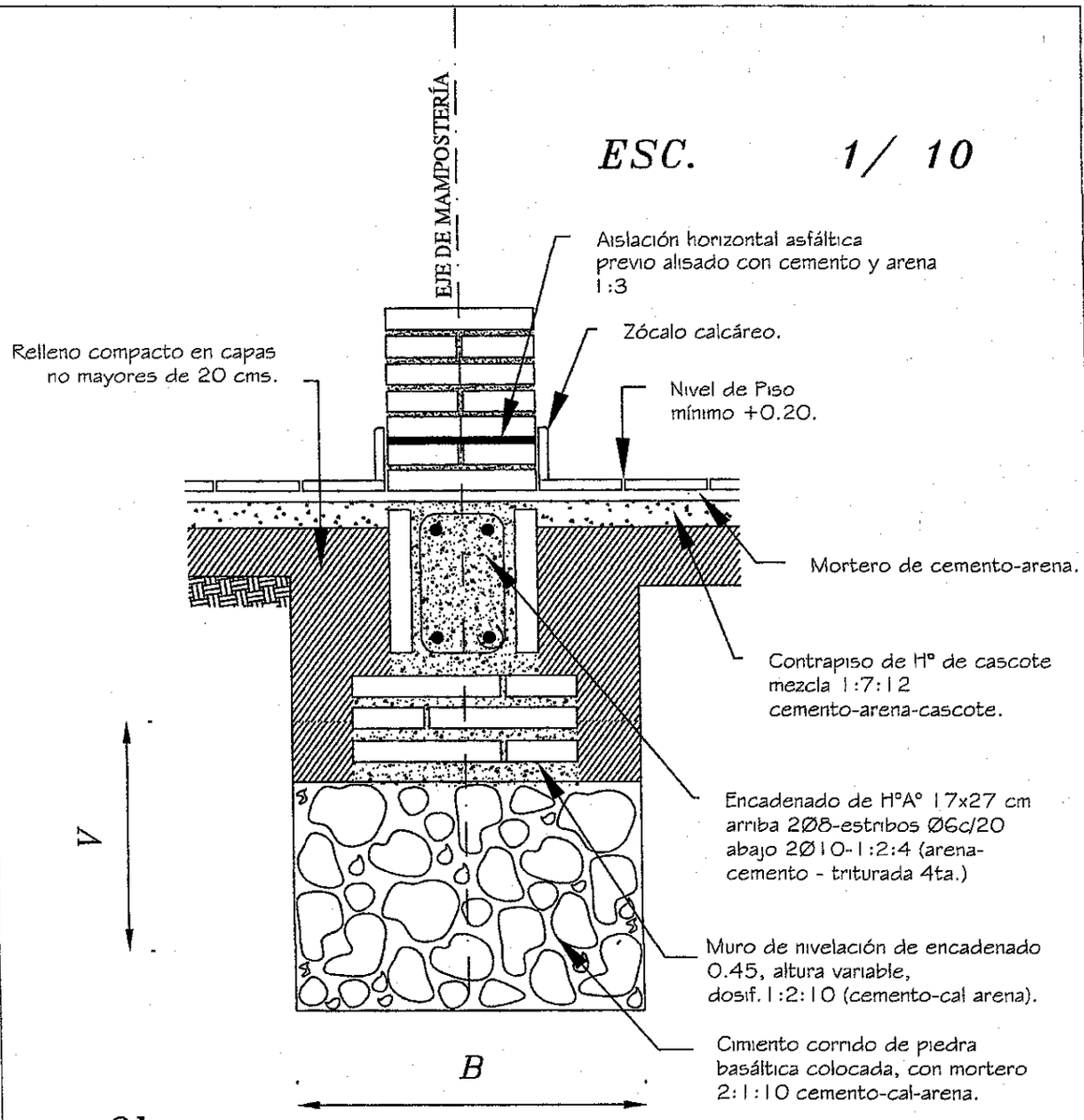

Obs.:

V = variable

B = ancho de cimentación

MUNICIPALIDAD DE ITAUGUÁ · DEPARTAMENTO DE OBRAS

Arq. Floria L. Piris
Reg. Prof. N° 253
Directora de Obras

MINISTERIO DE EDUCACION Y CULTURA DIRECCIÓN DE INFRAESTRUCTURA EQUIPO TÉCNICO DE INFRAESTRUCTURA		
Proyecto	Aula Tipo - Pre-Escolar 5.80x6.80 con S.S.H.H.	03
DETALLE DE CIMENTACIÒN Esc. 1/10.		

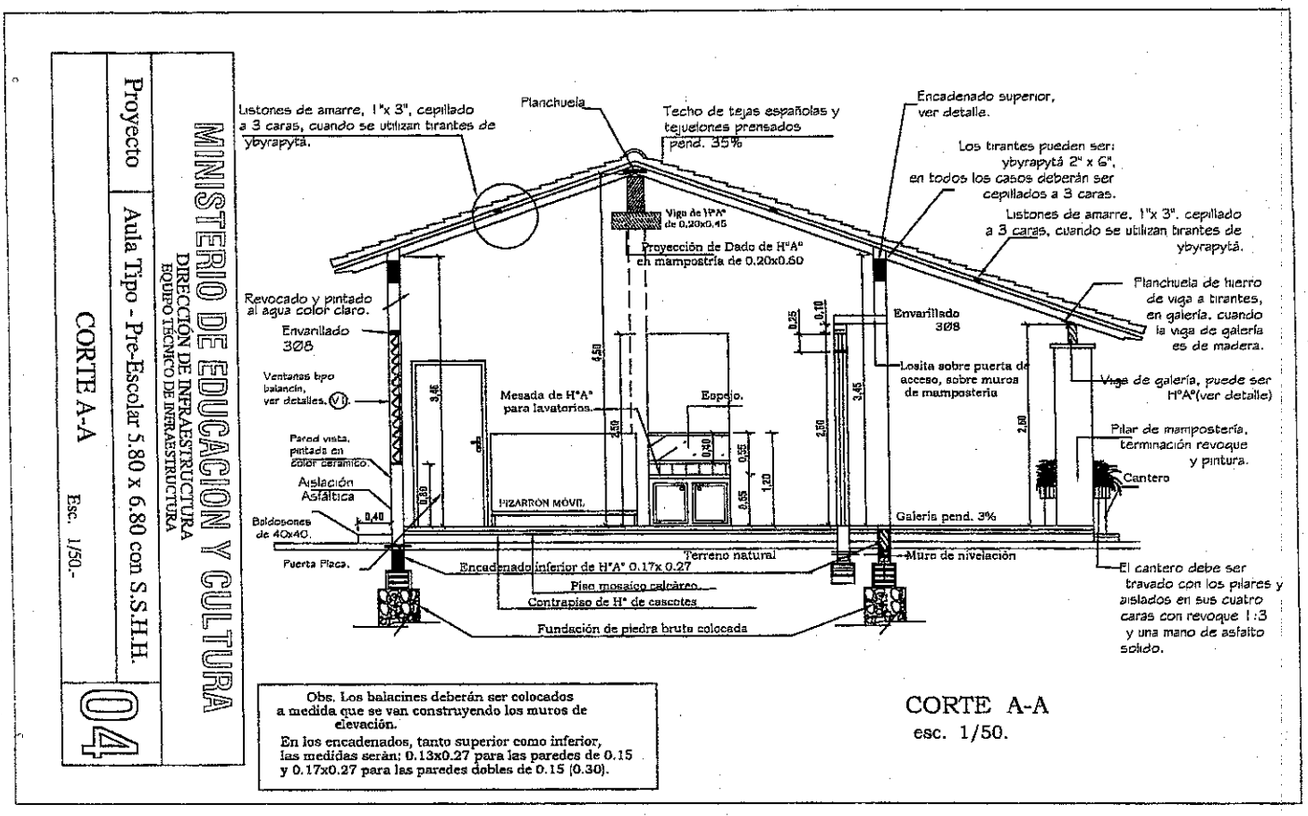

MUNICIPALIDAD DE ITAUGUÁ • DEPARTAMENTO DE OBRAS

Arq. Flora L. Piris
Reg. Prof. N° 253
Directora de Obras

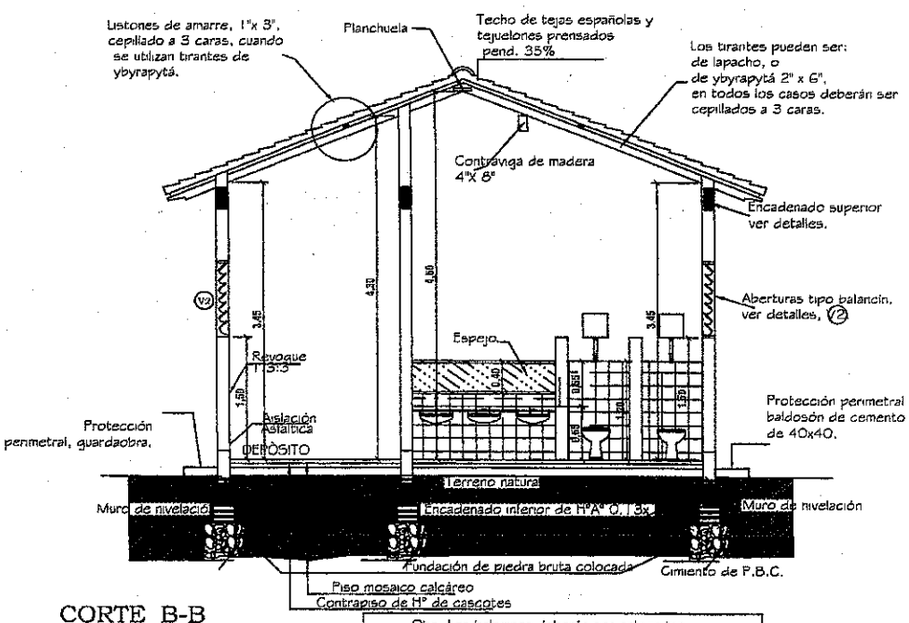

CORTE B-B
esc. 1/50.

Obs. Los balacines deberán ser colocados a medida que se van construyendo los muros de elevación.
En los encadenados, tanto superior como inferior, las medidas serán: 0.13x0.27 para las paredes de 0.15 y 0.17x0.27 para las paredes dobles de 0.15 (0.30).

MINISTERIO DE EDUCACION Y CULTURA
DIRECCION DE INFRAESTRUCTURA
EQUIPO TÉCNICO DE INFRAESTRUCTURA

Proyecto: Aula Tipo - Pre-Escolar 5.80 x 6.80 con S.S.H.H.

CORTE B-B Esc. 1/50.-

05

MUNICIPALIDAD DE ITAUGUÁ • DEPARTAMENTO CENTRAL

Arq. Flora C. Piris
Reg. Prof. [illegible]3
Directora de Obras

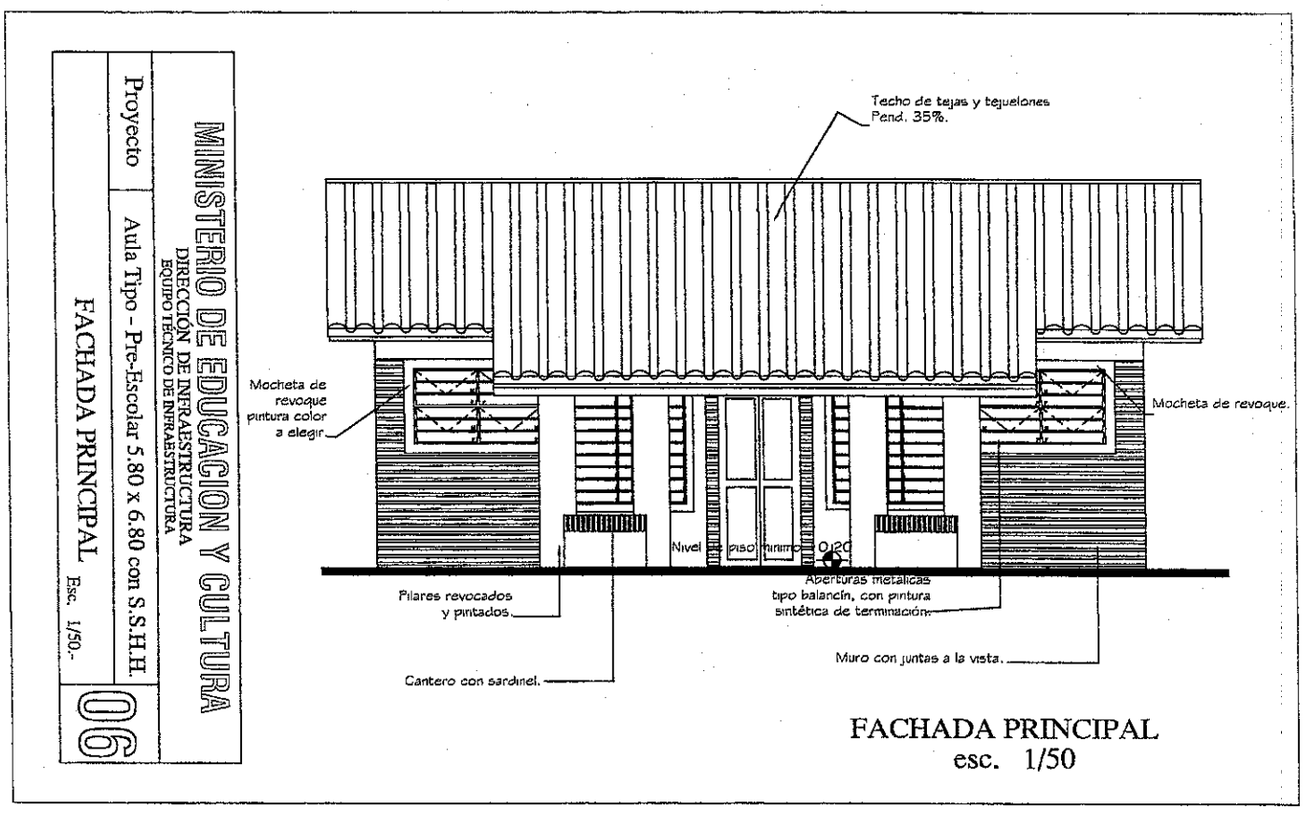

FACHADA PRINCIPAL
esc. 1/50

MUNICIPALIDAD DE ITAUGUÁ · DEPARTAMENTO DE OBRAS ·

Arq. Gloria L. Piris
Reg. Prof. N° 253
Directora de Obras

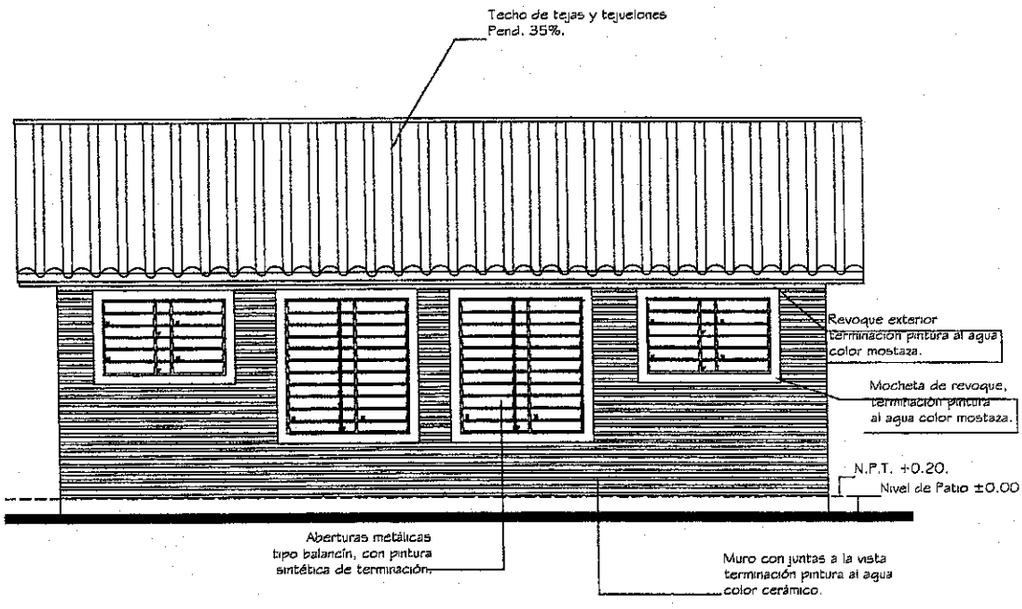

FACHADA POSTERIOR
esc. 1/50

MINISTERIO DE EDUCACION Y CULTURA
DIRECCIÓN DE INFRAESTRUCTURA
EQUIPO TECNICO DE INFRAESTRUCTURA

Proyecto: Aula Tipo - Pre-Escolar 5.80 x 6.80 con S.S.H.H.

FACHADA POSTERIOR

Esc. 1/50.-

07

MUNICIPALIDAD DE TRINCIA · DEPARTAMENTO DE OBRAS

Arq. Maria L. Piris
Reg. Prof. N° 253
Directora de Obras

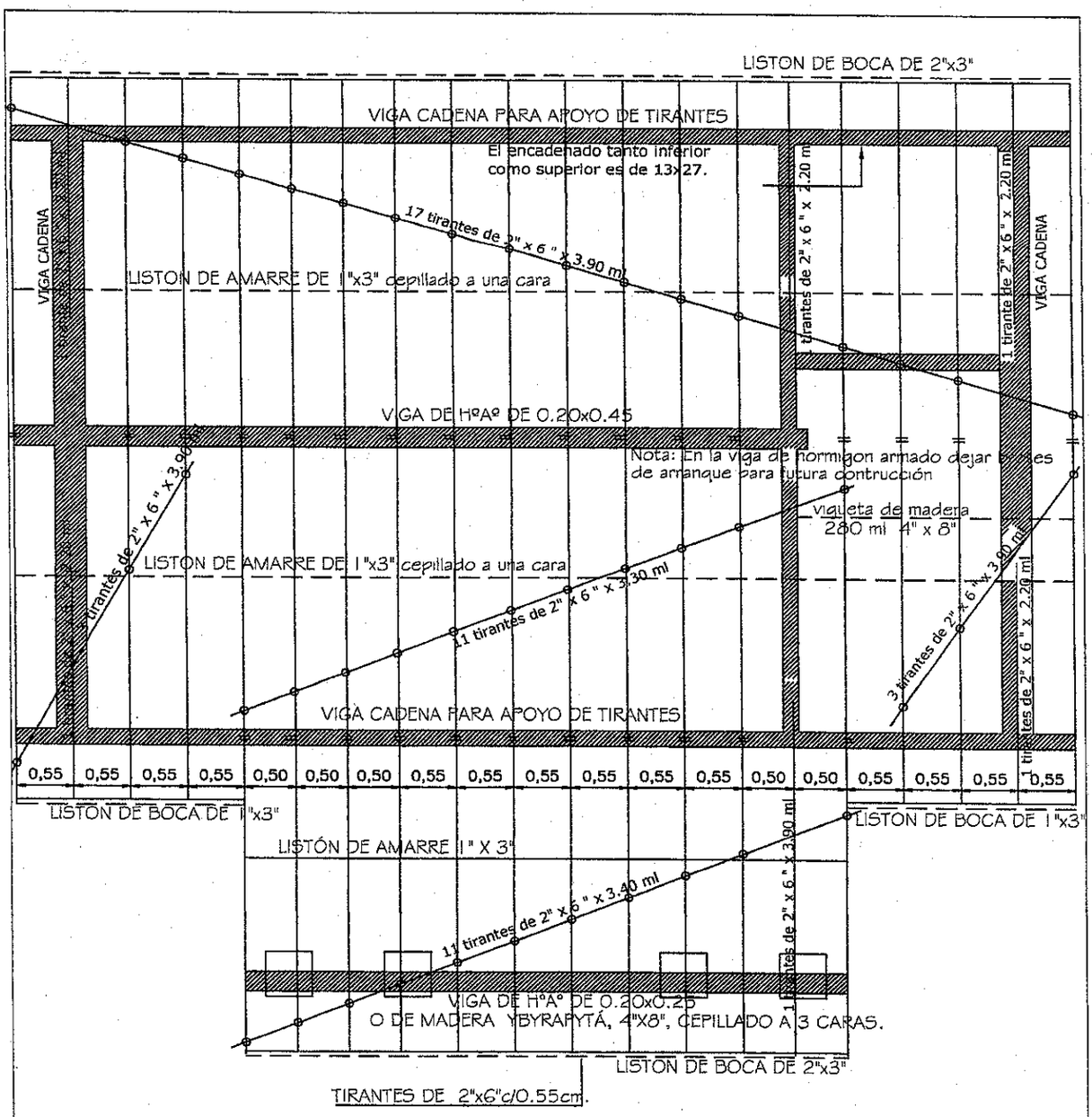

MUNICIPALIDAD DE ITAUGUÁ · DEPARTAMENTO DE OBRAS

Arq. Gloria L. Piris
Reg. Prof. Nº 253
Directora de Obras

PLANTA DE TECHO
Esc. 1/50

MINISTERIO DE EDUCACION Y CULTURA

DIRECCIÓN DE INFRAESTRUCTURA
EQUIPO TÉCNICO DE INFRAESTRUCTURA

Proyecto	Aula Tipo - Pre-Escolar 5.80 x 6.80 con S.S.H.H.	08
PLANTA DE TECHO	Esc. 1/50.-	

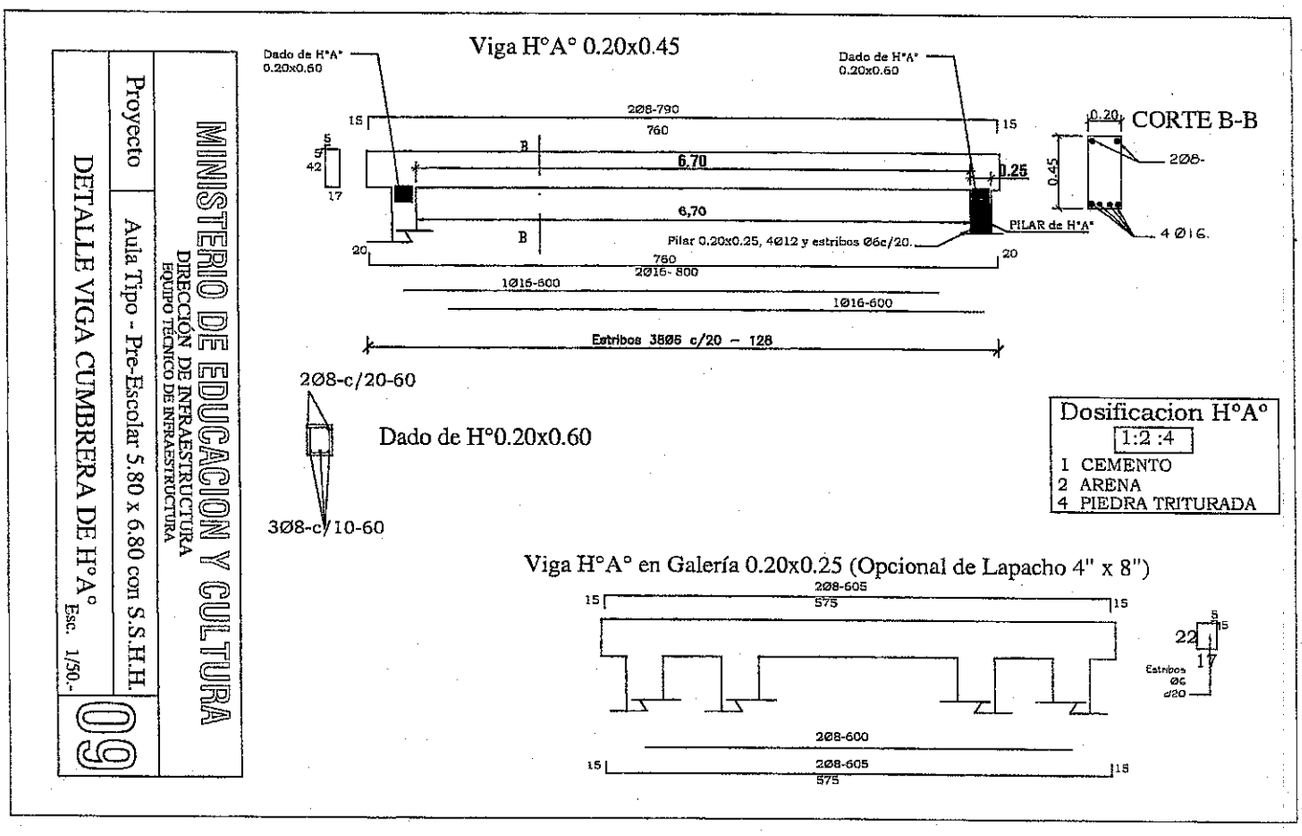

MUNICIPALIDAD DE ITAPUA POTY · DEPARTAMENTO DE OBRAS

Arq. Gloria L. Piris
Reg. Prof. N° 253
Directora de Obras

DADO DE Hº Aº DE 0.20 X 0.20 X 0.60

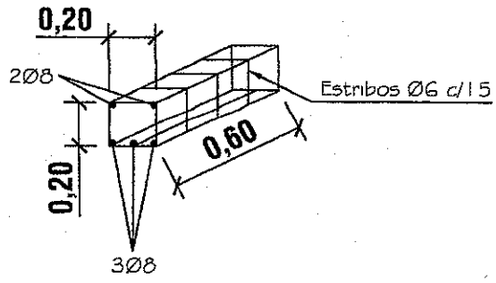

PILAR DE Hº Aº
DE 0.20 X 0.25

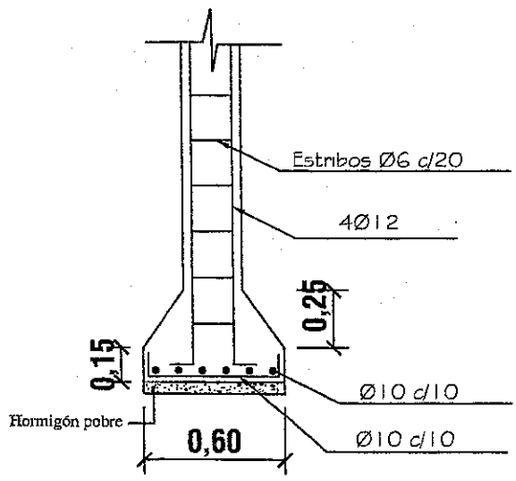

ZAPATA

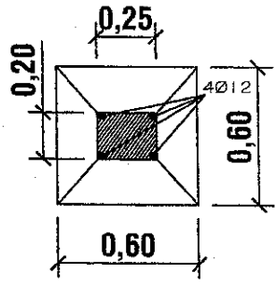

DETALLE DE ZAPATA CON
ENCADENADO INFERIOR

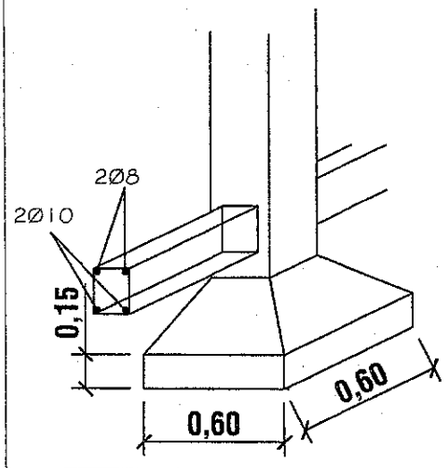

ARMADURA DE ZAPATA

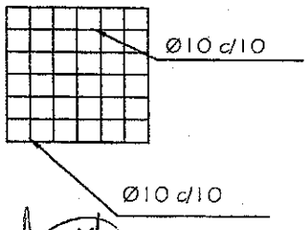

MUNICIPALIDAD DE ITAUGUA · DEPARTAMENTO DE OBRAS ·

Arq. Flora L. Piris
Reg. Prof. Nº 253
Directora de Obras

MINISTERIO DE EDUCACION Y CULTURA DIRECCIÓN DE INFRAESTRUCTURA EQUIPO TÉCNICO DE INFRAESTRUCTURA		
Proyecto	Aula Tipo - Pre-Escolar 5.80 x 6.80 con S.S.H.H.	10
DETALLE DE PILAR DE H°A° Y DADO DE HºAº Esc. 1/25		

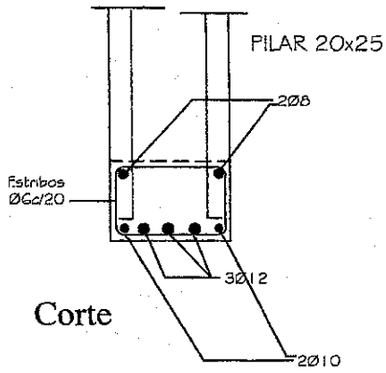

Corte

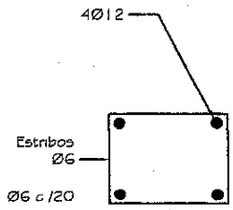

Planta

Detalle pilar de apoyo de viga principal
Sin escala

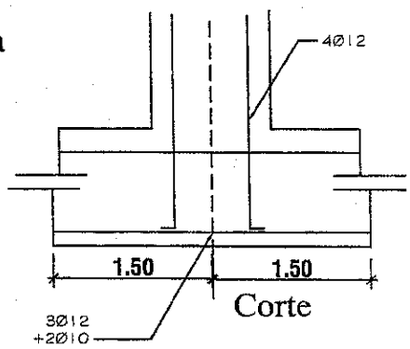

Corte

DETALLE DE PILAR DE GALERÍA

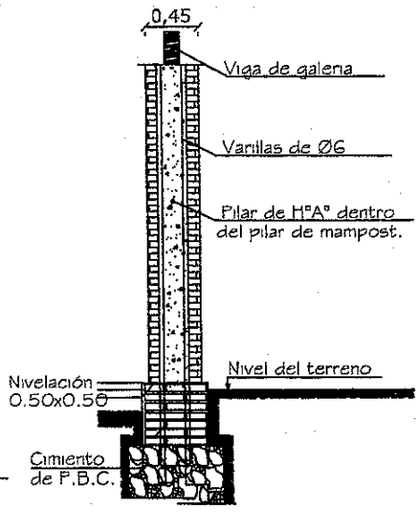

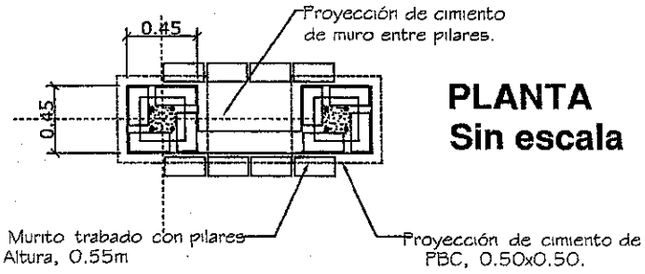

PLANTA
Sin escala

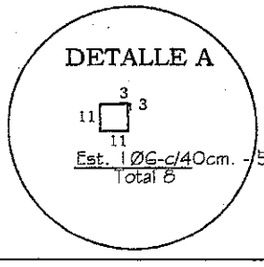

El cantero debe ser trabado a los pilares y aislado en sus cuatro caras con revoque 1:3 y una mano de asfalto sólido.

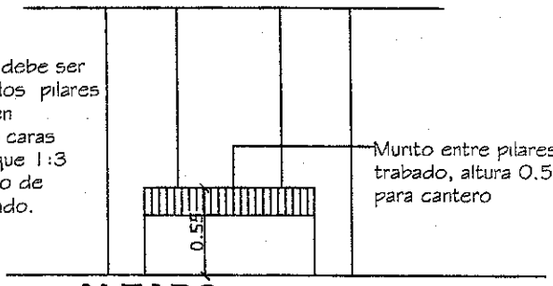

ALZADO
Sin escala

MINISTERIO DE EDUCACION Y CULTURA
DIRECCIÓN DE INFRAESTRUCTURA
EQUIPO TÉCNICO DE INFRAESTRUCTURA

Proyecto	Aula Tipo - Pre-Escolar 5.80 x 6.80 con S.S.H.H.	11
DETALLE DE PILARES		

MUNICIPALIDAD DE ITAGUA · DEPARTAMENTO DE OBRAS

Arq. Flavia L. Piris
Reg. Prof. N° 253
Directora de Obras

ENCADENADO SUPERIOR Y INFERIOR PARA MURO DE 0.30 (DOBLE 0.15)

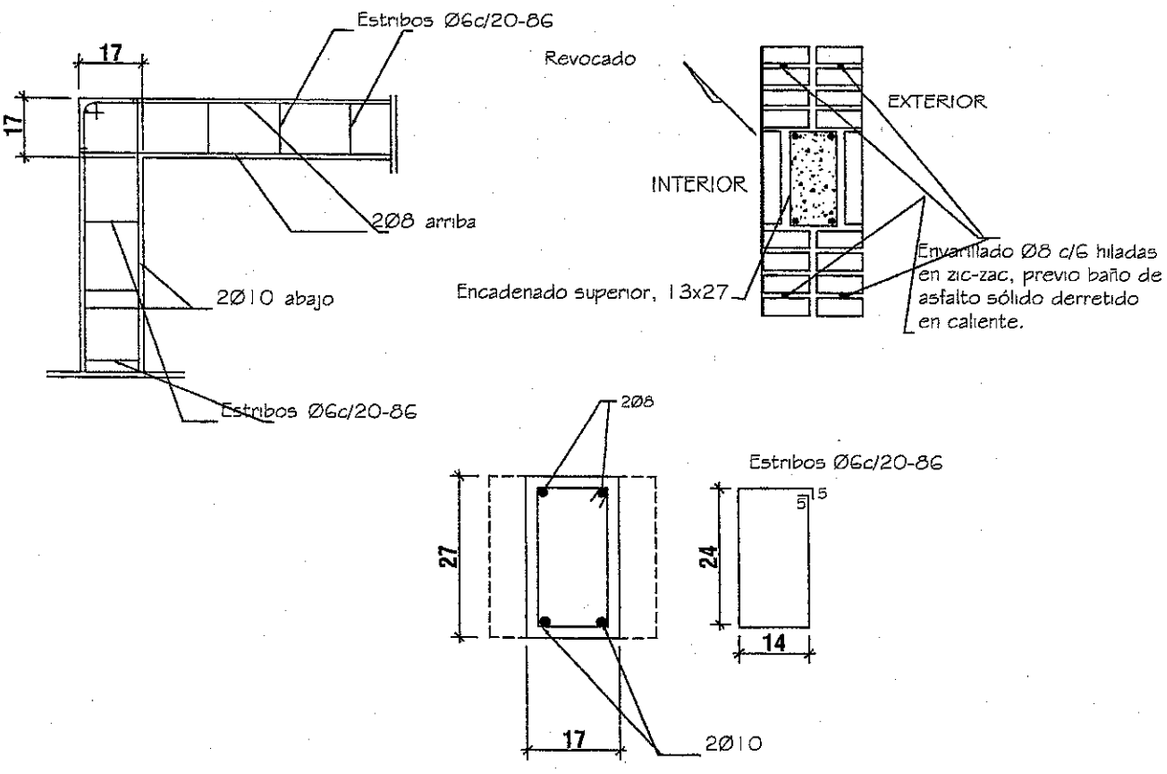

ENCADENADO SUPERIOR PARA MURO DE 0.15

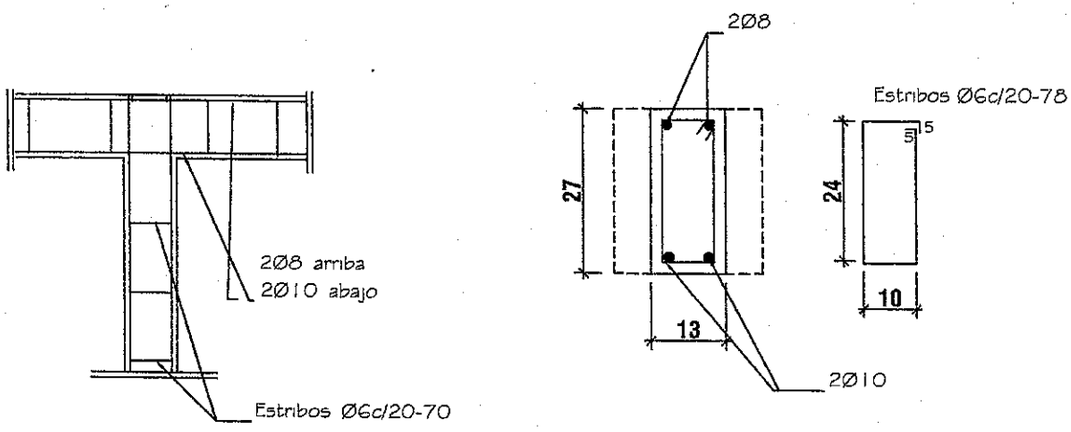

MINISTERIO DE EDUCACION Y CULTURA DIRECCIÓN DE INFRAESTRUCTURA EQUIPO TÉCNICO DE INFRAESTRUCTURA		
Proyecto	Aula Tipo - Pre-Escolar 5.80x6.80 con S.S.H.H.	12
DETALLE DE ENCADENADOS SUPERIOR E INFERIOR		

MUNICIPALIDAD DE ITAUGUÁ · DEPARTAMENTO DE OBRAS

Arq. Fiona L. Piris
Reg. Prof. N° 253
Directora de Obras

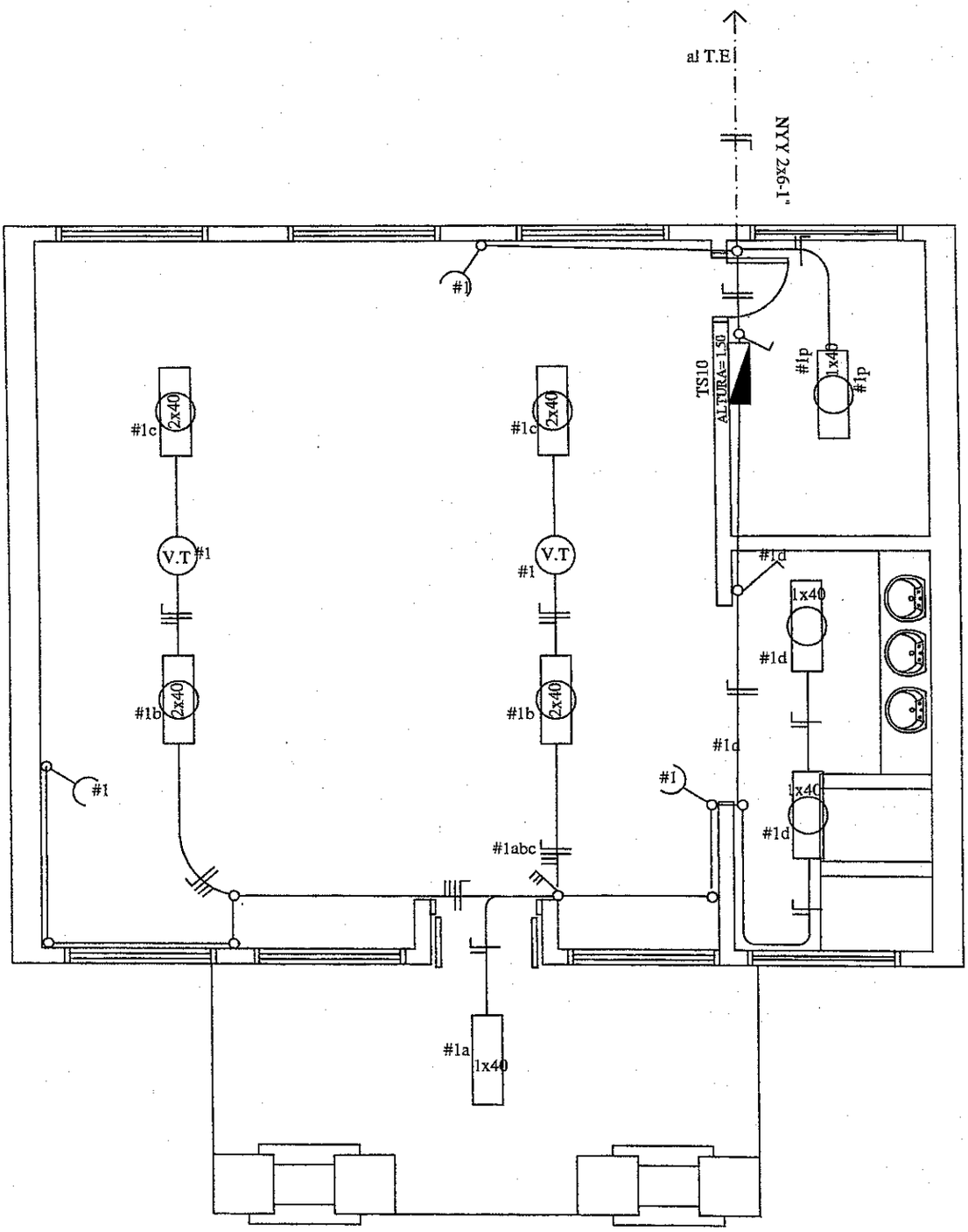

MINISTERIO DE EDUCACION Y CULTURA

DIRECCIÓN DE INFRAESTRUCTURA
EQUIPO TÉCNICO DE INFRAESTRUCTURA

Proyecto	Aula Tipo - Pre-Escolar 5.80x6.80 con S.S.H.H.	13
PLANTA DE INSTALACIÓN ELÉCTRICA Esc. 1/50.-		

MUNICIPALIDAD DE ITAUGUA · DEPARTAMENTO DE OBRAS ·

Arq. Flavia L. Piris
Reg. Prof. N° 253
Directora de Obras

CUADRO DE CARGA DEL TS10

Circuitos	Fluorescentes		Tomas	Otras Cargas	Total
	1x40w	2x40w			
#1	4	4	3	2 (V.T)	1.500
CARGA TOTAL					1.500 W

ESQUEMA DEL TS 6

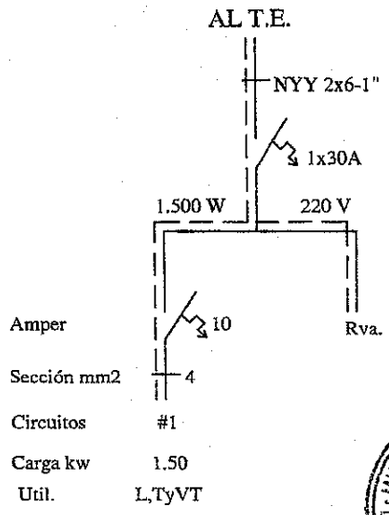

MUNICIPALIDAD DE ITAUGUA · DEPARTAMENTO DE OBRAS ·

Arq. Gloria L. Piris
Reg. Prof. N° 253
Directora de Obras

OBSERVACION:
LOS ELECTRODUCTOS NO ACOTADOS SON DE 5/8".
LOS CONDUCTORES NO ACOTADOS SON DE 2mm2.
LOS FLUORESCENTES DEBEN DE TENER EL FACTOR DE POTENCIA CORREGIDO.(CAPACITORES 1 POR CADA ARTEFACTO)
LOS T.C.V. SON TABLEROS DE COMANDO DE VENTILADORES Y DEBEN IR EMPOTRADOS Y CONTENIDOS EN UNA CAJA DE METAL.
LOS VENTILADORES DE TECHO DEBEN ESTAR COLGADOS POR ENCIMA DE LOS EQUIPOS FLUORESCENTES PARA EVITAR SOMBRAS, POR LO MENOS 20 CMS.

MINISTERIO DE EDUCACION Y CULTURA
DIRECCIÓN DE INFRAESTRUCTURA
EQUIPO TÉCNICO DE INFRAESTRUCTURA

Proyecto	Aula Tipo - Pre-Escolar 5.80x6.80 con S.S.H.H.	14
PLANTA DE INSTALACIÓN ELÉCTRICA Esc. 1/50.-		

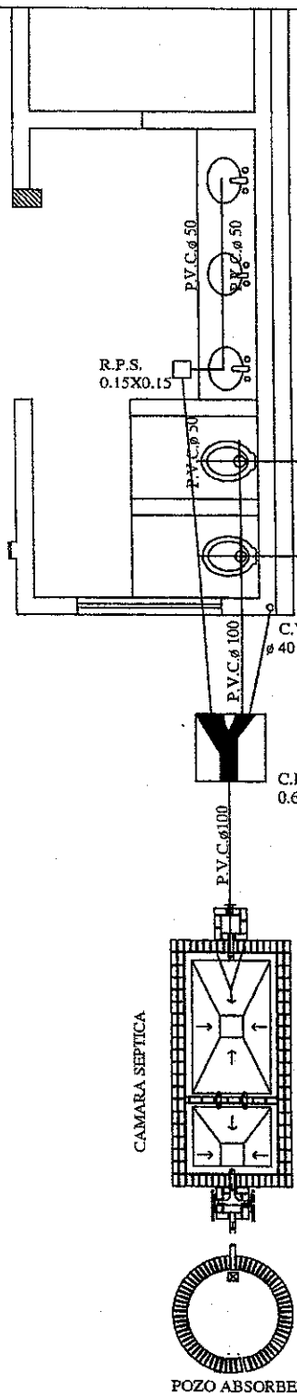

Planta inst. desague cloacal esc.— 1:50

Obs.: La pend. de las cañerías deberán ser 0.5%

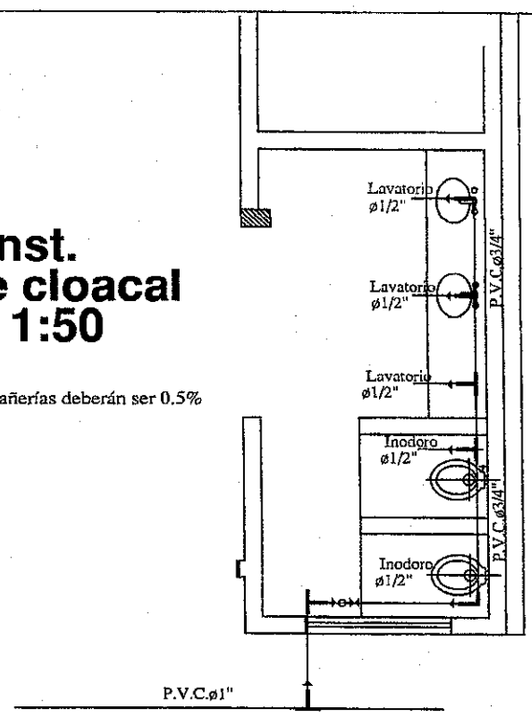

Planta instalacion agua corriente esc.— 1:50

Observación: El caño de PVC Ø3/4 de los lavatorios, deben estar a 20cm del zócalo.

MUNICIPALIDAD DE ITAUGUA · DEPARTAMENTO DE OBRAS

Arq. Gloria C. Paris
Reg. Prof. Nº 53
Directora de Obras

Esc. 1/50.-

MINISTERIO DE EDUCACION Y CULTURA DIRECCIÓN DE INFRAESTRUCTURA EQUIPO TÉCNICO DE INFRAESTRUCTURA		
Proyecto	Aula Tipo - Pre-Escolar 5.80 con S.S.H.H.	15
INSTALACIONES SANITARIA Y AGUA CORRIENTE		

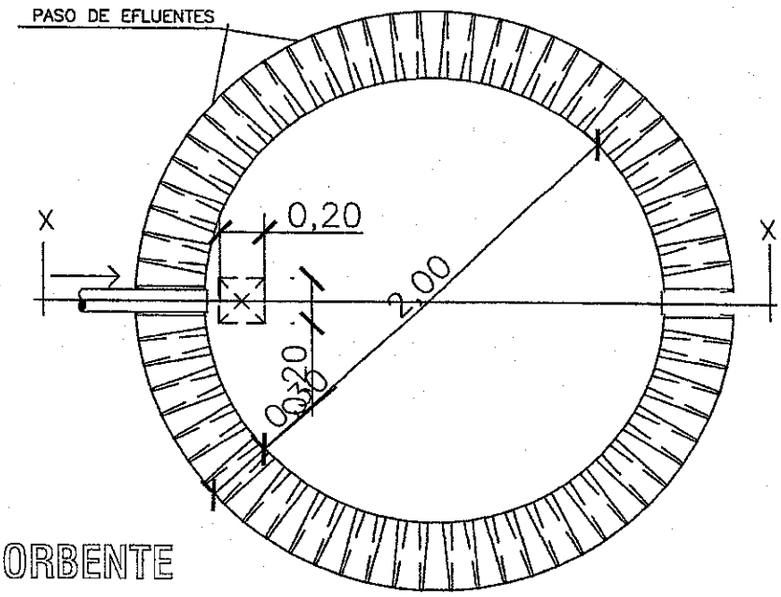

PLANTA
POZO ABSORBENTE

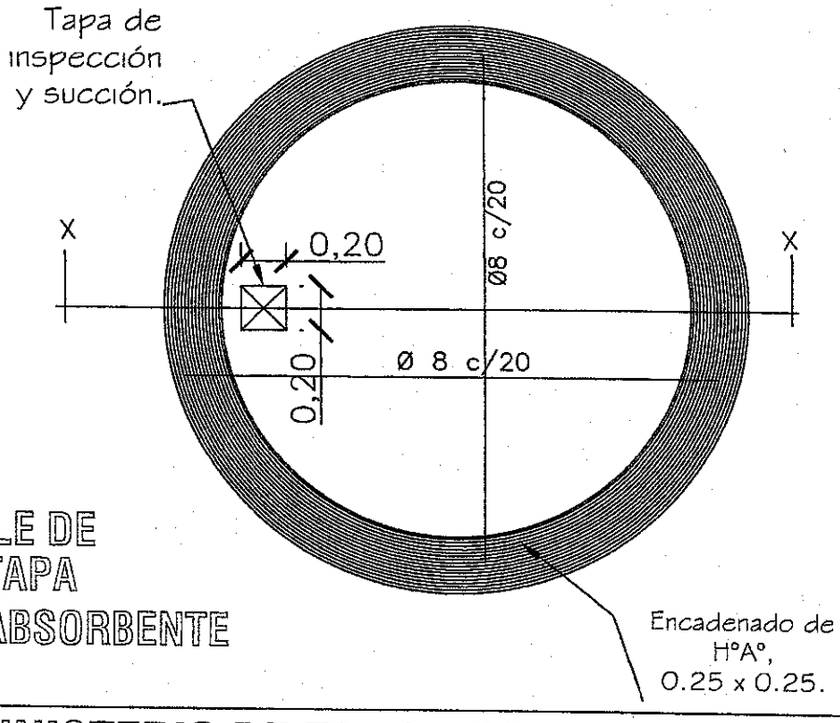

DETALLE DE
LOSA TAPA
POZO ABSORBENTE

MINISTERIO DE EDUCACION Y CULTURA DIRECCIÓN DE INFRAESTRUCTURA EQUIPO TÉCNICO DE INFRAESTRUCTURA		
	Aula Tipo - Pre-Escolar 5.80x6.80 con S.S.H.H.	16
DETALLE DE POZO CIEGO Sin Escala		

Arq. Gloria L. Pirs
Reg. Prof. N° 253
Directora de Obras

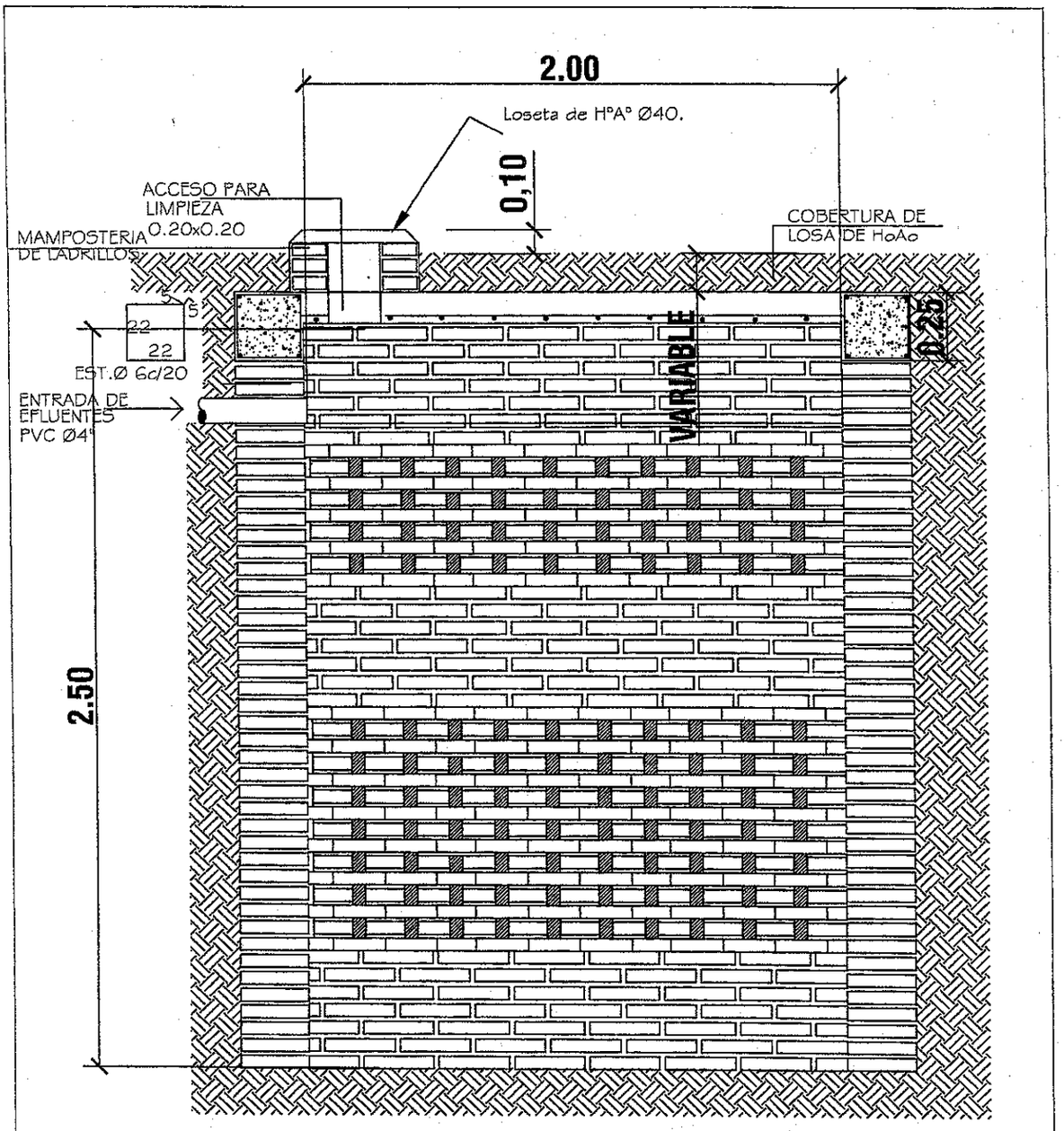

POZO ABSORBENTE
ESC. 1:20

CORTE X-X
ESC. 1:20

MINISTERIO DE EDUCACION Y CULTURA DIRECCIÓN DE INFRAESTRUCTURA EQUIPO TÉCNICO DE INFRAESTRUCTURA		
	Aula Tipo - Pre-Escolar 5.80x6.80 con S.S.H.H.	17
DETALLE DE POZO CIEGO Esc. 1/20.-		

Arq. Flora L. Piris
Reg. Prof. N° 253
Directora de Obras

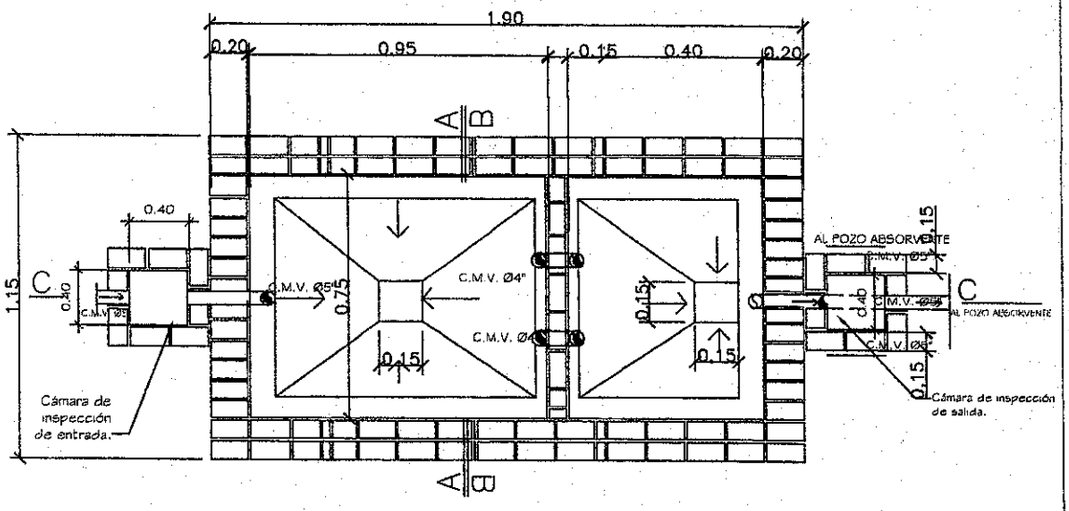

PLANTA CAMARA SEPTICA
Sin escala

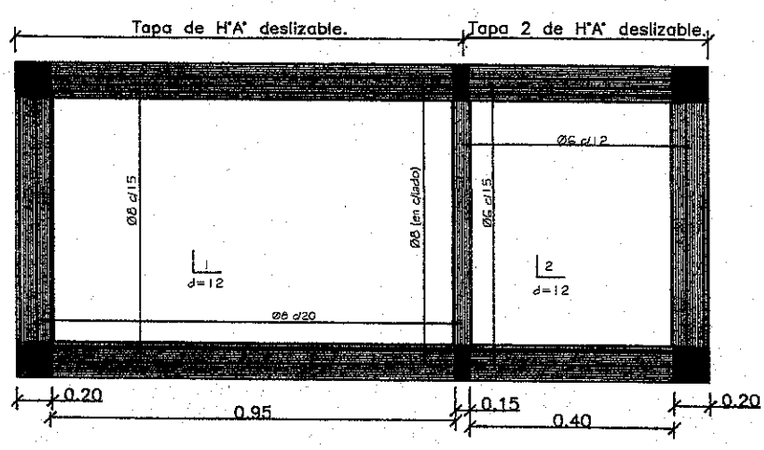

DETALLE DE LOSA TAPA CAMARA SEPTICA
Sin escala

MINISTERIO DE EDUCACION Y CULTURA DIRECCIÓN DE INFRAESTRUCTURA EQUIPO TÉCNICO DE INFRAESTRUCTURA		
Proyecto	Aula Tipo - Pre-Escolar 5.80x6.80 con S.S.H.H.	18
DETALLE DE CÁMARA SÉPTICA Sin escala		

Arq. Flora L. Piris
Reg. Prof. N° 253
Directora de Obras

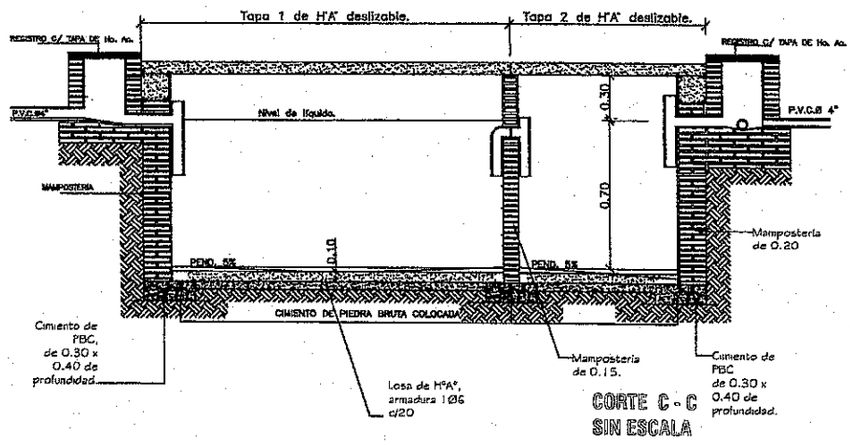

MINISTERIO DE EDUCACION Y CULTURA

DIRECCIÓN DE INFRAESTRUCTURA
EQUIPO TECNICO DE INFRAESTRUCTURA

Aula Tipo - Pre-Escolar 5.80x6.80 con S.S.H.H.

DETALLE DE CÁMARA SÉPTICA

Sin escala

19

MUNICIPALIDAD DE ITAUGUA • DEPARTAMENTO DE OBRAS •

Arq. Flora L. Piris
Reg. Prof. N° 253
Directora de Obras

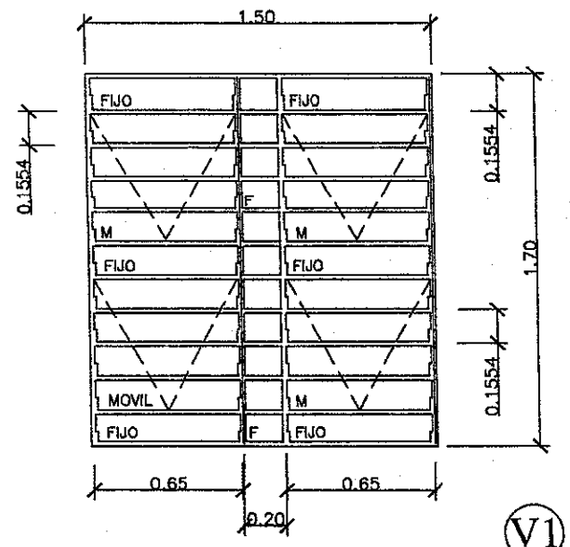

DETALLE DE BALANCINES

M:
F:

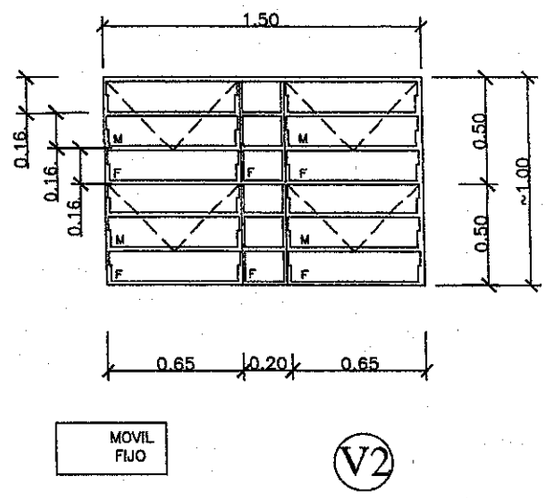

OBS.: COLOCAR LOS BALANCINES EN LA PARTE INTERNA DE LOS MUROS DE MAMPOSTERÍA, PARA EVITAR QUE LOS COMANDOS TOPEN CON LOS MISMOS.

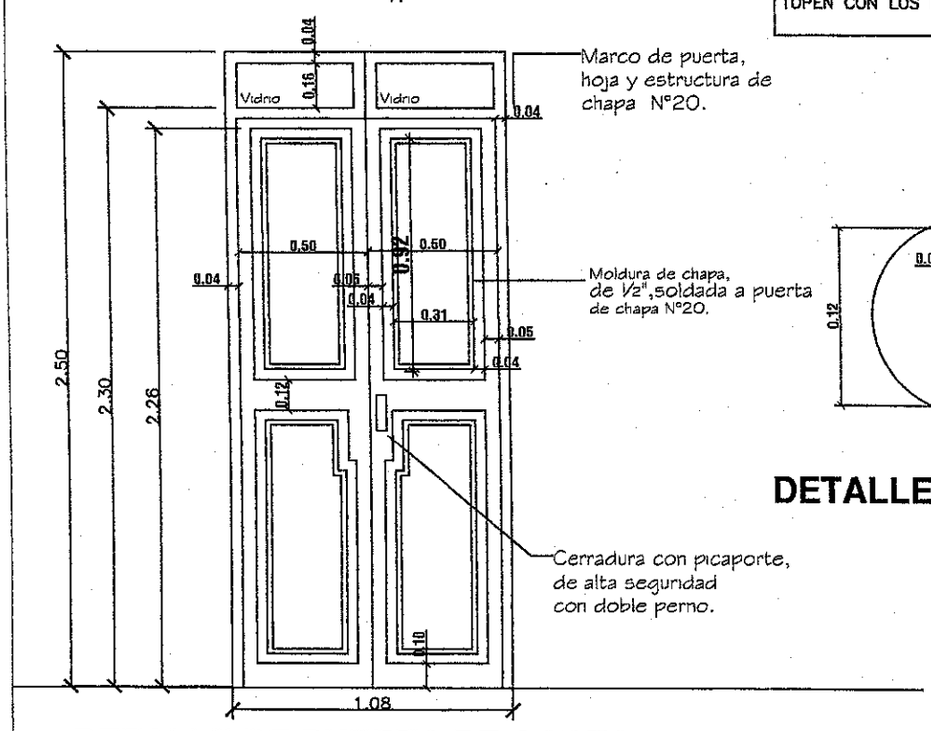

DETALLE DE PUERTA DE ACCESO

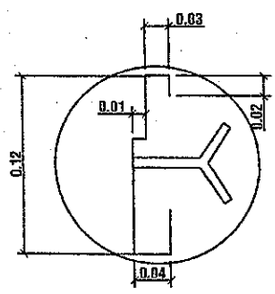

DETALLE DE MARCO

MINISTERIO DE EDUCACION Y CULTURA DIRECCIÓN DE INFRAESTRUCTURA EQUIPO TÉCNICO DE INFRAESTRUCTURA		
Proyecto	Aula Tipo - Pre-Escolar 5.80 x 6.80 con S.S.H.H.	20
DETALLE DE ABERTURAS METÁLICAS	Esc. 1/50.-	

MUNICIPALIDAD DE ITAUGUA · DEPARTAMENTO DE OBRAS

Arq. Gloria L. Piris
Reg. Prof. N° 253
Directora de Obras

PIZARRÓN MÓVIL

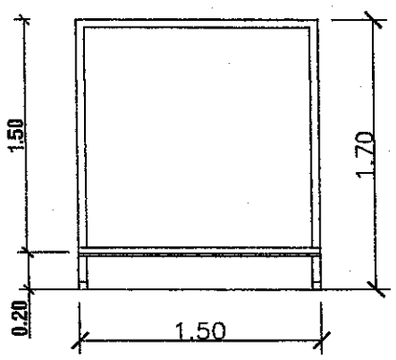

ALZADO

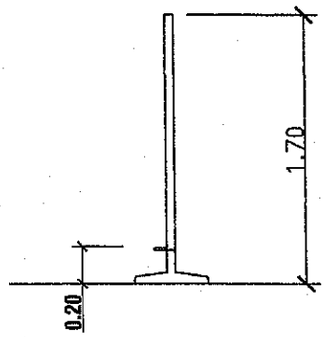

ALZADO LATERAL

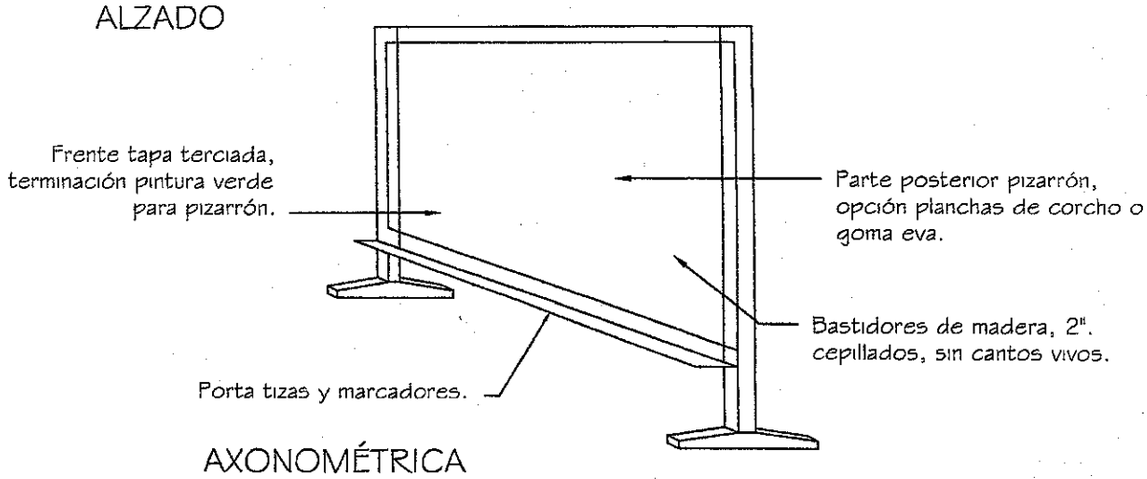

AXONOMÉTRICA

MAMPARA DIVISORIA ÁREA DESCANSO

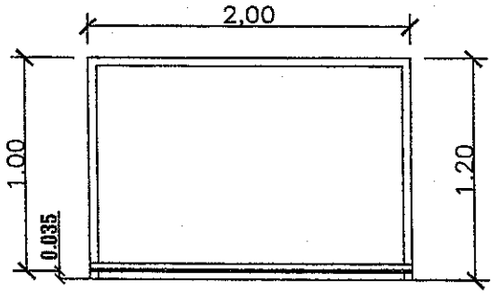

ALZADO

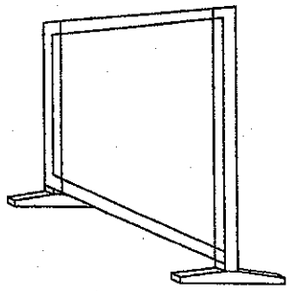

AXONOMÉTRICA

MINISTERIO DE EDUCACION Y CULTURA
DIRECCIÓN DE INFRAESTRUCTURA
EQUIPO TÉCNICO DE INFRAESTRUCTURA

Proyecto	Aula Tipo - Pre-Escolar 5.80 x 6.80 con S.S.H.H.	21
	DETALLE PIZARRÒN MÒVIL Y MAMPARA DIVISORIA	

MUNICIPALIDAD DE ITAUGUÁ • DEPARTAMENTO DE OBRAS •

Arq. Flavia L. Piris
Reg. Prof. N° 253
Directora de Obras