MUNICIPALIDAD DE PRESIDENTE FRANCO
DIRECCION DE OBRAS PÚBLICAS
Av. Dr. Gaspar Rodriguez de Francia – Tel/Fax; (595) 61 550 042
Presidente Dr. Manuel Franco – República del Paraguay

P. UBICACION

OBRA: BLOQUE 2 AULAS TIPO DE 5,80 X 6,80 - UTILIZANDO VIGA DE H° A° C/ TEJAS
UBICACIÓN: Escuela Basica N° 7.871 BELLO AMANECER
FECHA: 20/07/16

ARQ. GUSTAVO MORA
Municipalidad Pdte. Franco
Pat. N° 1835

MUNICIPALIDAD DE PRESIDENTE FRANCO
DIRECCION DE OBRAS PÚBLICAS
Av. Dr. Gaspar Rodriguez de Francia – Tel/Fax; (595) 61 550 042
Presidente Dr. Manuel Franco – República del Paraguay

ZONIFICACION

OBRA: BLOQUE 2 AULAS TIPO DE 5,80 X 6,80 - UTILIZANDO VIGA DE H° A° C/ TEJAS
UBICACIÓN: Escuela Basica N° 7.871 BELLO AMANECER
FECHA: 20/07/16

ARQ. GUSTAVO MORA
Municipalidad Pdte. Franco
Pat. N° 1835

2 AULAS TIPO 5.80 x 6.80
CON TECHO DE TEJAS

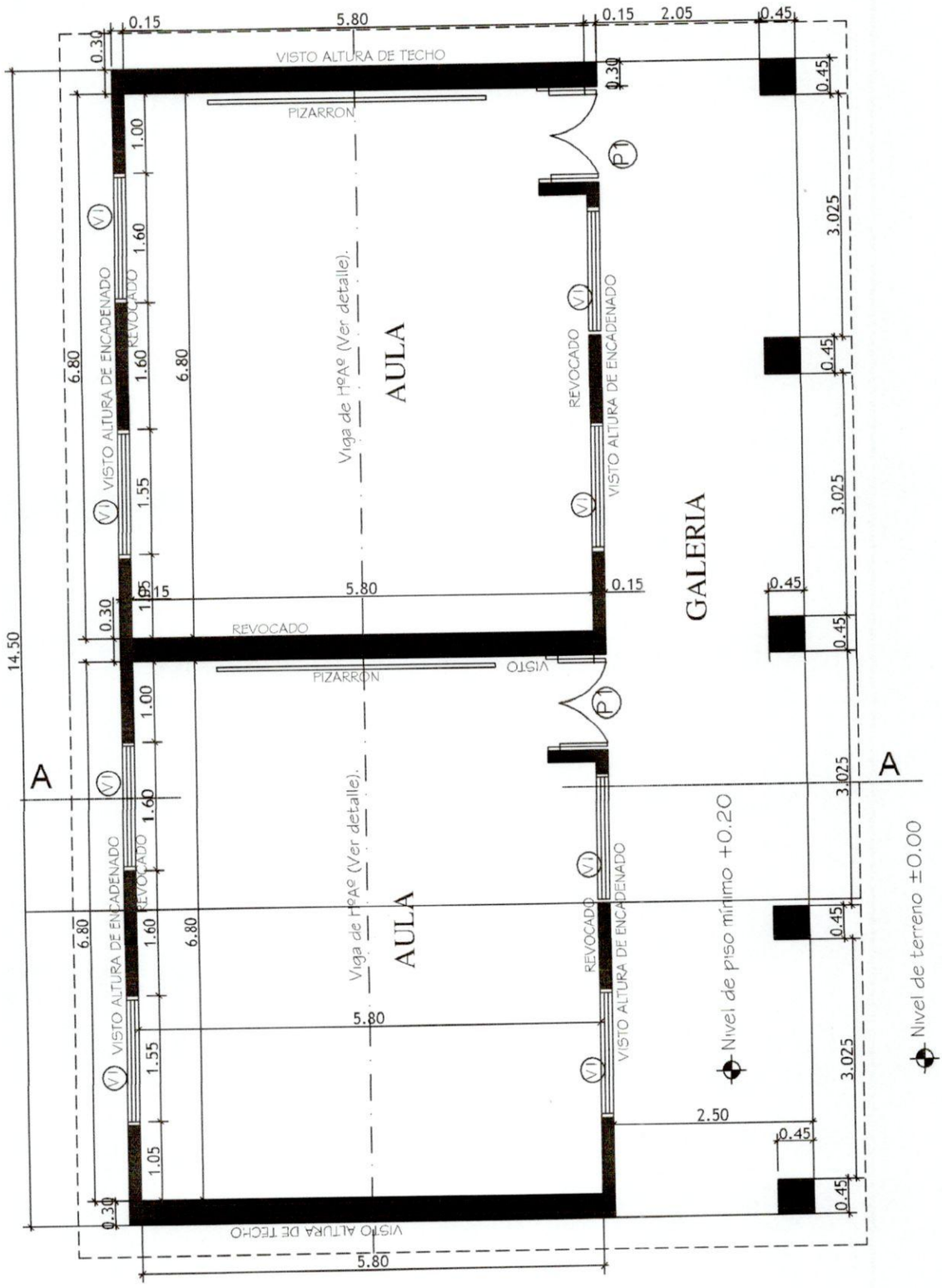

MINISTERIO DE EDUCACION Y CULTURA

DIRECCIÓN DE INFRAESTRUCTURA

2 Aulas tipo 5.80 x 6.80 con techo de tejas	PLANTA ARQUITECTONICA	01 Escala: 1/75

ARQ. GUSTAVO MORA
Municipalidad Pdte. Franco
Pat. Nº 1835

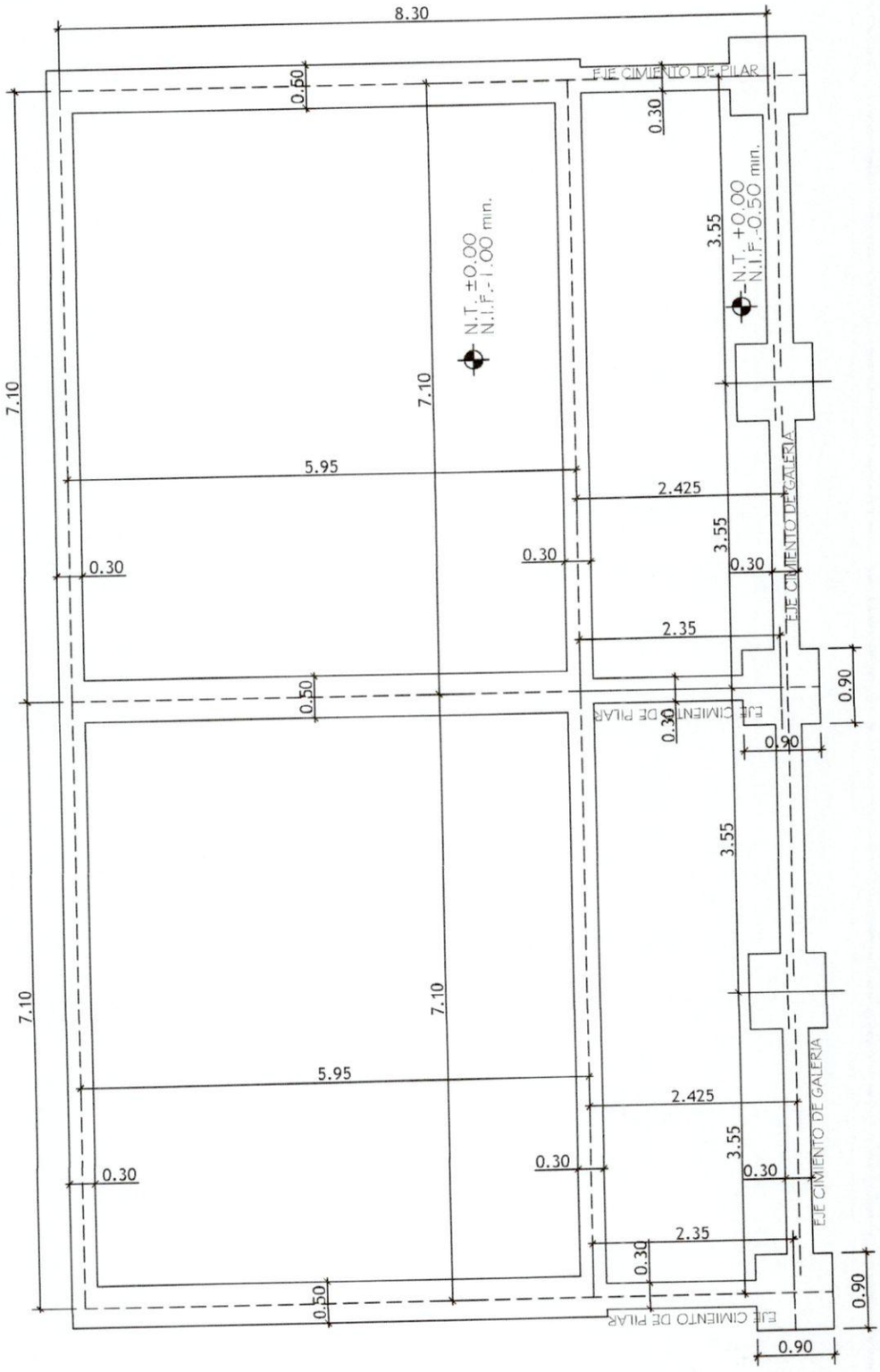

MINISTERIO DE EDUCACION Y CULTURA DIRECCIÓN DE INFRAESTRUCTURA		02
2 Aulas tipo 5.80 x 6.80 con techo de tejas	PLANTA FUNDACION	Esc. 1/75

ARQ. GUSTAVO MORA
Municipalidad Pdte. Franco
Pat. N° 1835

Obs. Los balacines deberán ser colocados en el proceso de construcción de los muros de elevación y pilares, a eje de la viga de encadenado superior.

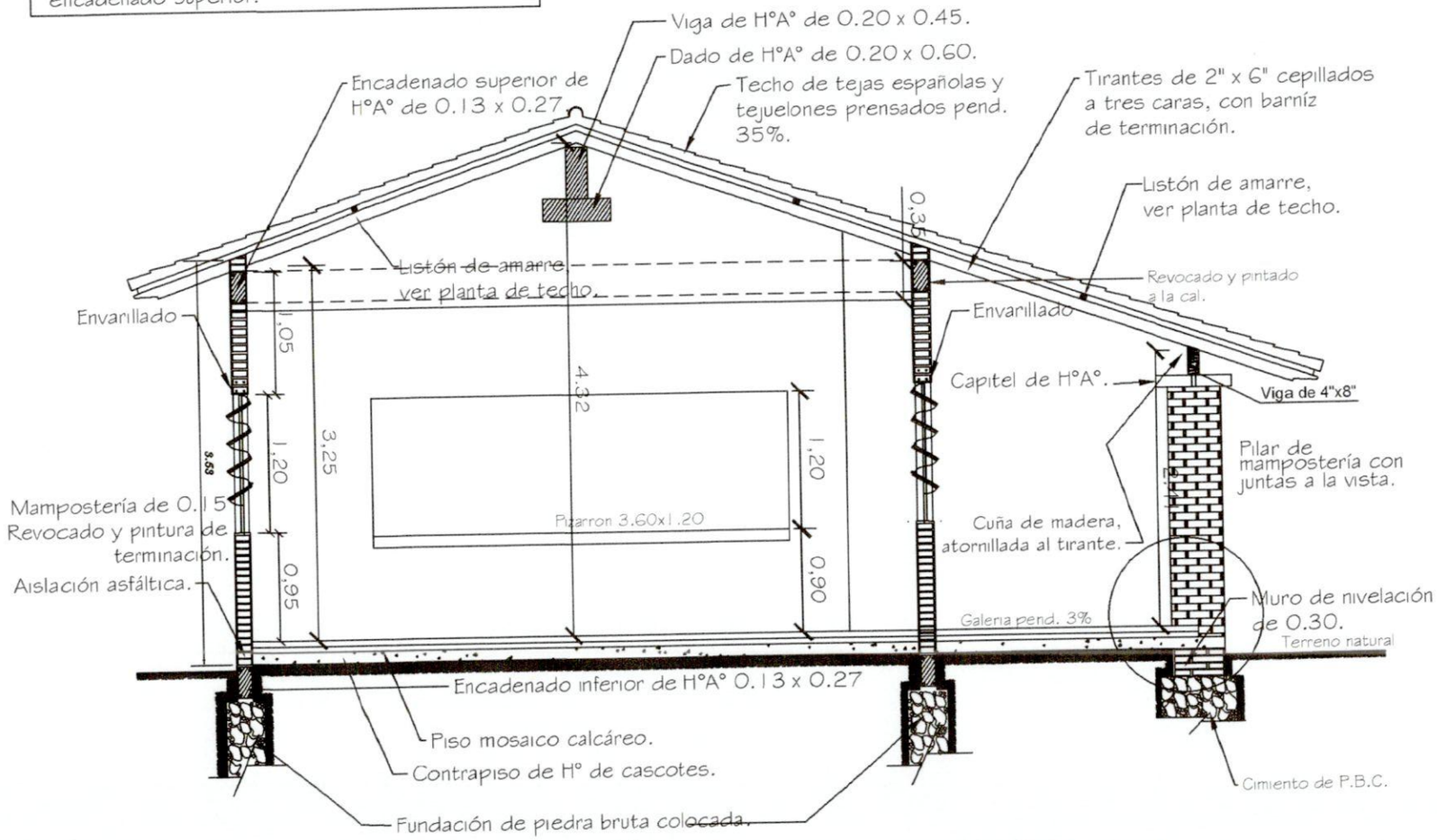

CORTE A-A

MINISTERIO DE EDUCACION Y CULTURA
DIRECCIÓN DE INFRAESTRUCTURA
2 Aulas tipo 5.80 x 6.80 con techo de tejas
CORTE TRANSVERSAL
03
Esc.: 1/100

ARQ. GUSTAVO MORA
Municipalidad Pte. Franco
Pat. N° 1835

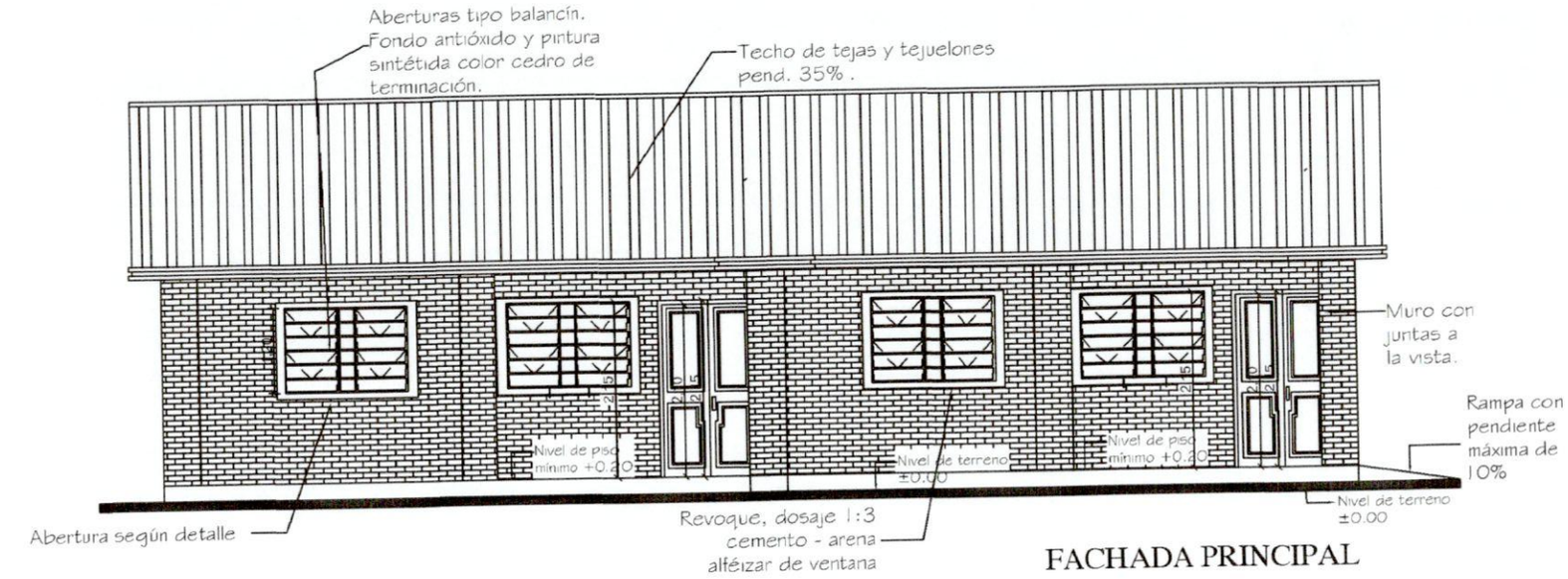

FACHADA PRINCIPAL

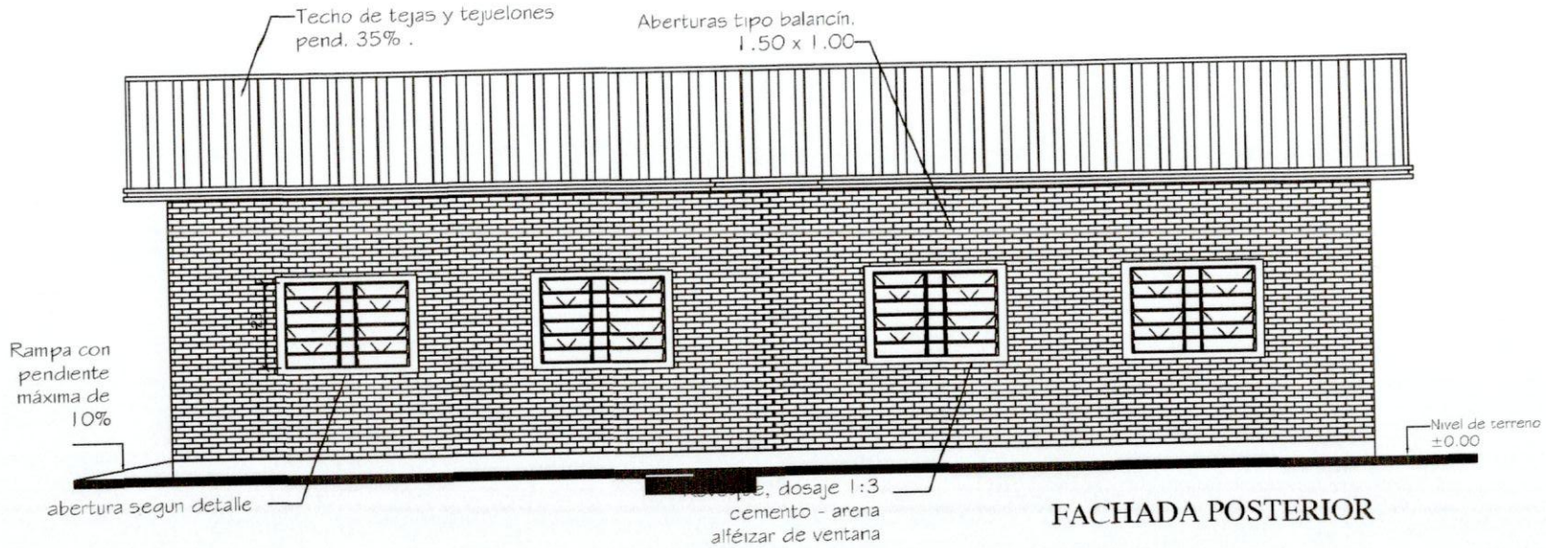

FACHADA POSTERIOR

MINISTERIO DE EDUCACION Y CULTURA

DIRECCIÓN DE INFRAESTRUCTURA

2 Aulas tipo 5.80 x 6.80 con techo de tejas | FACHADA FRONTAL Y POSTERIOR | Sin Escala | 04

ARQ. GUSTAV
Municipalidad
Pat. N°

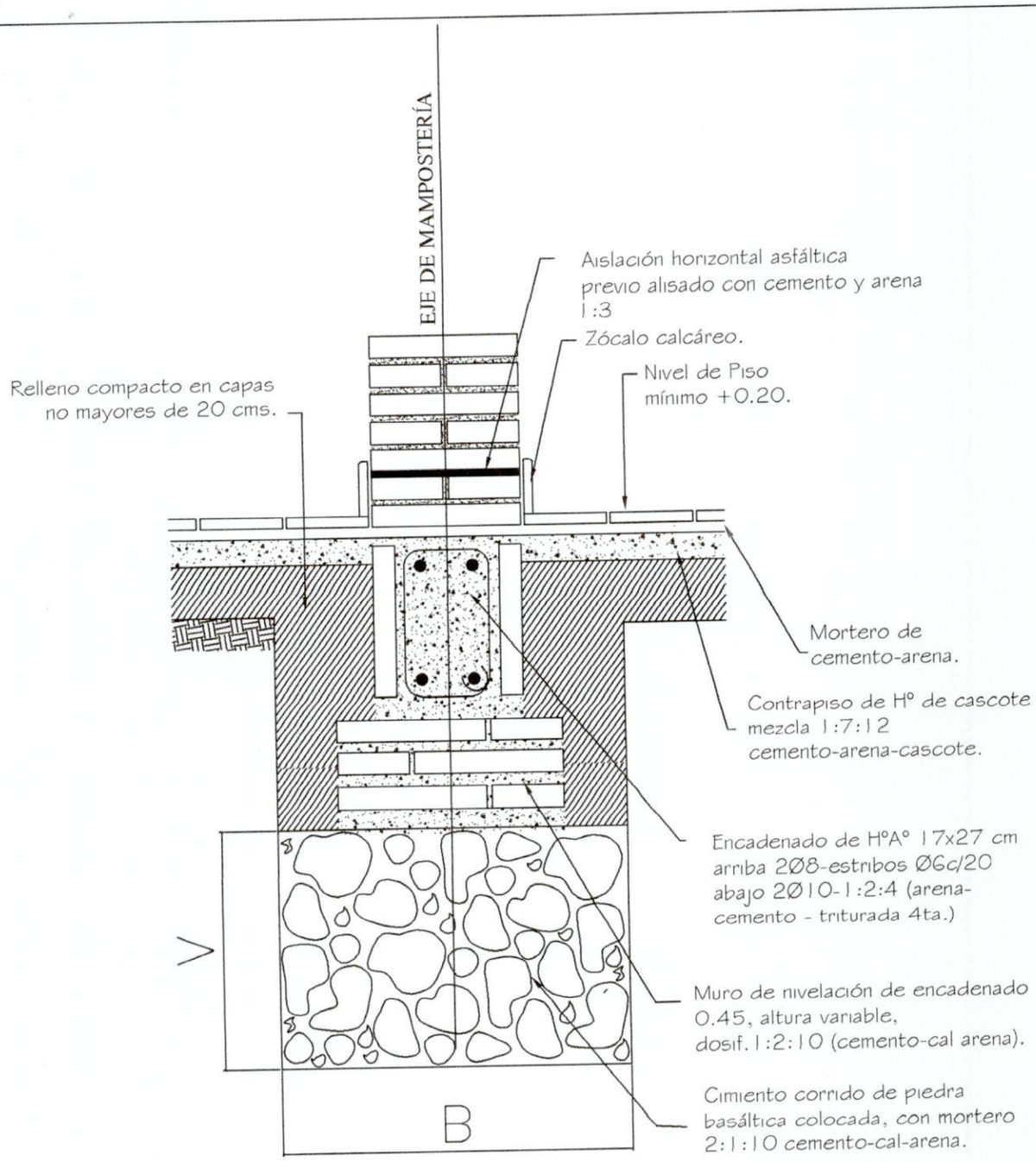

Obs.:

V = variable

B = ancho de cimentación

MINISTERIO DE EDUCACION Y CULTURA DIRECCIÓN DE INFRAESTRUCTURA		05
2 Aulas tipo 5.80 x 6.80 con techo de tejas	DETALLE FUNDACION	Sin Escala

ARQ. GUSTAVO MORA
Municipalidad Pdte. Franco
Pat. Nº 1835

DETALLE DE CUÑA

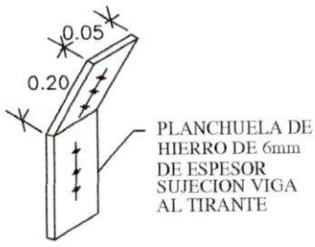

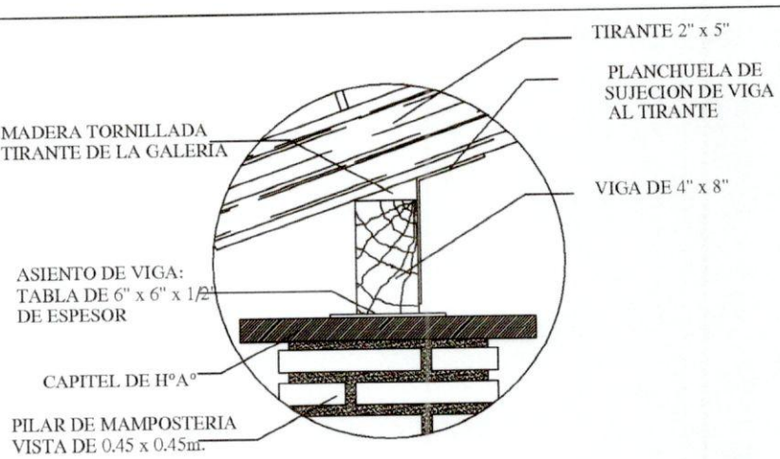

Obs.: Para todas las aulas en los apoyos de los tirantes sobre las vigas de galerias, dichos tirantes deberán encuñarse, con cuñas de madera tornilladas y planchuela según detalle, cada tirante intermedio

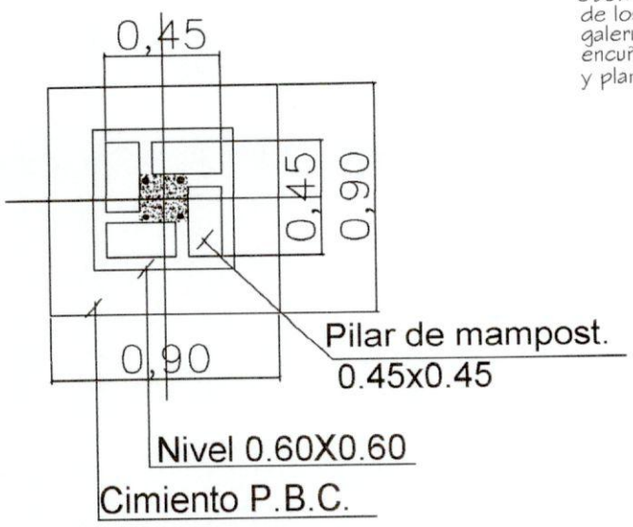

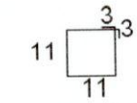

Est. 10Ø-c/40cm. - 50cm.

Total 8

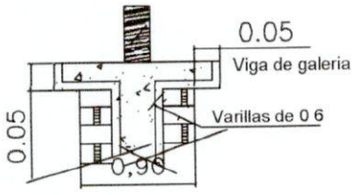

DETALLE CAPITEL

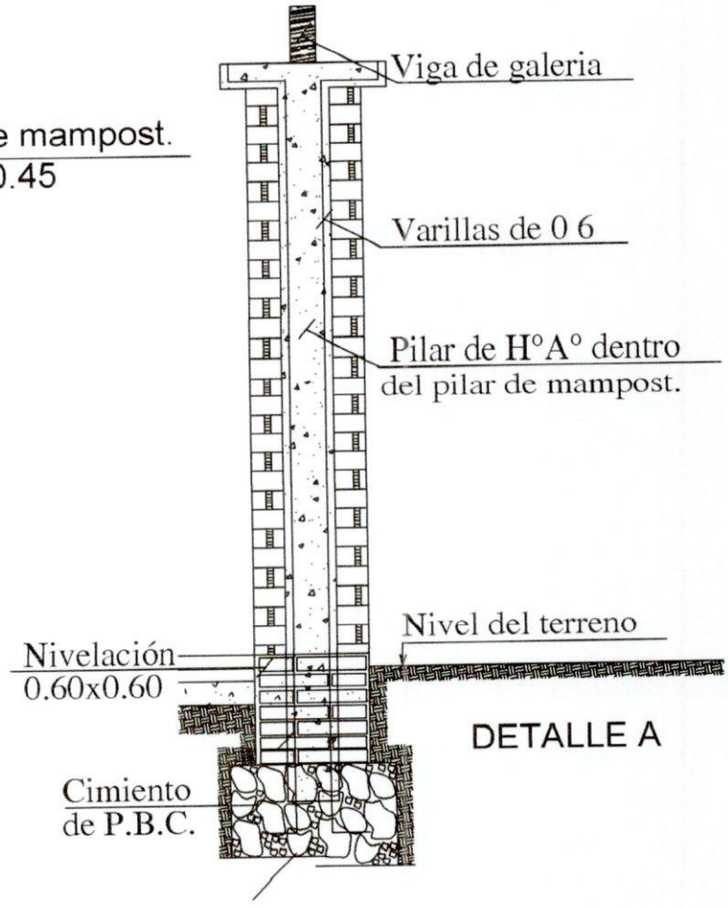

DETALLE A

MINISTERIO DE EDUCACION Y CULTURA DIRECCIÓN DE INFRAESTRUCTURA		06
2 Aulas tipo 5.80 x 6.80 con techo de tejas	DETALLES VARIOS	Sin Escala

ARQ. GUSTAVO MORA
Municipalidad Pdte. Franco
Pat. Nº 1835

VIGA Y DADO DE HºAº

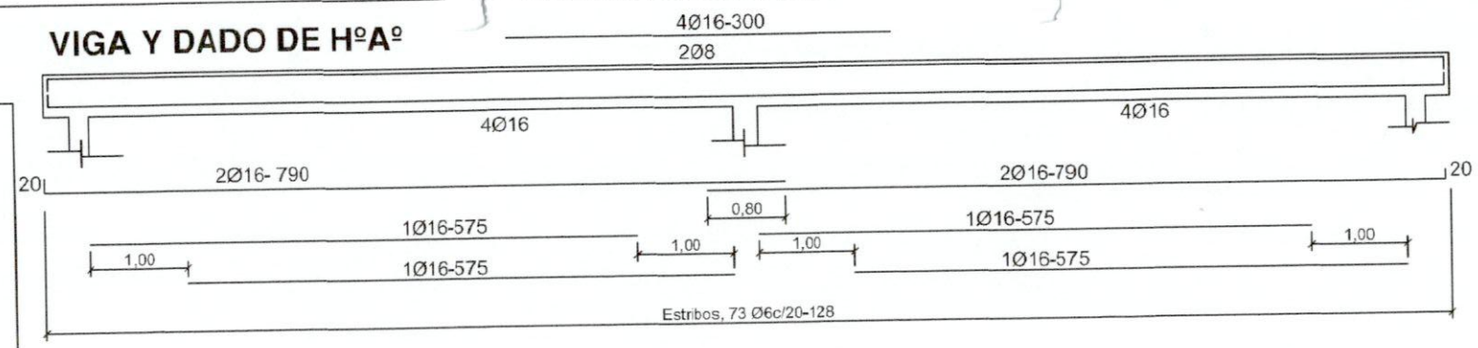

Viga H°A° 0.20x0.45

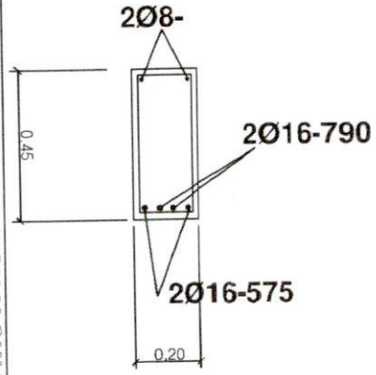

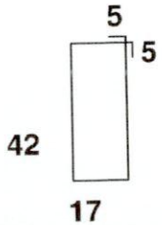

DADO DE Hº Aº DE 0.20 X 0.25 X 0.60

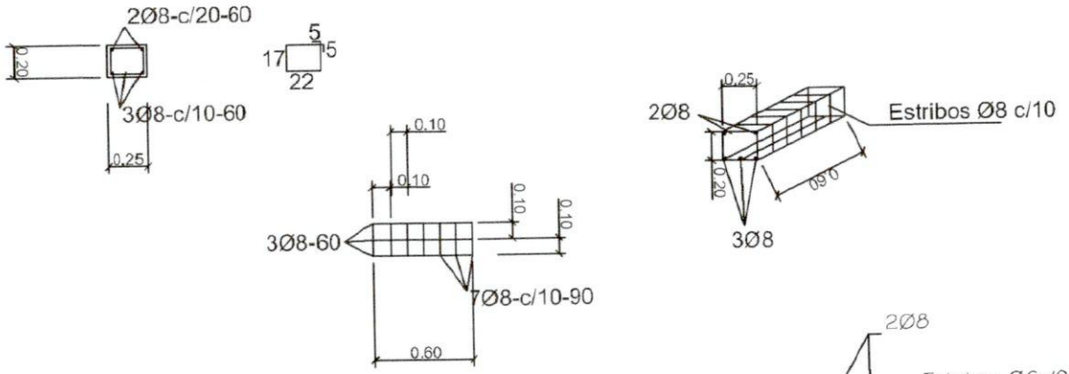

ENCADENADO SUPERIOR E INFERIOR

PAREDES DE 0.15 Y DE 0.30

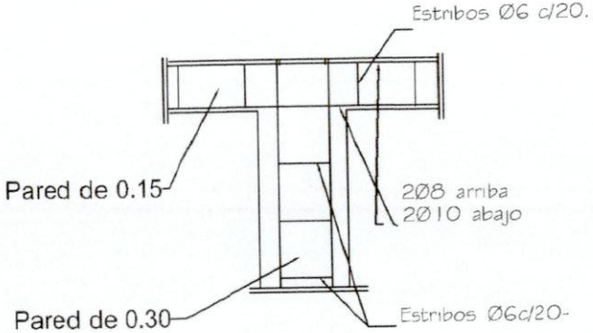

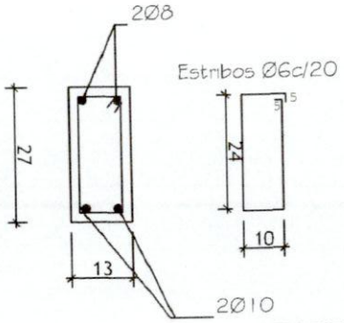

PARED DE 0.15

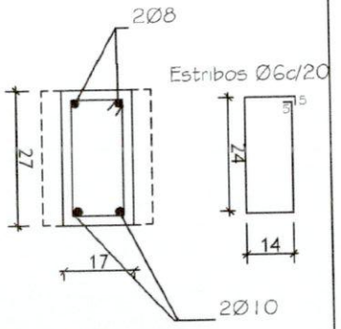

PARED DE 0.30

MINISTERIO DE EDUCACION Y CULTURA

DIRECCIÓN DE INFRAESTRUCTURA

2 Aulas tipo 5.80 x 6.80 con techo de tejas

DETALLES ESTRUCTURAS DE H°A°

Sin Escala

07

ARQ. GUSTAVO MORA
Municipalidad Pdte. Franco
Pat. Nº 1635

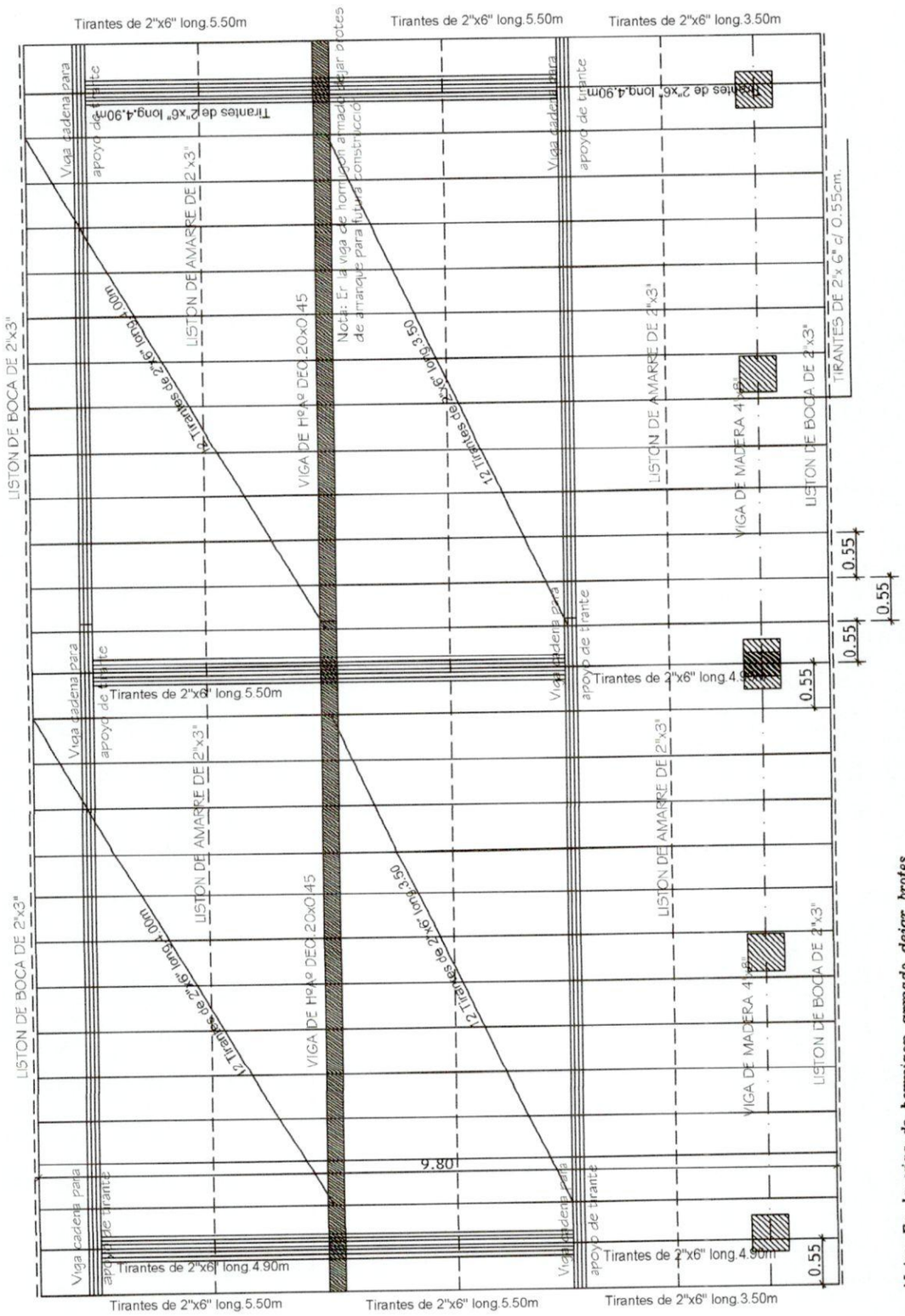

Obs.: Los aleros extremos del bloques serán de 0.40m. y los aleros longitudinales del bloque serán de 0.70m., contados del lado de la galera apartir de la viga de apoyo del tirante, y en el opuesto apartir del muro.

Nota: En la viga de hormigon armado dejar brotes de arranque para futura construcción

MINISTERIO DE EDUCACION Y CULTURA

DIRECCIÓN DE INFRAESTRUCTURA

2 Aulas tipo 5.80 x 6.80 con techo de tejas	PLANTA ESTRUCTURA DE TECHO	Esc.: 1/75

08

ARQ. GUSTAVO MORA
Municipalidad Pdte. Franco
Pat. Nº 1835

DETALLE DADO DE Ho. Ao

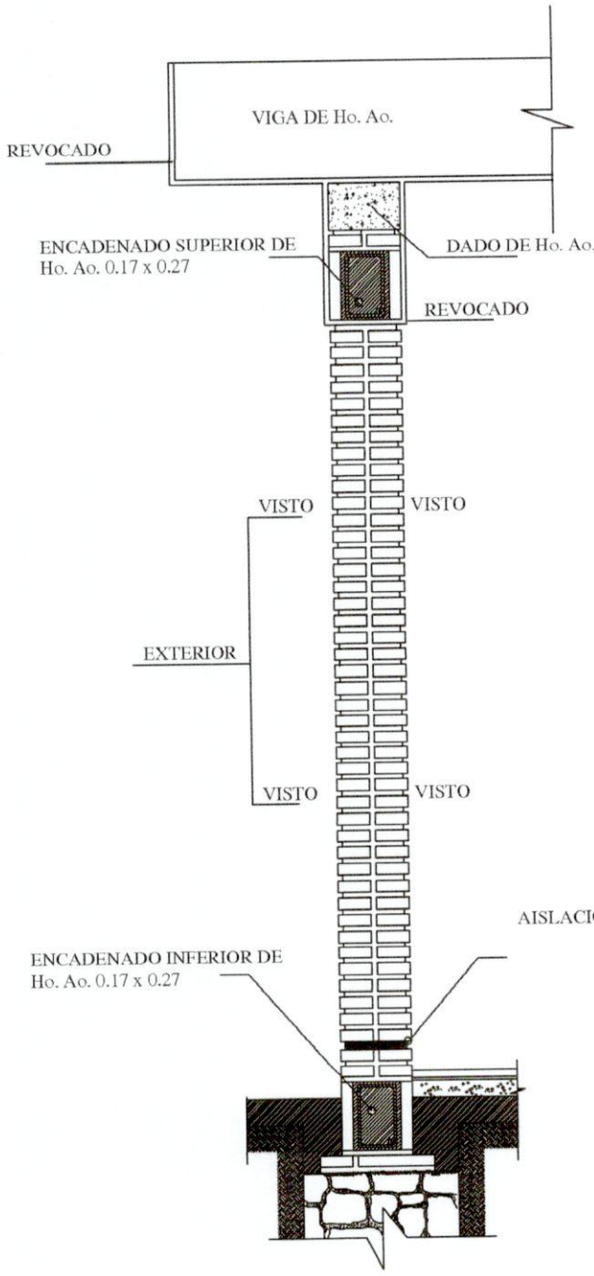

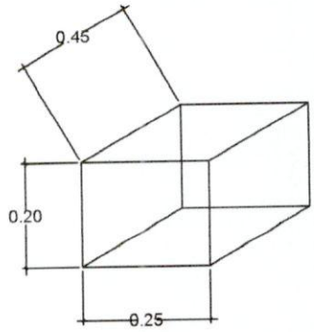

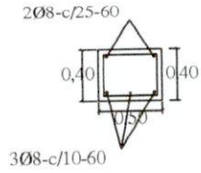

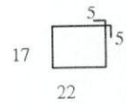

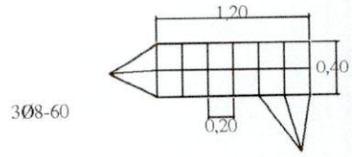

OBS.:

EN LOS CASOS DE QUE EL AULA SEA
CONSTRUIDA COMO ULTIMA DEL BLOQUE
LA PARED EXTERIOR LLEVARA LOS LADRILLOS
CON JUNTAS A LA VISTA HASTA
LA ALTURA DE TECHO, LA VIGA Y EL DADO
DE Ho. Ao. SERAN REVOCADOS.
SI EL AULA A CONSTRUIR ES ANEXA LA
PARED TRANSVERSAL SERA CON JUNTAS
A LA VISTA A AMBOS LADOS HASTA EL
ENCADENADO SUPERIOR Y REVOCADO
HASTA EL TECHO, TAMBIEN LA VIGA Y EL DADO.

MINISTERIO DE EDUCACION Y CULTURA DIRECCIÓN DE INFRAESTRUCTURA		10
2 Aulas tipo 5.80 x 6.80 con techo de tejas	DETALLES VARIOS	Sin Escala

ARQ. GUSTAVO MORA
Municipalidad Pdte. Franco
Pat. N° 1835

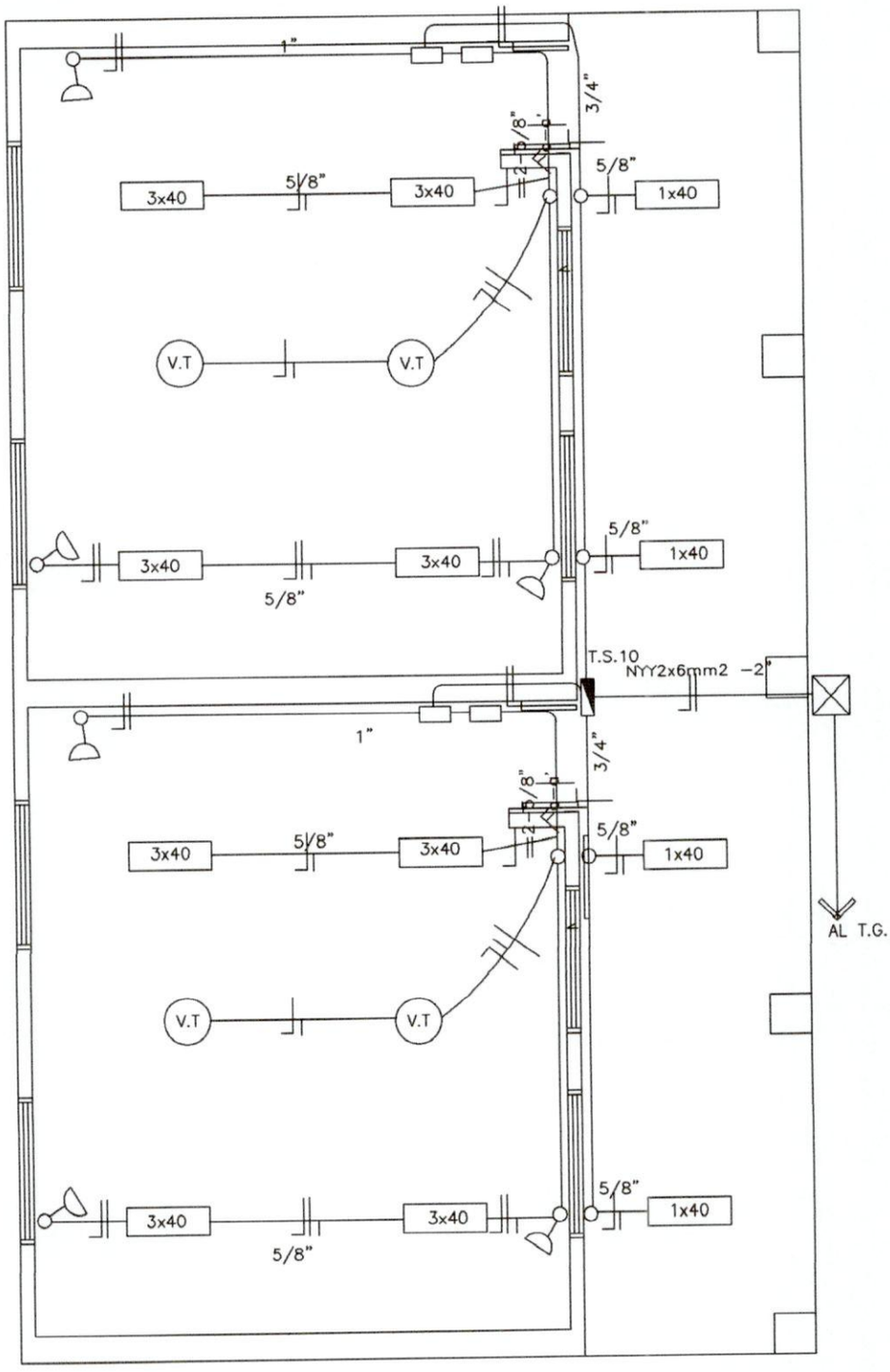

Observaciones:

*Los artefactos fluorescente son de 3x40W.
*Los artefactos fluorescentes deben ir colgados.
*Los condutores no acotados son de 2mm2.
*Los fluorescentes deben tener capacitores.
*Los TC son tableros de comando de luces y tomas.
*Los TCV son tableros de comando de ventiladores.

MINISTERIO DE EDUCACION Y CULTURA DIRECCIÓN DE INFRAESTRUCTURA		09
2 Aulas tipo 5.80 x 6.80 con techo de tejas	PLANTA INSTALACION ELECTRICA	Esc.: 1/75

ARQ. GUSTAVO M...
Municipalidad Pdte. Fran...
Pat. Nº 1835

DETALLE DADO DE Ho. Ao

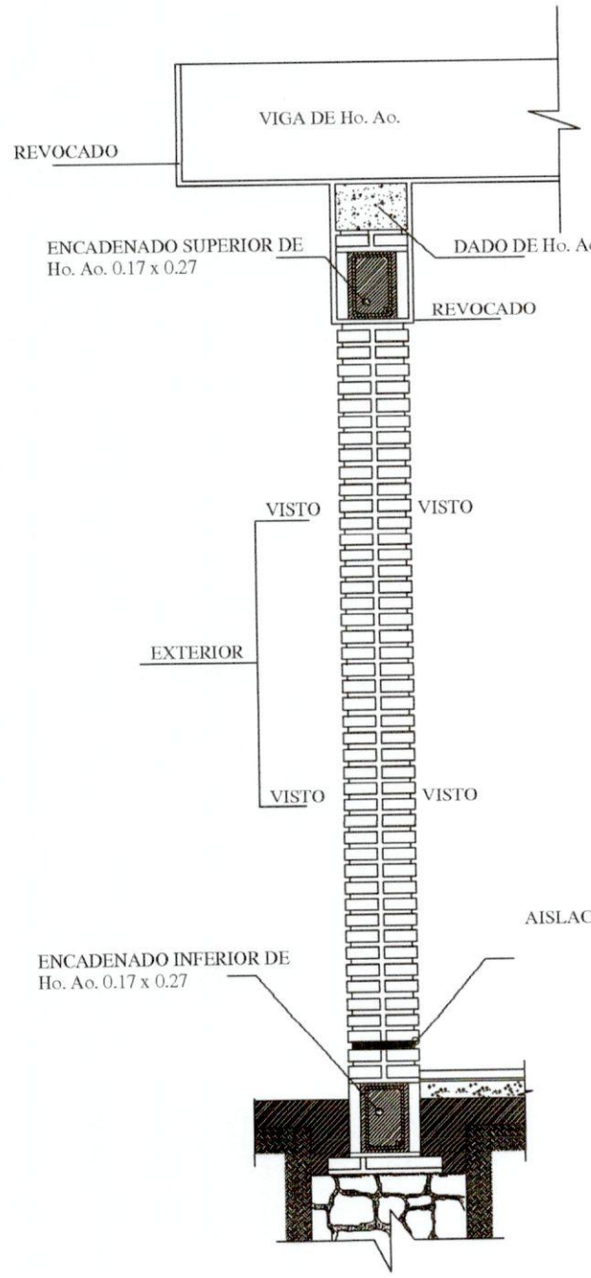

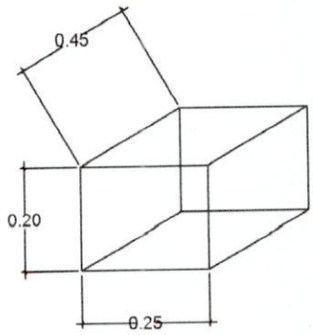

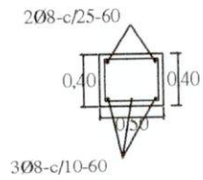

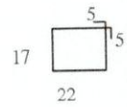

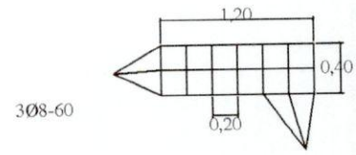

OBS.:

EN LOS CASOS DE QUE EL AULA SEA
CONSTRUIDA COMO ULTIMA DEL BLOQUE
LA PARED EXTERIOR LLEVARA LOS LADRILLOS
CON JUNTAS A LA VISTA HASTA
LA ALTURA DE TECHO, LA VIGA Y EL DADO
DE Ho. Ao. SERAN REVOCADOS.
SI EL AULA A CONSTRUIR ES ANEXA LA
PARED TRANSVERSAL SERA CON JUNTAS
A LA VISTA A AMBOS LADOS HASTA EL
ENCADENADO SUPERIOR Y REVOCADO
HASTA EL TECHO, TAMBIEN LA VIGA Y EL DADO.

MINISTERIO DE EDUCACION Y CULTURA DIRECCIÓN DE INFRAESTRUCTURA		10
2 Aulas tipo 5.80 x 6.80 con techo de tejas	DETALLES VARIOS	Sin Escala

ARQ. GUSTAVO MO
Municipalidad Pdte. Fran
Pat. Nº 1835

PUERTA DE ACCESO - TABLERO
(ABRE HACIA AFUERA)

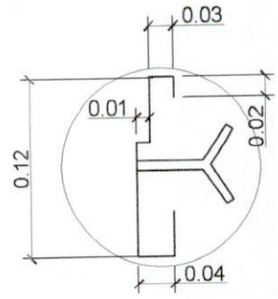

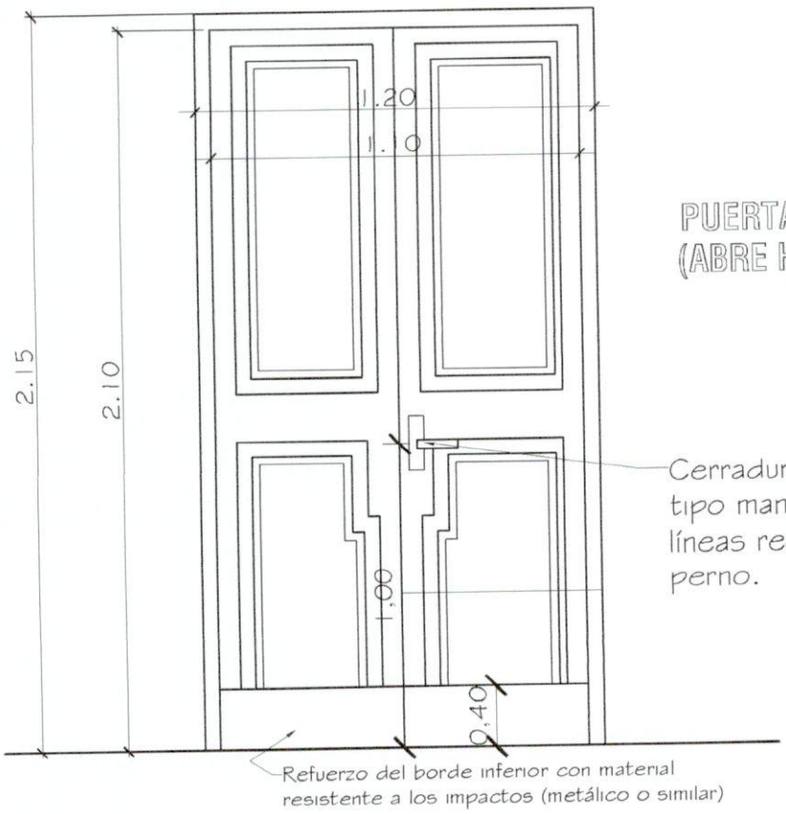

PUERTA DE ACCESO - TABLERO
(ABRE HACIA AFUERA)

Observaciones:
* El modelo de la puerta tablero puede variar, lo importante es respetar las medidas indicadas.
* Se debe eliminar el uso del sistema tambor circular en las cerraduras.

MINISTERIO DE EDUCACION Y CULTURA DIRECCIÓN DE INFRAESTRUCTURA		11
2 Aulas tipo 5.80 x 6.80 con techo de tejas	DETALLE ABERTURAS	Sin Escala

ARQ. GUSTAVO MORA
Municipalidad Pdte. Franco
Pat. Nº 1835

OBSERVACIONES: * LAS MEDIDAS PRESENTADAS EN ESTE DETALLE DEBEN SER RESPETADAS POR EL HERRERO CONTRATADO.
* COLOCAR LOS BALANCINES EN LA PARTE INTERNA PARA EVITAR QUE LOS COMANDOS TOPEN CON LOS MISMOS.

DETALLE DE BALANCINES

M MOVIL
F FIJO

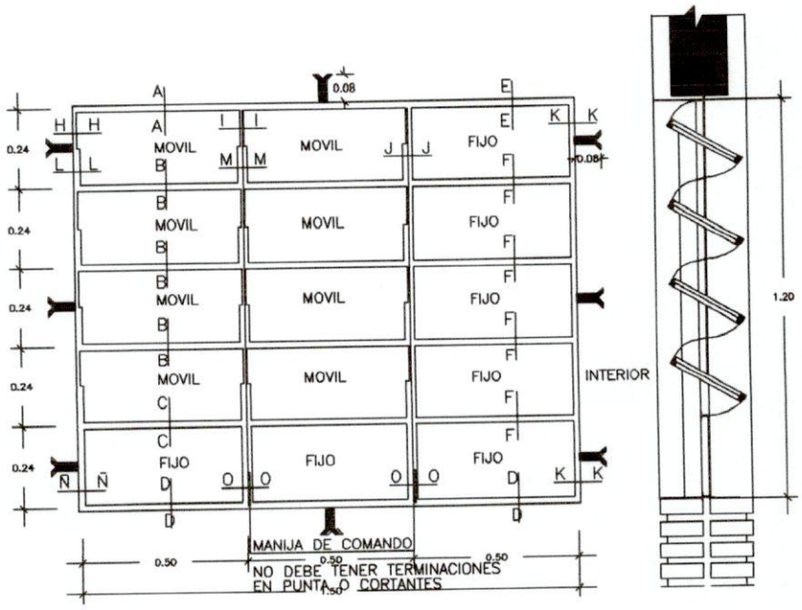

VENTANA BALANCIN TIPO C

MINISTERIO DE EDUCACION Y CULTURA DIRECCIÓN DE INFRAESTRUCTURA		12
2 Aulas tipo 5.80 x 6.80 con techo de tejas	DETALLE ABERTURAS	Sin Escala

ARQ. GUSTAVO MORA
Municipalidad Pdte. Franco
Pat. Nº 1835

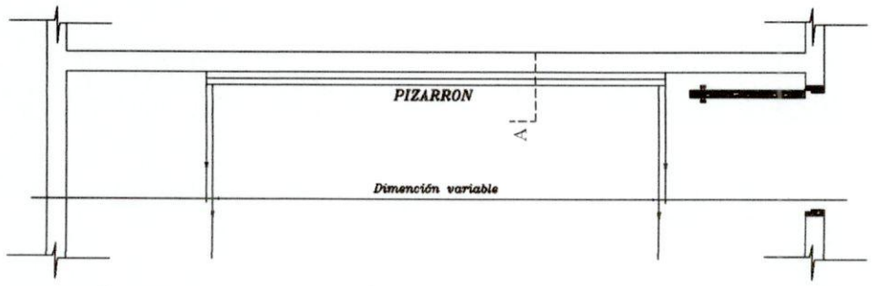

UBICACIÓN DEL PIZARRÓN

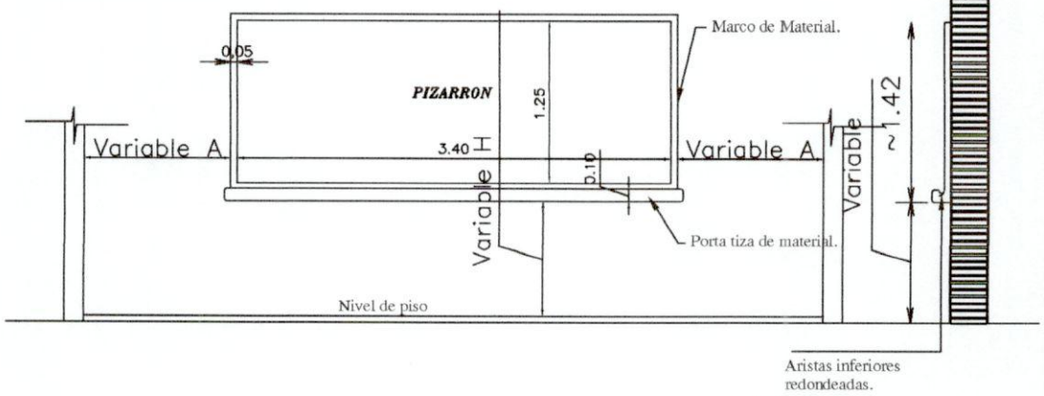

ALZADO FRONTAL

CORTE A

CONSTRUCCION DE PIZARRON EMPOTRADO EN MURO

ESPECIFICACIONES TECNICAS

* 1- Sobre el muro de ladrillo marcar las dimenciones recomendadas preparar el marco de material y porta tiza con ladrillos empotrados, revocados posteriormente con mortero, cemento-arena(1:3), dandole una terminación redondeada en las aristas interiores.

* 2- En la zona de pizarrón propiamente, aplicar una azotada con hidrófugo(ceresita), posteriormente revoque con mortero cemento-arena(1:3), y aplicación de tres manos de enduido plastico, con textura de terminación luego de la cantidad de alizado necesarios.

* 3- Aplicar sellador o fijador plástico, posteriormente aplicar tres manos de pintura sintética para pizarrón color verde pizarra, en el marco y portatiza luego del mismo proseso pintura sitéticas color gris.

OBSERVACION

* 1- PARA ESCUELA	* 2- PARA COLEGIO
(A) 1.15 mts.	(A) 1.70 mts.
(H) 0.70 mts.	(H) 0.80 mts.

MINISTERIO DE EDUCACION Y CULTURA DIRECCIÓN DE INFRAESTRUCTURA		13
2 Aulas tipo 5.80 x 6.80 con techo de tejas	DETALLE PIZARRON	Sin Escala

ARQ. GUSTAVO MORA
Municipalidad Pdte. Franco
Pat. Nº 1835