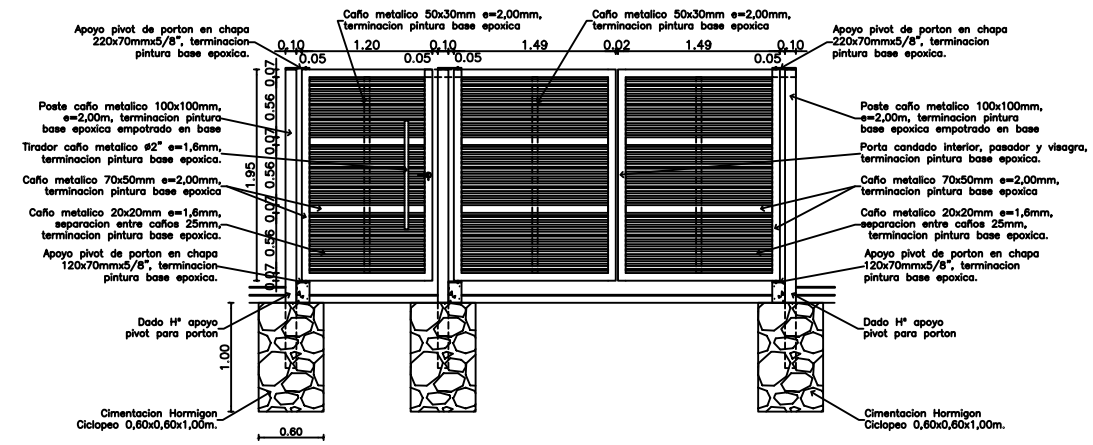

VISTA FRONTAL

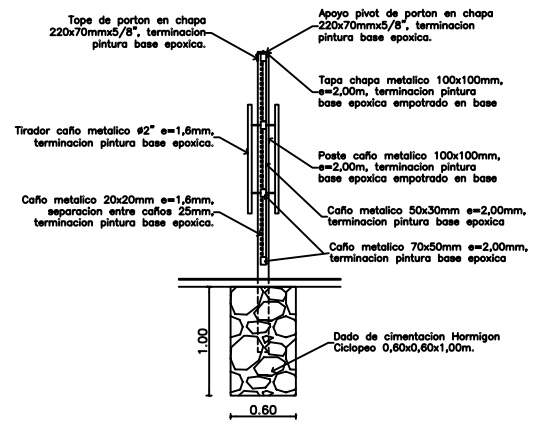

CORTE B–B

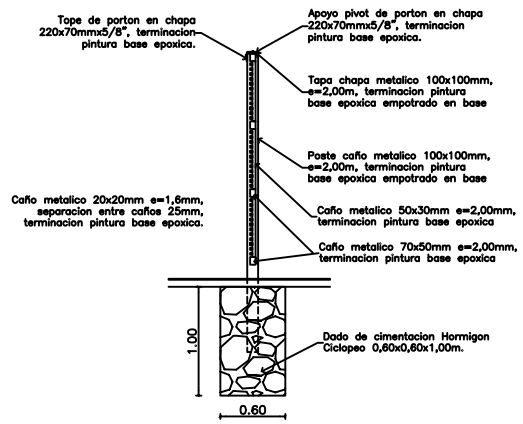

CORTE C–C

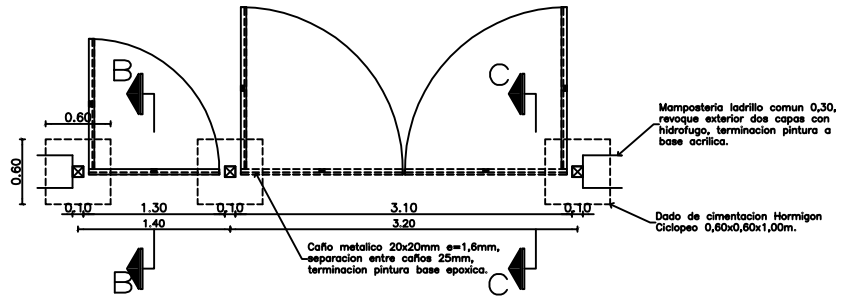

PLANTA

PORTON PEATONAL–VEHICULAR

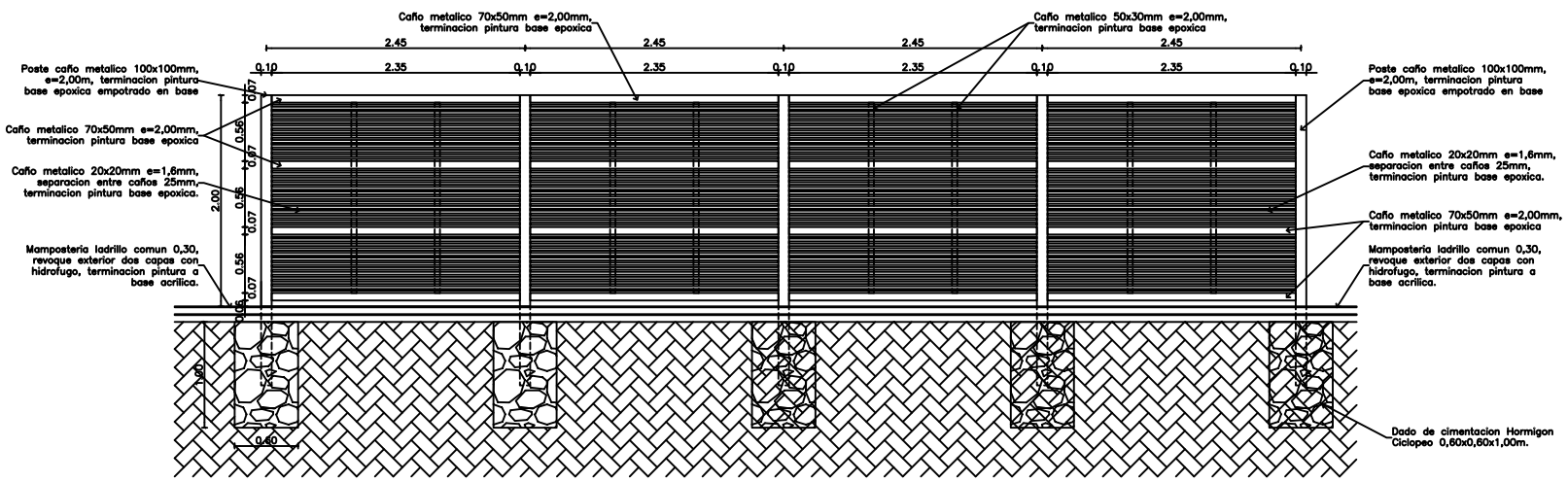

VISTA FRONTAL

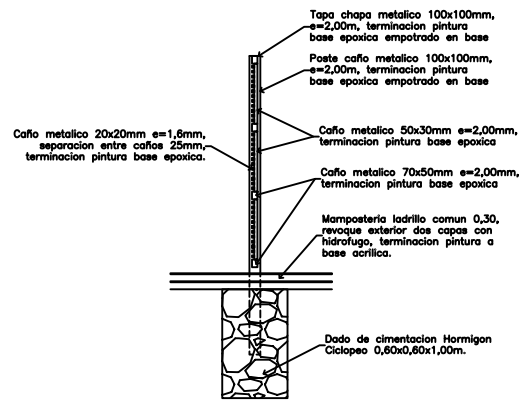

CORTE A–A

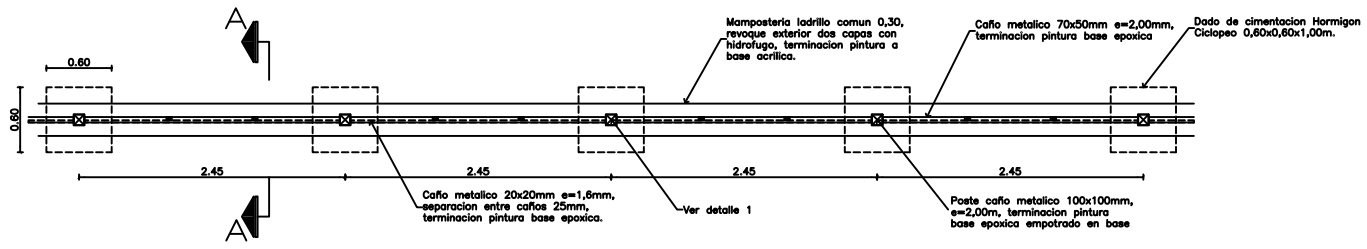

PLANTA

REJAS DE SEGURIDAD

FECHA	No.	MODIFICACION	VERIFICADO	APROBADO

PODER JUDICIAL
CORTE SUPREMA DE JUSTICIA
DIRECCION DE INFRAESTRUCTURA FISICA

OBRA: JUZGADO DE PAZ ISLA UMBU
UBICACION: CIRCUNSCRIPCION DE ÑEEMBUCU
PLANO: DETALLES

PLANO Nº 09

PROYECTO	ESCALA	DIBUJO	FECHA
DEPARTAMENTO DE OBRAS Y PROYECTOS	1/25	----------	Abril 2012