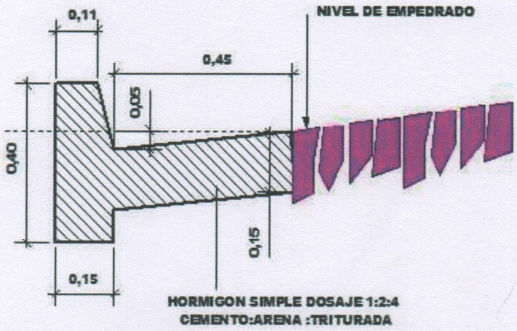

DETALLE DE CORDON CUNETA

ESCALA 1 / 10

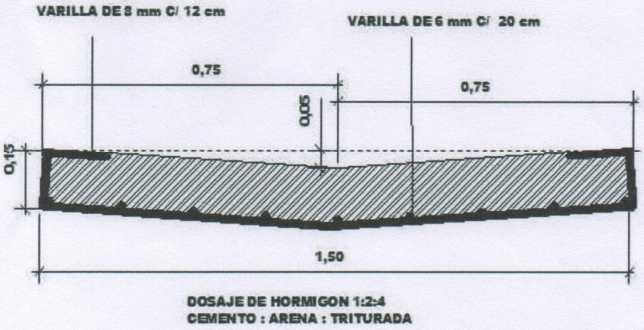

DETALLE DE BADEN

ESCALA 1 / 10

Miguel Almada
Arquitecto
Director de Obras
Municipalidad Cnel. Bogado