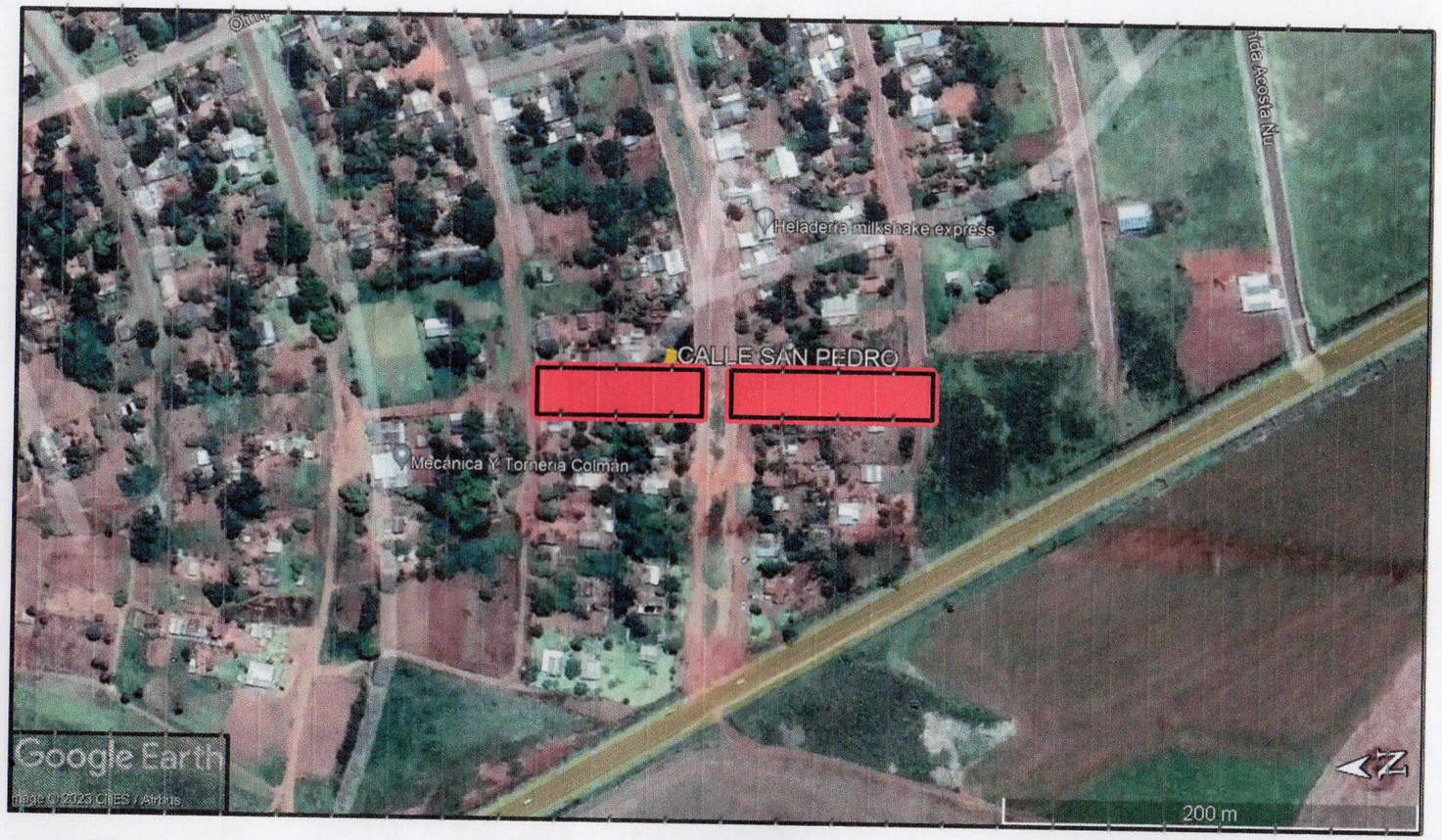

PLANTA DE LOCALIZACION

N

MUNICIPALIDAD DE CORPUS CHRISTI

CONSTRUCCION DE EMPEDRADO CALLE SAN PEDRO
PRIMERA ETAPA

UBICACION: ENTRE CALLE CORDILLERAS, AVDA. PARAGUAY Y CALLE CAAZAPA

PROYECTO: ARQ. CARLOS A. MOLINAS A.

DIVISION : U. O.C.

JEFE DE DIVISION : ECONOMISTA HERMINO RIVEROS

Studio MA
ARQUITECTURA Y CONSTRUCCIONES
Arq. Carlos A. Molinas Ayala
RUC: 1523819-9

PROYECTISTA

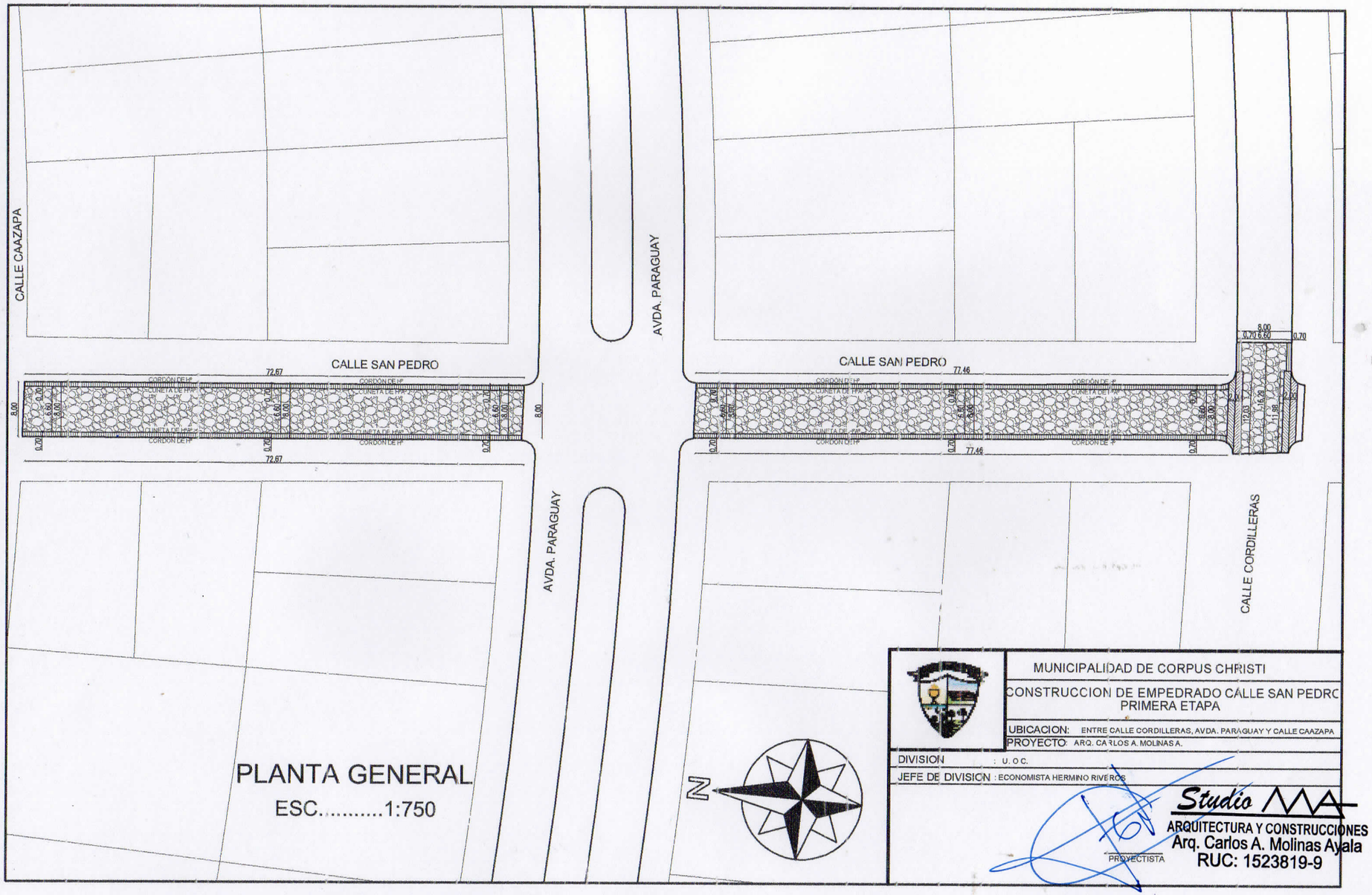
CALLE CAAZAPA
CALLE SAN PEDRO
AVDA. PARAGUAY
AVDA. PARAGUAY
CALLE SAN PEDRO
CALLE CORDILLERAS
72.67
72.67
77.46
77.46
8.00
8.00
CORDÓN DE H°
CUNETA DE H°
PLANTA GENERAL
ESC.....1:750
N
MUNICIPALIDAD DE CORPUS CHRISTI
CONSTRUCCION DE EMPEDRADO CALLE SAN PEDRO
PRIMERA ETAPA
UBICACION: ENTRE CALLE CORDILLERAS, AVDA. PARAGUAY Y CALLE CAAZAPA
PROYECTO: ARQ. CARLOS A. MOLINAS A.
DIVISION : U. O C.
JEFE DE DIVISION : ECONOMISTA HERMINO RIVEROS
Studio MA
ARQUITECTURA Y CONSTRUCCIONES
Arq. Carlos A. Molinas Ayala
RUC: 1523819-9
PROYECTISTA

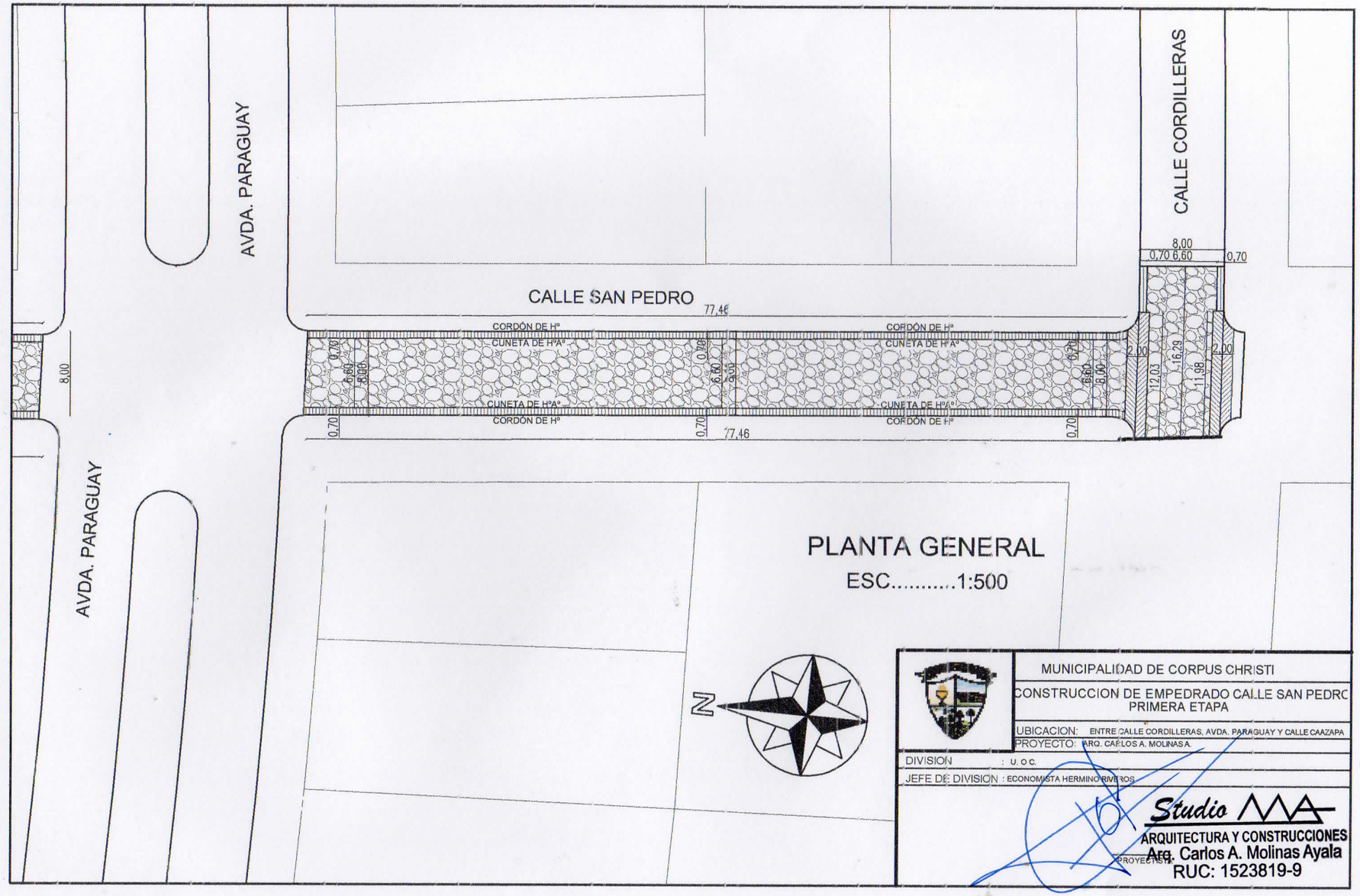
AVDA. PARAGUAY
AVDA. PARAGUAY
CALLE SAN PEDRO
CALLE CORDILLERAS
CORDÓN DE Hº
CUNETA DE HºAº
CUNETA DE HºAº
CORDÓN DE Hº
CORDÓN DE Hº
CUNETA DE HºAº
CUNETA DE HºAº
CORDÓN DE Hº
77,46
77,46
8,00
0,70
6,60
0,70
8,00
0,70
6,60
0,70
2,00
12,03
16,29
11,98
2,00
PLANTA GENERAL
ESC.....1:500
N
MUNICIPALIDAD DE CORPUS CHRISTI
CONSTRUCCION DE EMPEDRADO CALLE SAN PEDRO
PRIMERA ETAPA
UBICACION: ENTRE CALLE CORDILLERAS, AVDA. PARAGUAY Y CALLE CAAZAPA
PROYECTO: ARQ. CARLOS A. MOLINAS A.
DIVISION : U. O. C.
JEFE DE DIVISION : ECONOMISTA HERMINIO RIVEROS
Studio MA
ARQUITECTURA Y CONSTRUCCIONES
Arq. Carlos A. Molinas Ayala
PROYECTISTA
RUC: 1523819-9

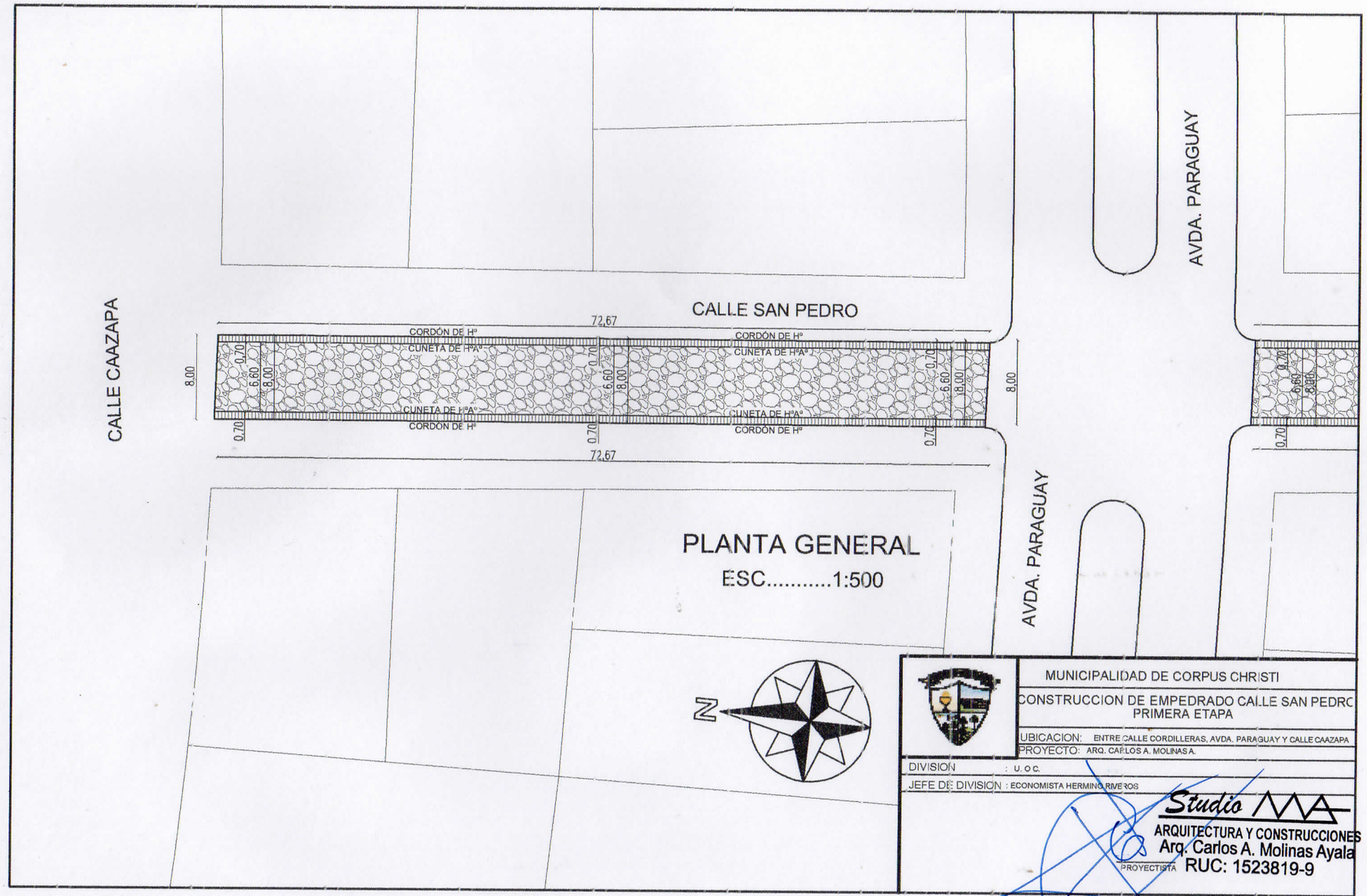
CALLE CAAZAPA
CALLE SAN PEDRO
AVDA. PARAGUAY
AVDA. PARAGUAY
72,67
72,67
CORDÓN DE Hº
CUNETA DE HºAº
CUNETA DE HºAº
CORDÓN DE Hº
CORDÓN DE Hº
CUNETA DE HºAº
CUNETA DE HºAº
CORDÓN DE Hº
8,00
8,00
0,70
6,60
8,00
0,70
6,60
8,00
0,70
6,60
8,00
0,70
0,70
0,70
0,70
0,70
6,60
8,00
PLANTA GENERAL
ESC.....1:500
N
MUNICIPALIDAD DE CORPUS CHRISTI
CONSTRUCCION DE EMPEDRADO CALLE SAN PEDRO
PRIMERA ETAPA
UBICACION: ENTRE CALLE CORDILLERAS, AVDA. PARAGUAY Y CALLE CAAZAPA
PROYECTO: ARQ. CARLOS A. MOLINAS A.
DIVISION : U. O. C.
JEFE DE DIVISION : ECONOMISTA HERMINIO RIVEROS
Studio MA
ARQUITECTURA Y CONSTRUCCIONES
Arq. Carlos A. Molinas Ayala
RUC: 1523819-9
PROYECTISTA

CORTE TIPICO

pendiente lateral 3 %

Diferencia con eje: −10cm

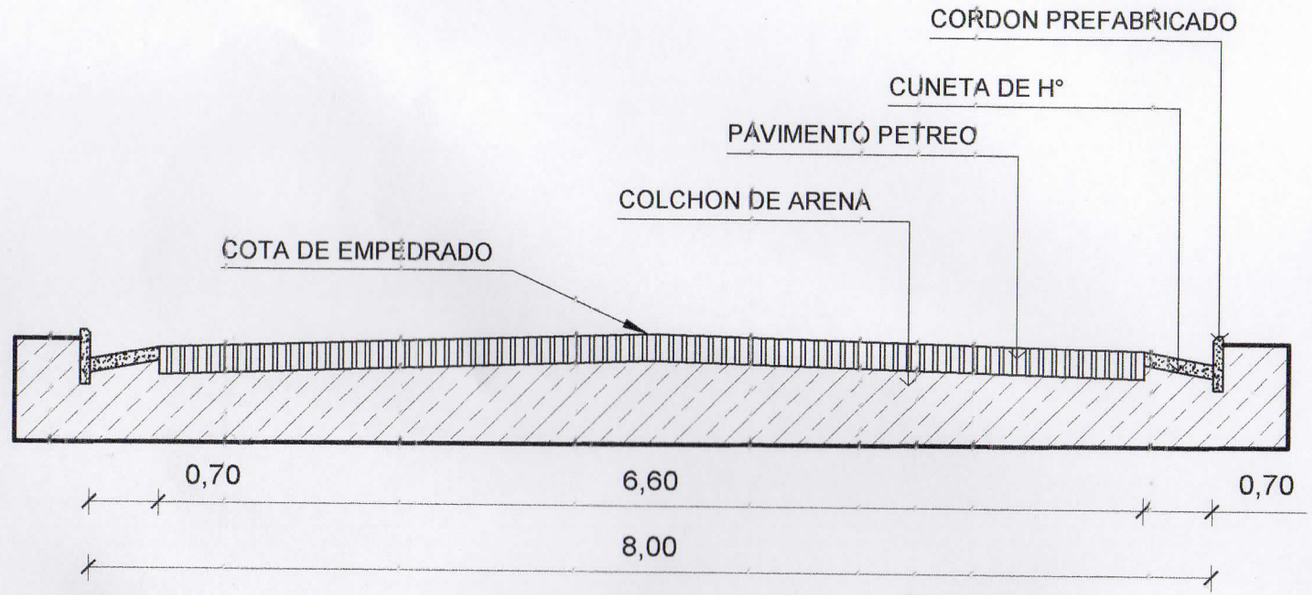

CORTE TRANSVERSAL

MUNICIPALIDAD DE CORPUS CHRISTI

CONSTRUCCION DE EMPEDRADO CALLE SAN PEDRO
PRIMERA ETAPA

UBICACION: ENTRE CALLE CORDILLERAS, AVDA. PARAGUAY Y CALLE CAAZAPA

PROYECTO: ARQ. CARLOS A. MOLINAS A.

DIVISION : U. O.C.

JEFE DE DIVISION : ECONOMISTA HERMINO RIVEROS

Studio MA
ARQUITECTURA Y CONSTRUCCIONES
Arq. Carlos A. Molinas Ayala
RUC: 1523819-9

PROYECTISTA

CORTE TIPICO

pendiente lateral 3 %

Diferencia con eje: −10cm

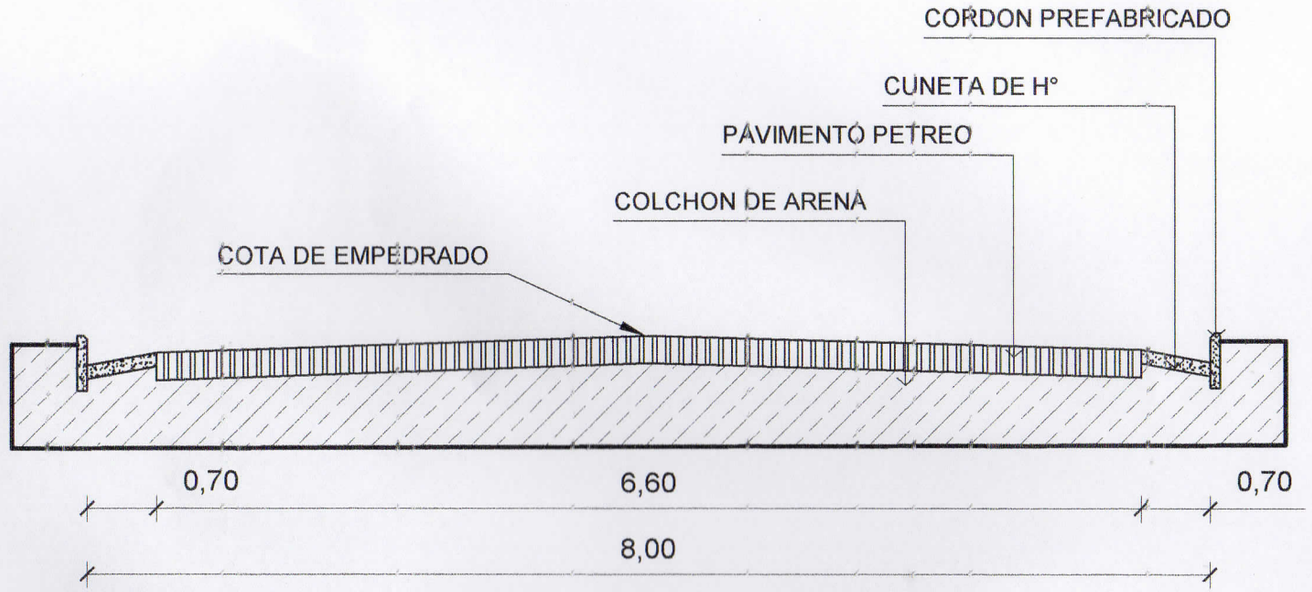

CORTE TRANSVERSAL

MUNICIPALIDAD DE CORPUS CHRISTI

CONSTRUCCION DE EMPEDRADO CALLE SAN PEDRO
PRIMERA ETAPA

UBICACION: ENTRE CALLE CORDILLERAS, AVDA. PARAGUAY Y CALLE CAAZAPA

PROYECTO: ARQ. CARLOS A. MOLINAS A.

DIVISION : U. O C.

JEFE DE DIVISION : ECONOMISTA HERMINO RIVEROS

Studio MA
ARQUITECTURA Y CONSTRUCCIONES
Arq. Carlos A. Molinas Ayala
RUC: 1523819-9

PROYECTISTA

Cuneta de Ho. FCK=18 MPA

Vol=0,05 m3/ml

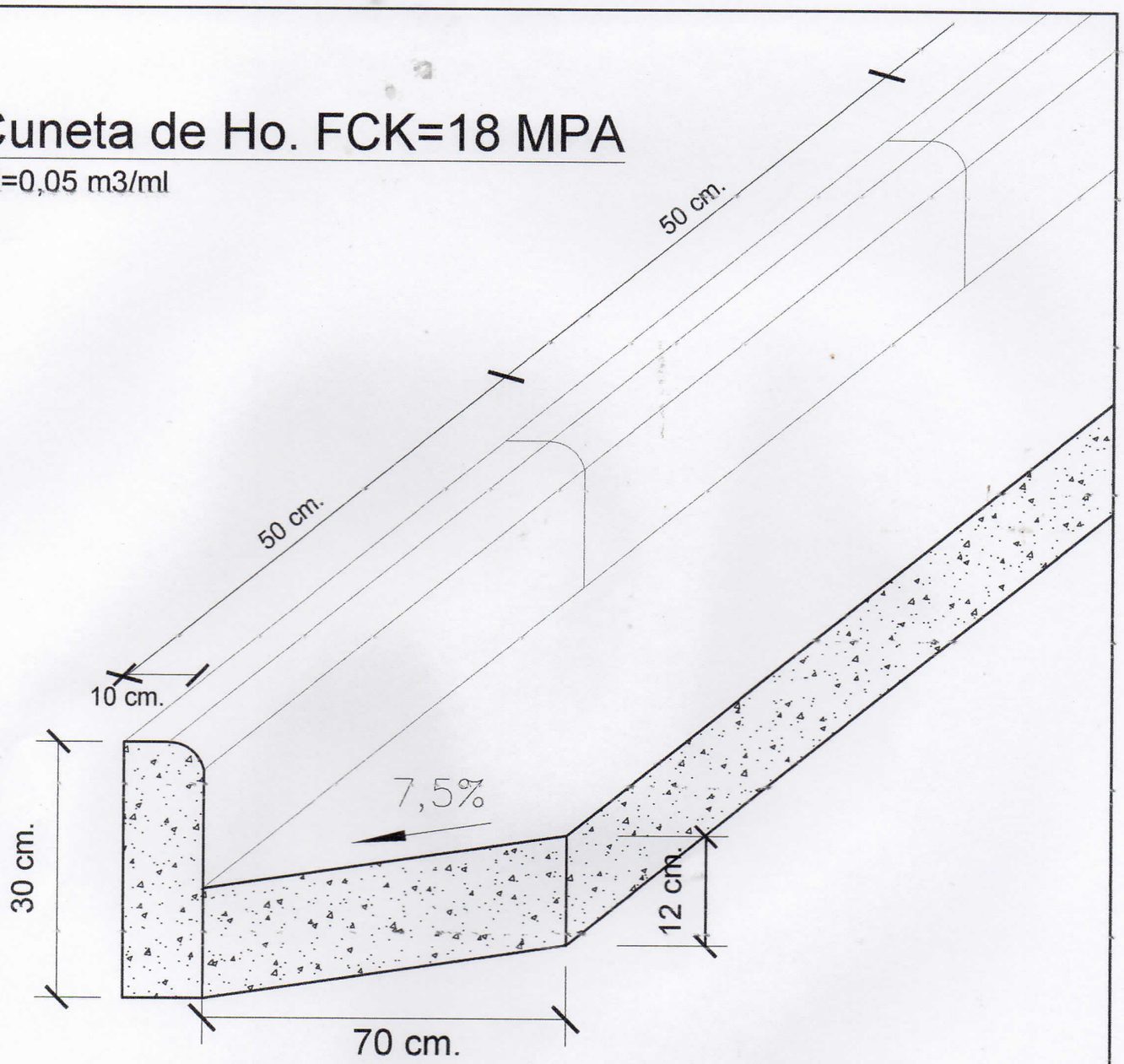

DETALLE DE CUNETA Y CORDON

Esc.: 1:10

MUNICIPALIDAD DE CORPUS CHRISTI

CONSTRUCCION DE EMPEDRADO CALLE SAN PEDRO
PRIMERA ETAPA

UBICACION: ENTRE CALLE CORDILLERAS, AVDA. PARAGUAY Y CALLE CAAZAPA

PROYECTO: ARQ. CARLOS A. MOLINAS A.

DIVISION : U. O C.

JEFE DE DIVISION : ECONOMISTA HERMINO RIVEROS

Studio MA
ARQUITECTURA Y CONSTRUCCIONES
Arq. Carlos A. Molinas Ayala
RUC: 1523819-9

PROYECTISTA

Baden de Ho. FCK=18 MPA

Vol=0,20 m3/ml

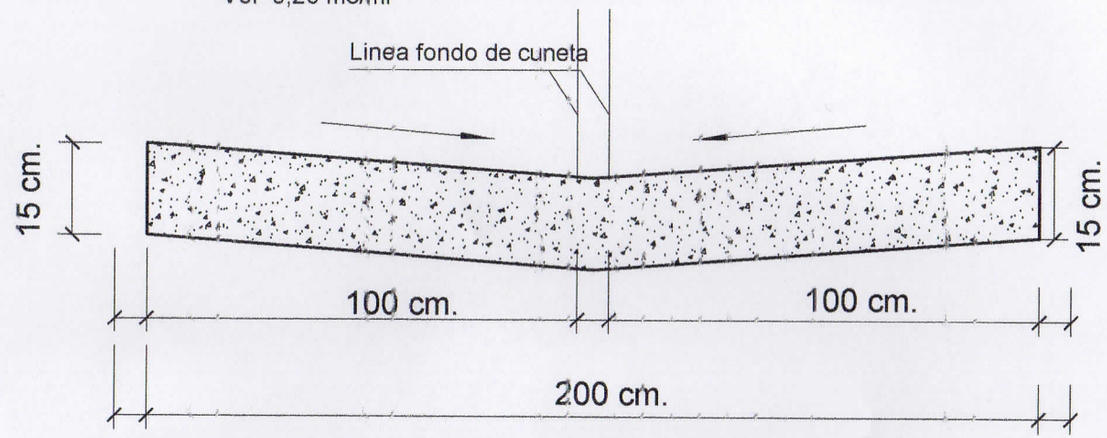

DETALLE DE BADEN
Esc.: 1:10

MUNICIPALIDAD DE CORPUS CHRISTI

CONSTRUCCION DE EMPEDRADO CALLE SAN PEDRO
PRIMERA ETAPA

UBICACION: ENTRE CALLE CORDILLERAS, AVDA. PARAGUAY Y CALLE CAAZAPA

PROYECTO: ARQ. CARLOS A. MOLINAS A.

DIVISION : U. O C.

JEFE DE DIVISION : ECONOMISTA HERMINO RIVEROS

PROYECTISTA

Studio MA
ARQUITECTURA Y CONSTRUCCIONES
Arq. Carlos A. Molinas Ayala
RUC: 1523819-9