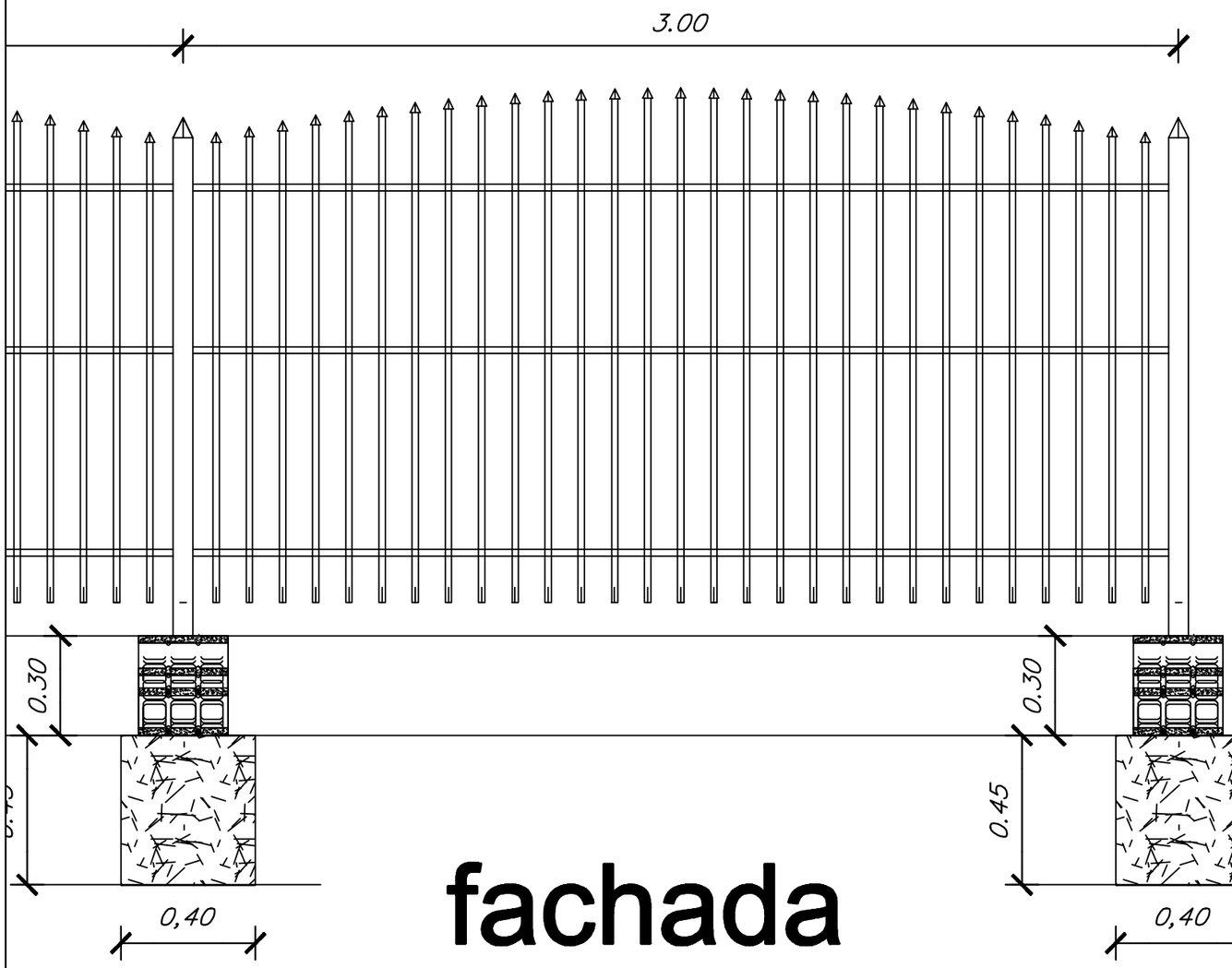

fachada

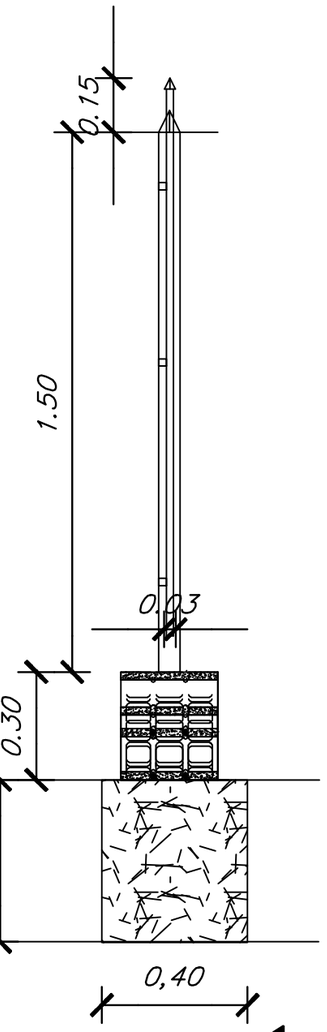

corte

—POSTES DE TUBO 60 X 60 pared de 1,5 mm C/ 3,00 m.

—Con Tubos de 30 x 30 pared de 1,2 mm

—Con Caños de 3/4" pared de 1,2 mm

—MAMPOSTERIA LAD.H. DE 0,18

—C/ 2 VARILLAS DE 8MM REVOCADA Y PINTADA

—MAMPOSTERIA NIV. DE 0,30 LAD. COMUN

—ZAPATAS DE H°A° DE 0,40 x 0,40

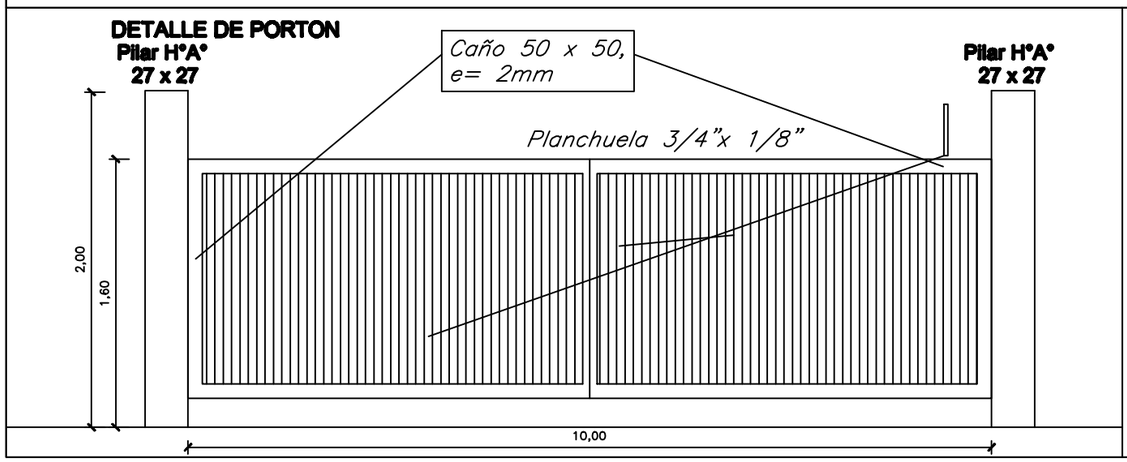

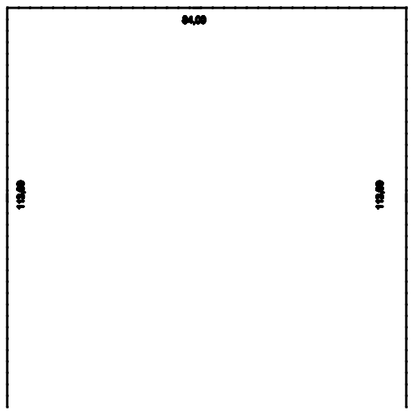

MUNICIPALIDAD DE SAN CRISTOBAL

OBRA: CONSTRUCCION DE CERCADO PERIMETRAL
LOCAL MUNICIPAL

PROYECTO: ING. CESAR CRISTALDO	
PLANTA ACOTADA FACHADA Y CORTE	
FECHA : JUL / 2.019.- ESCALA S/E	

PROYECTISTA

V° B°