MUNICIPALIDAD DE ASUNCION

Intendente
Sra. María Evangelista Troche de Gallegos

DIRECCION GENERAL DE OBRAS
Director: ARQ. DAVID ZAYAS

MANTENIMIENTO VIAL

AVDA. MCAL. LÓPEZ, Tramo: Calle Saravi – Calle Arguello
CALLE GUIDO SPANO, Tramo: Avda. San Martín – Calle Bulnes
CALLE ANDRADE, Tramo: Calle OHiggins – Calle Bulnes
CALLE BULNES, Tramo: Calle Andrade – Avda. Mcal. López
CALLE DR. MORRA, Tramo: Avda. Mcal. López – Calle Andrade
CALLE TTe ZOTTI, Tramo: Avda. Mcal. López – Calle Quesada
CALLE QUESADA, Tramo: Calle Tte. Zotti – Calle Roque Gonzalez

| DPTO. DE INGENIERÍA | LAMINA :8 | OCTUBRE – 2009 |
|---|---|---|

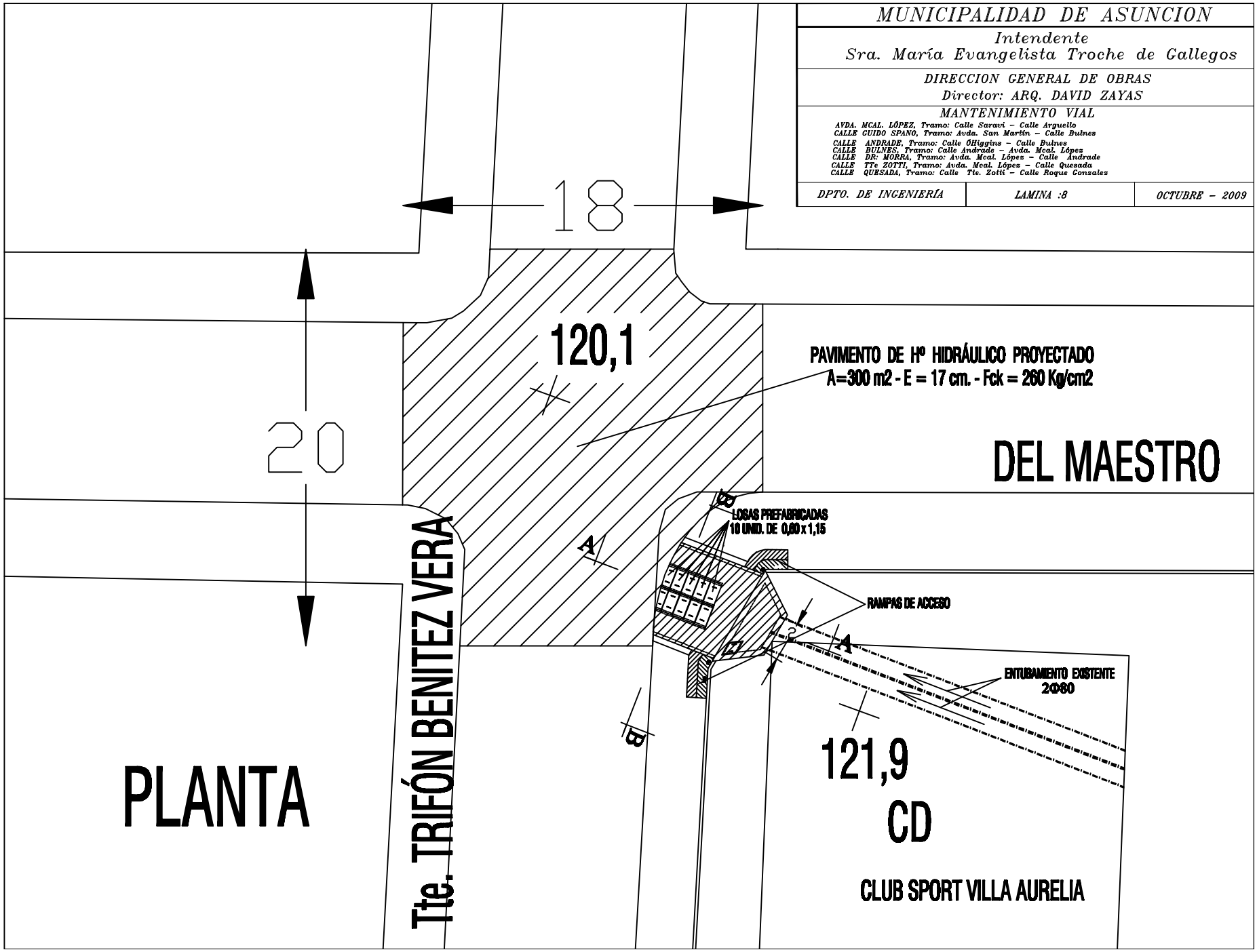

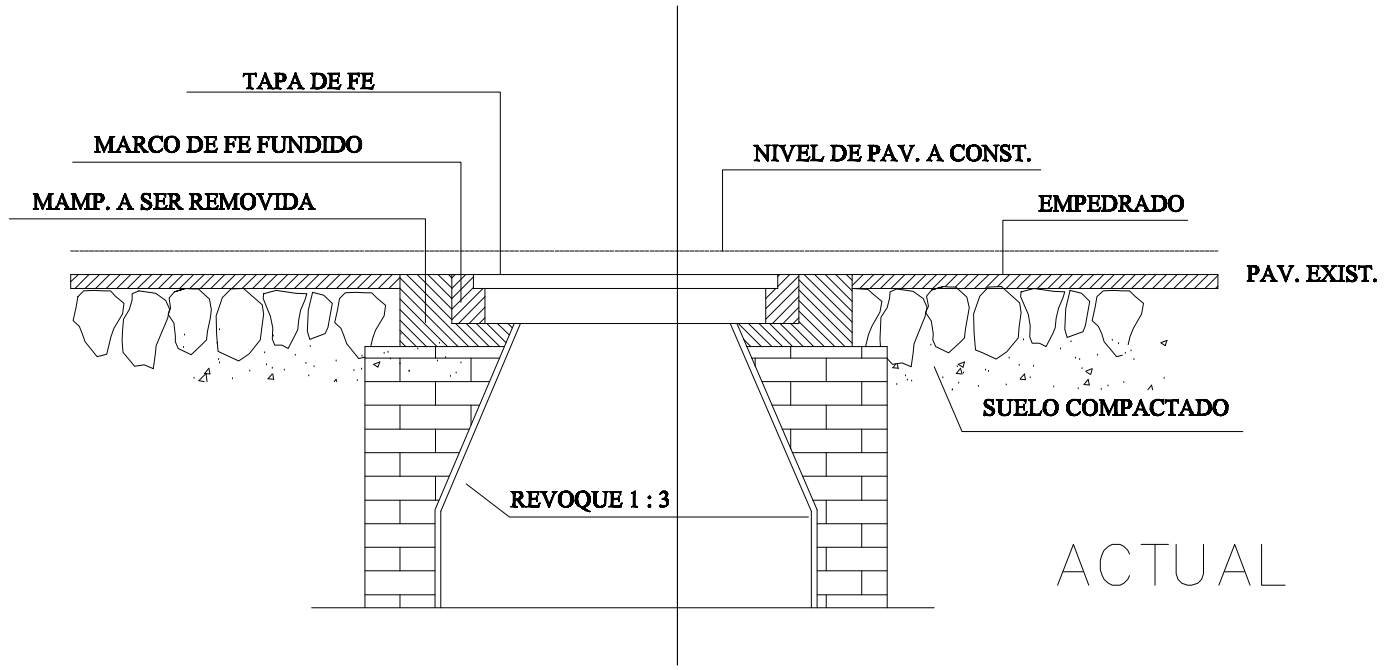


ACTUAL

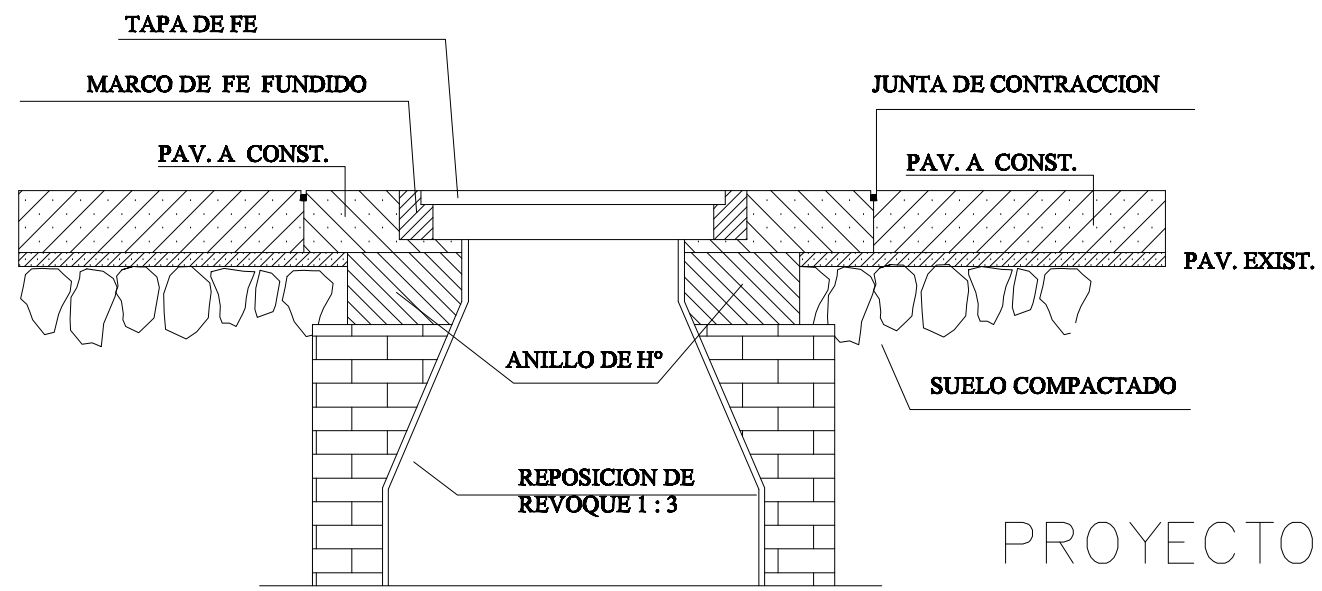


PROYECTO

DETALLE DE CUNETA

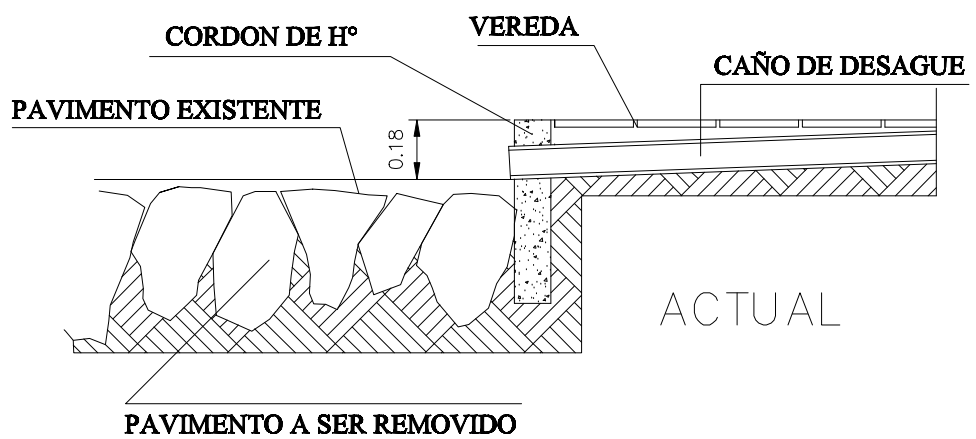


ACTUAL

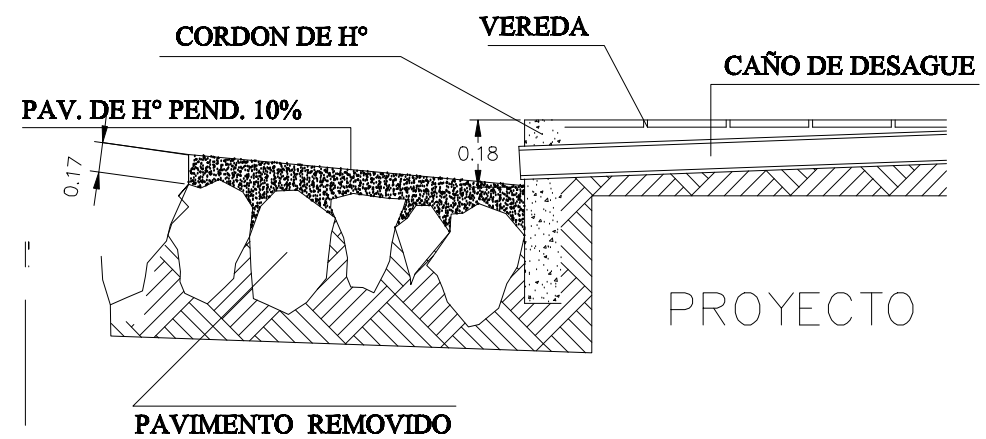


PROYECTO

PLANTA DE JUNTAS

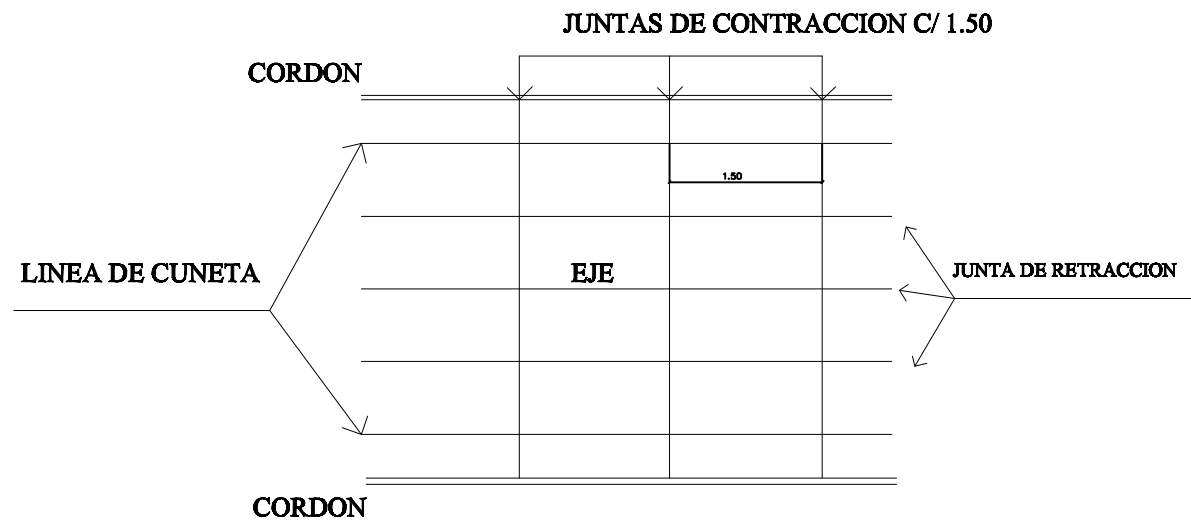


| MUNICIPALIDAD DE ASUNCION | | |
|---|---|---|
| Intendente<br>Sra. María Evangelista Troche de Gallegos | | |
| DIRECCION GENERAL DE OBRAS<br>Director: ARQ. DAVID ZAYAS | | |
| DESAGUE PLUVIAL<br>CALLE GUIDO SPANO, Tramo: Calle Trifón Benítez Vera – Calle Juan Dimas Motta<br>CALLE JUAN DIMAS MOTTA, Tramo: Calle Del Maestro – Calle Moises Bertoni<br>CALLE MOISES BERTONI, Tramo: Juan Dimas Motta – Calle Dr. Morra<br>CALLE DR. MORRA, Tramo: Calle Moises Bertoni – Calle Olegario Andrade | | |
| DPTO. DE INGENIERÍA | LAMINA :4 | OCTUBRE – 2009 |

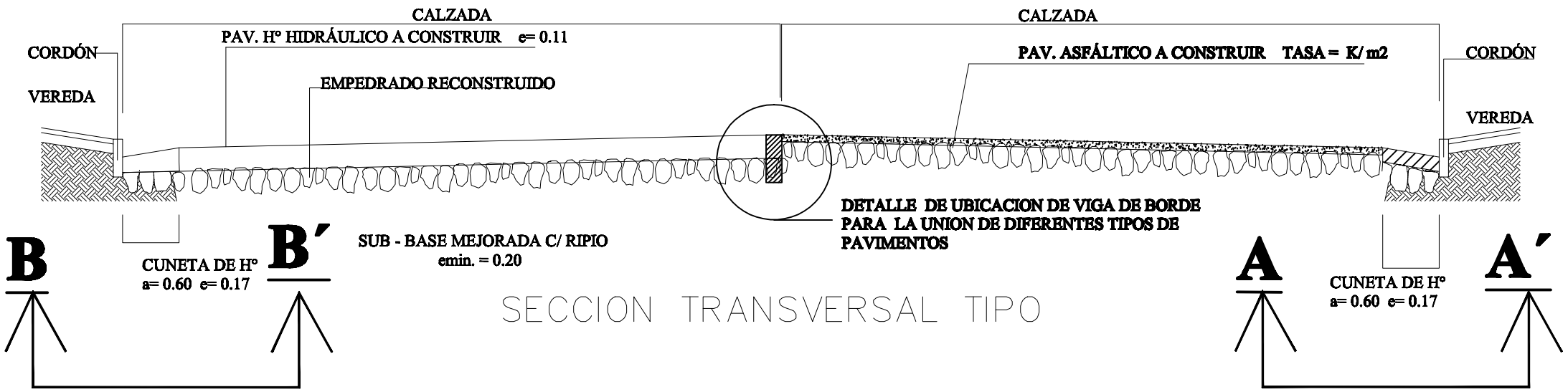


SECCION TRANSVERSAL TIPO

DETALLE DE VIGA DE BORDE

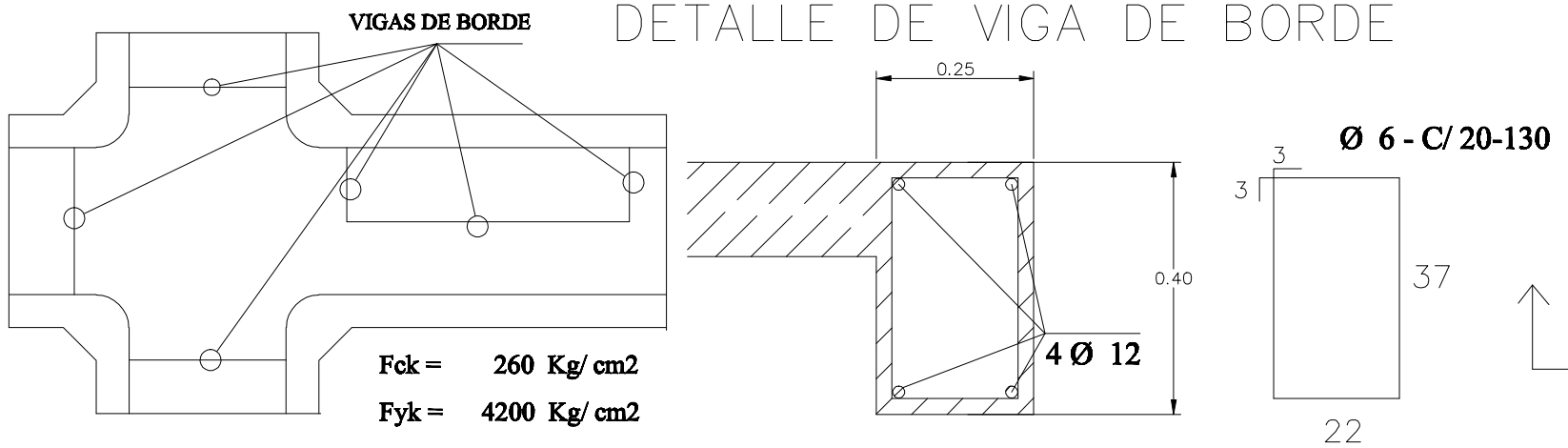


DETALLE DE TAPA DE REGISTRO DE ESAP

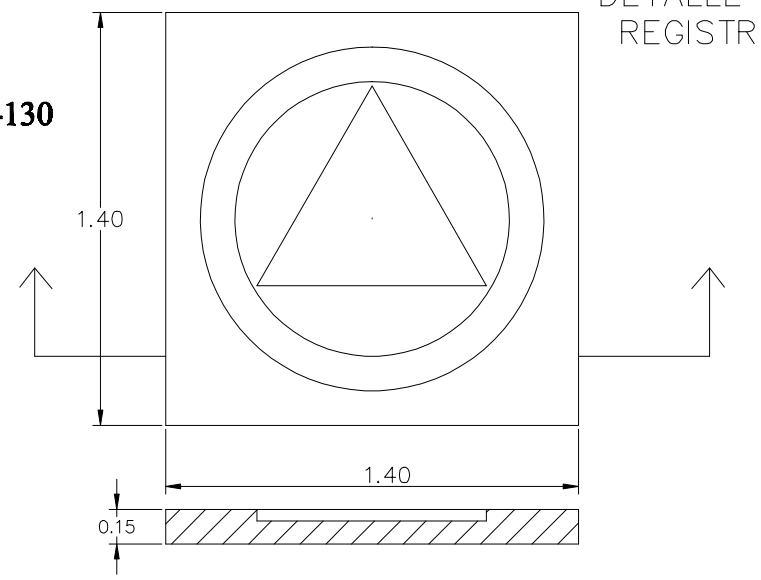


JUNTA DE CONTRACCION
( ASERRADA )

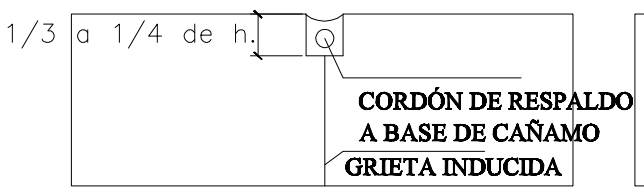


JUNTA DE DILATACION

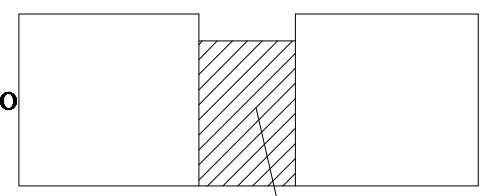


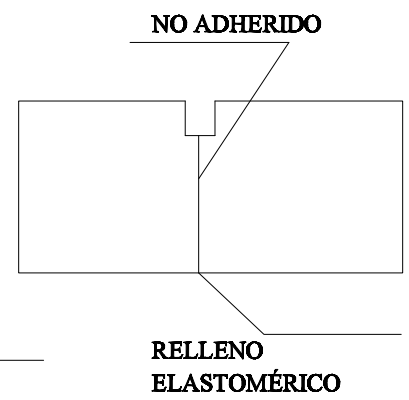


*MUNICIPALIDAD DE ASUNCION*

*Intendente*
*Sra. María Evangelista Troche de Gallegos*

*DIRECCION GENERAL DE OBRAS*
*Director: ARQ. DAVID ZAYAS*

*DESAGUE PLUVIAL*

*CALLE GUIDO SPANO, Tramo: Calle Trifón Benítez Vera – Calle Juan Dimas Motta*
*CALLE JUAN DIMAS MOTTA, Tramo: Calle Del Maestro – Calle Moises Bertoni*
*CALLE MOISES BERTONI, Tramo: Juan Dimas Motta – Calle Dr. Morra*
*CALLE DR. MORRA, Tramo: Calle Moises Bertoni – Calle Olegario Andrade*

| | | |
|---|---|---|
| *DPTO. DE INGENIERÍA* | *LAMINA :5* | *OCTUBRE – 2009* |

# MUNICIPALIDAD DE ASUNCION

Intendente
Sra. María Evangelista Troche de Gallegos

DIRECCION GENERAL DE OBRAS
Director: ARQ. DAVID ZAYAS

DESAGUE PLUVIAL

CALLE GUIDO SPANO, Tramo: Calle Trifón Benítez Vera – Calle Juan Dimas Motta
CALLE JUAN DIMAS MOTTA, Tramo: Calle Del Maestro – Calle Moises Bertoni
CALLE MOISES BERTONI, Tramo: Juan Dimas Motta – Calle Dr. Morra
CALLE DR. MORRA, Tramo: Calle Moises Bertoni – Calle Olegario Andrade

| DPTO. DE INGENIERÍA | LAMINA :6 | OCTUBRE – 2009 |
|---|---|---|

## DETALLE DE TAPA DE REGISTRO DE ESAP

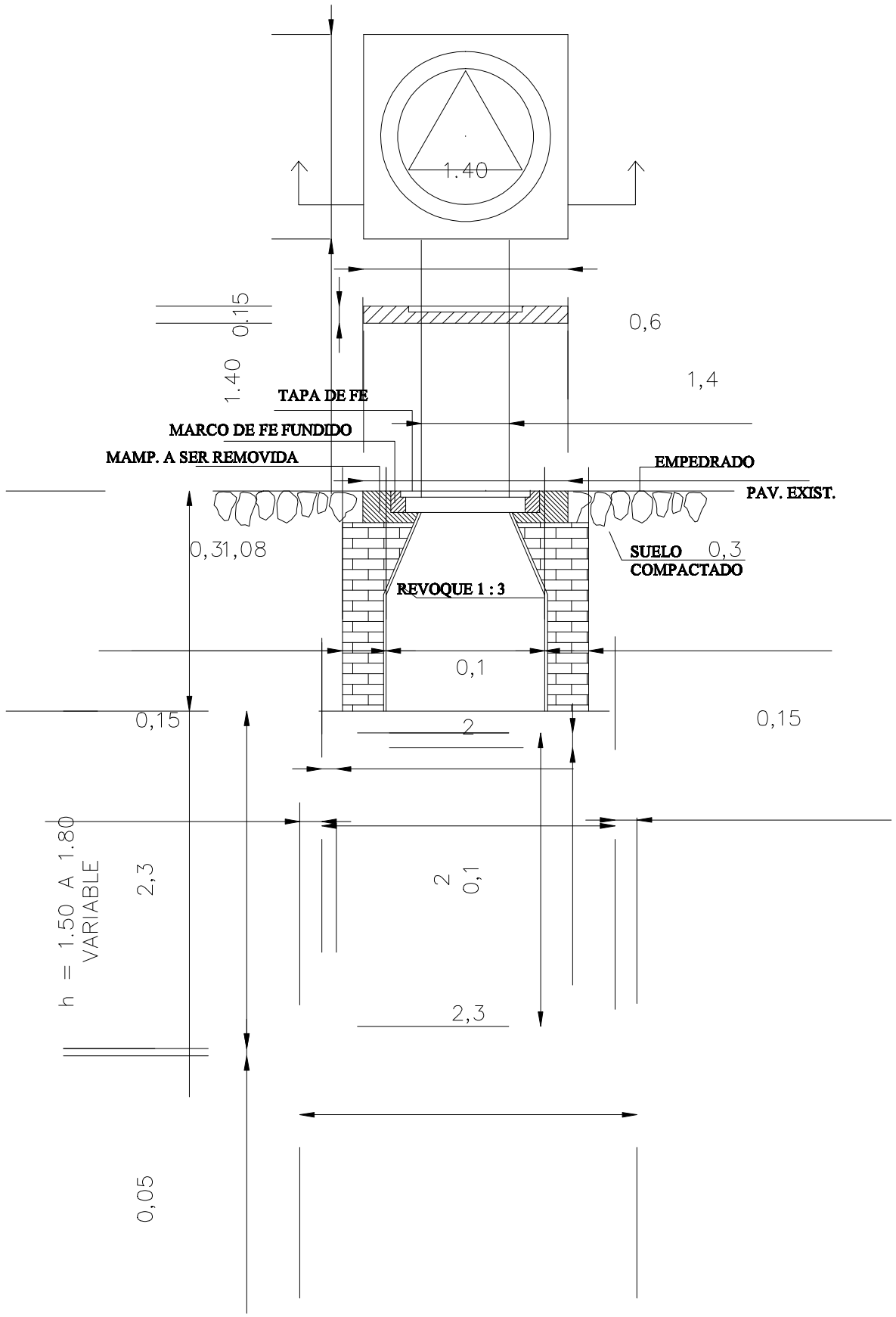

# CORTE TIPO PARA SECTORES CON PAVIMENTO ASFÁLTICO Y Hº HIDRÁULICO

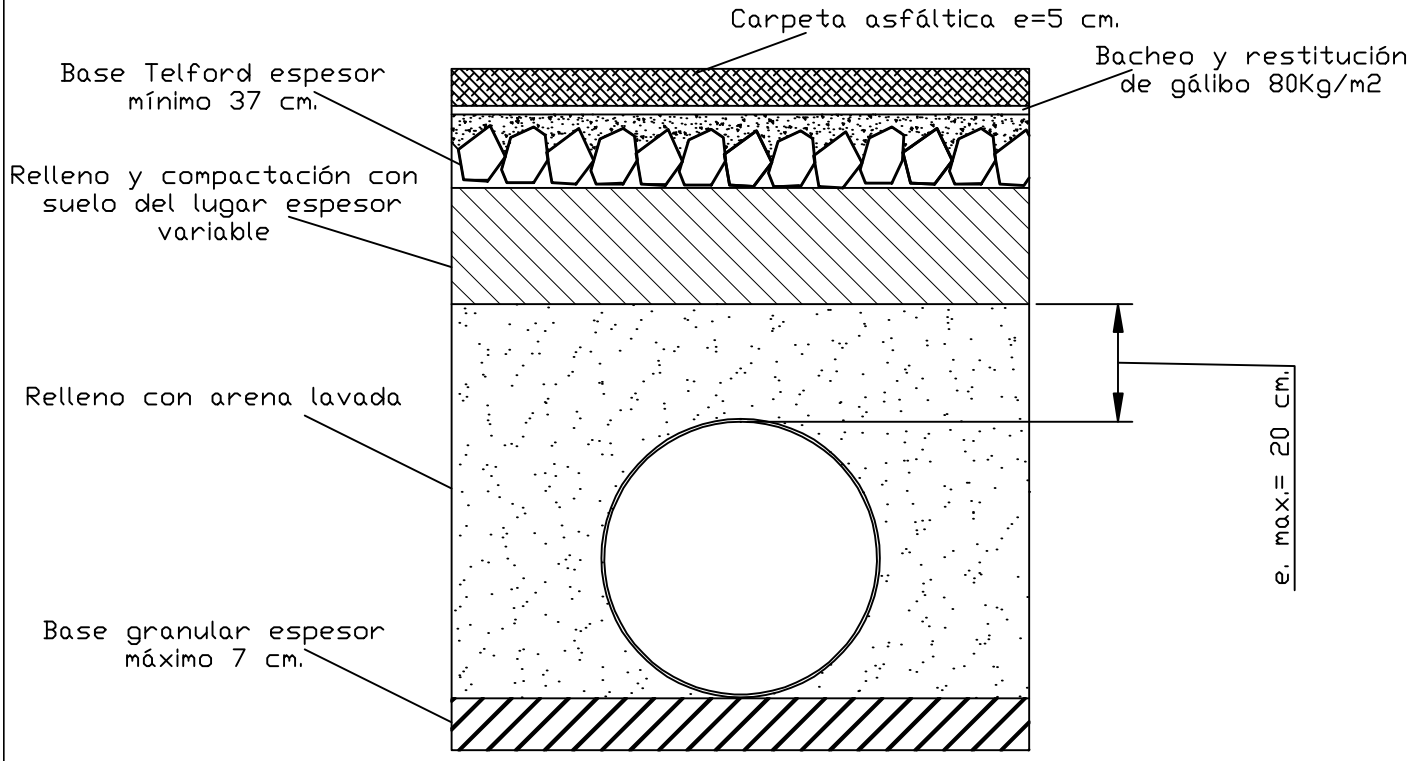


# CORTE TIPO PARA SECTORES CON PAVIMENTO TIPO EMPEDRADO

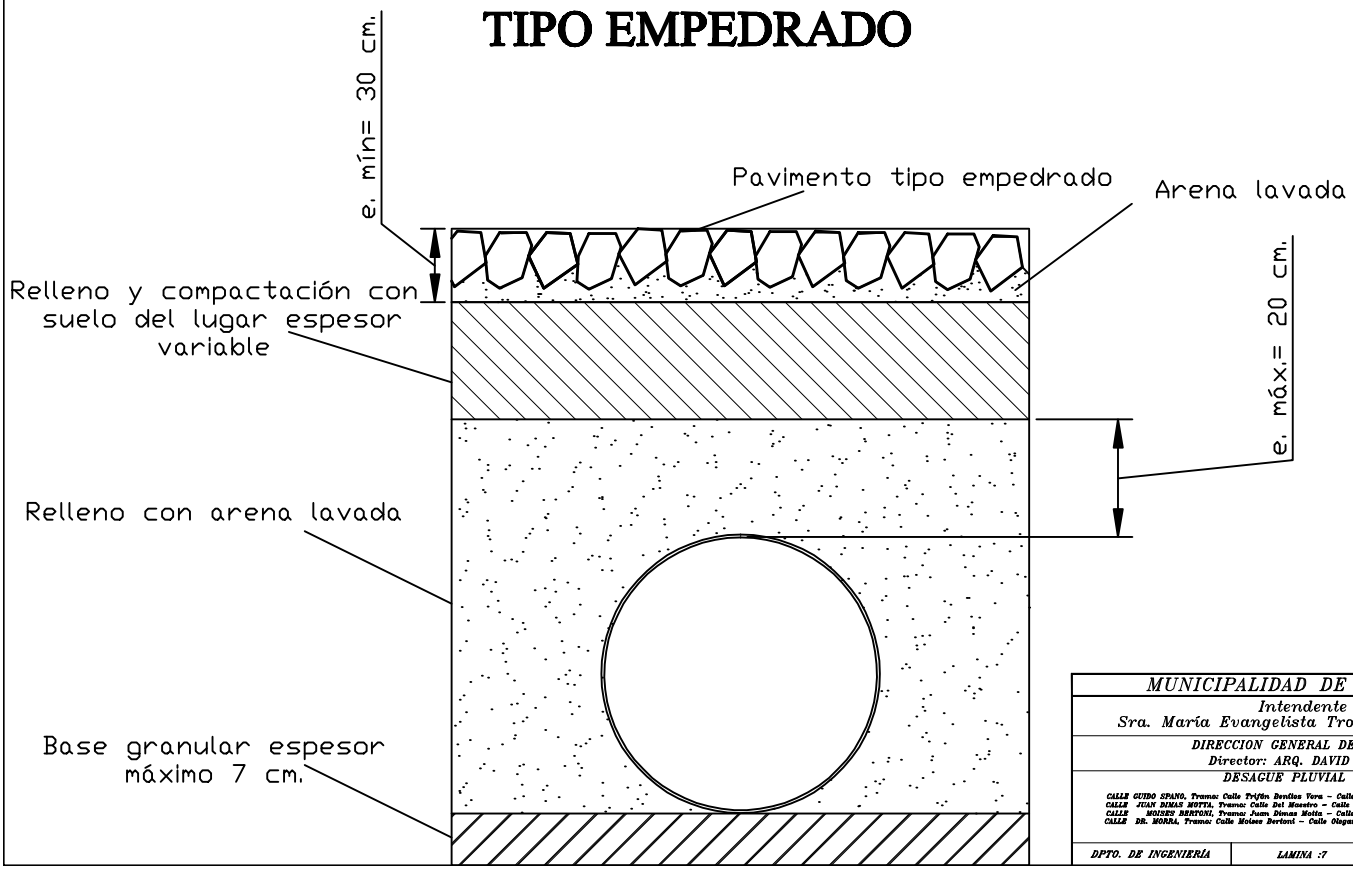


| | | |
|---|---|---|
| *MUNICIPALIDAD DE ASUNCION* | | |
| *Intendente*<br>*Sra. María Evangelista Troche de Gallegos* | | |
| *DIRECCION GENERAL DE OBRAS*<br>*Director: ARQ. DAVID ZAYAS* | | |
| *DESAGUE PLUVIAL* | | |
| *CALLE GUIDO SPANO, Tramo: Calle Prócer Benítez Vera – Calle Juan Dimas Motta*<br>*CALLE JUAN DIMAS MOTTA, Tramo: Calle Del Maestro – Calle Moises Bertoni*<br>*CALLE MOISES BERTONI, Tramo: Juan Dimas Motta – Calle Dr. Morra*<br>*CALLE DR. MORRA, Tramo: Calle Moises Bertoni – Calle Olegario Andrada* | | |
| *DPTO. DE INGENIERÍA* | *LAMINA :7* | *OCTUBRE – 2009* |

MUNICIPALIDAD DE ASUNCION

Intendente
Sra. María Evangelista Troche de Gallegos

DIRECCION GENERAL DE OBRAS
Director: ARQ. DAVID ZAYAS

MANTENIMIENTO VIAL

AVDA. MCAL. LÓPEZ, Tramo: Calle Saravi – Calle Arguello
CALLE GUIDO SPANO, Tramo: Avda. San Martín – Calle Bulnes
CALLE ANDRADE, Tramo: Calle ÓHiggins – Calle Bulnes
CALLE BULNES, Tramo: Calle Andrade – Avda. Mcal. López
CALLE DR: MORRA, Tramo: Avda. Mcal. López – Calle Andrade
CALLE TTe. ZOTTI, Tramo: Avda. Mcal. López – Calle Quesada
CALLE QUESADA, Tramo: Calle Tte. Zotti – Calle Roque Gonzales

| DPTO. DE INGENIERÍA | LAMINA :9 | OCTUBRE – 2009 |
|---|---|---|

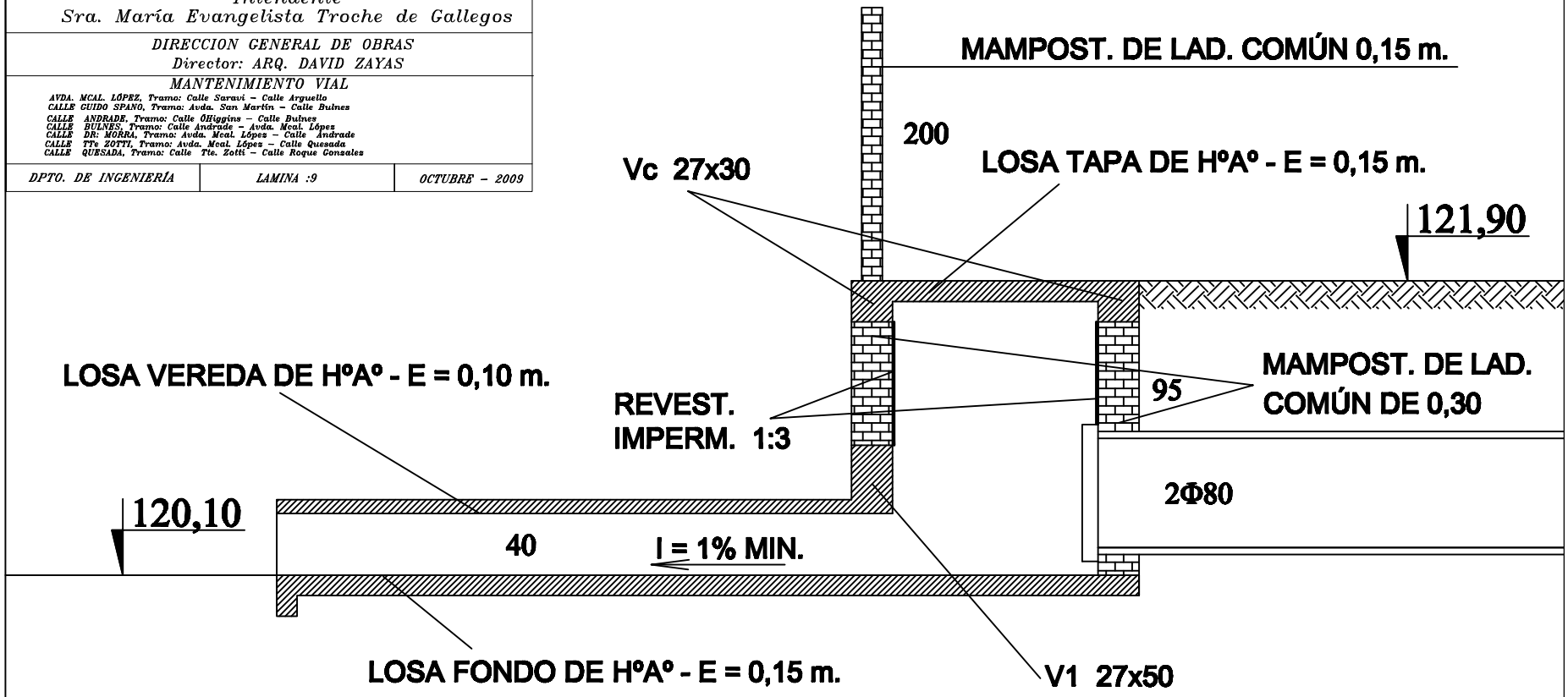


# CORTE A - A

| MUNICIPALIDAD DE ASUNCION | | |
|---|---|---|
| Intendente<br>Sra. María Evangelista Troche de Gallegos | | |
| DIRECCION GENERAL DE OBRAS<br>Director: ARQ. DAVID ZAYAS | | |
| MANTENIMIENTO VIAL<br>AVDA. MCAL. LÓPEZ, Tramo: Calle Saravi – Calle Arguello<br>CALLE GUIDO SPANO, Tramo: Avda. San Martín – Calle Bulnes<br>CALLE ANDRADE, Tramo: Calle ÓHiggins – Calle Bulnes<br>CALLE BULNES, Tramo: Calle Andrade – Avda. Mcal. López<br>CALLE DR: MORRA, Tramo: Avda. Mcal. López – Calle Andrade<br>CALLE TTe. ZOTTI, Tramo: Avda. Mcal. López – Calle Quesada<br>CALLE QUESADA, Tramo: Calle Tte. Zotti – Calle Roque Gonzales | | |
| DPTO. DE INGENIERÍA | LAMINA :10 | OCTUBRE – 2009 |

# CORTE B - B

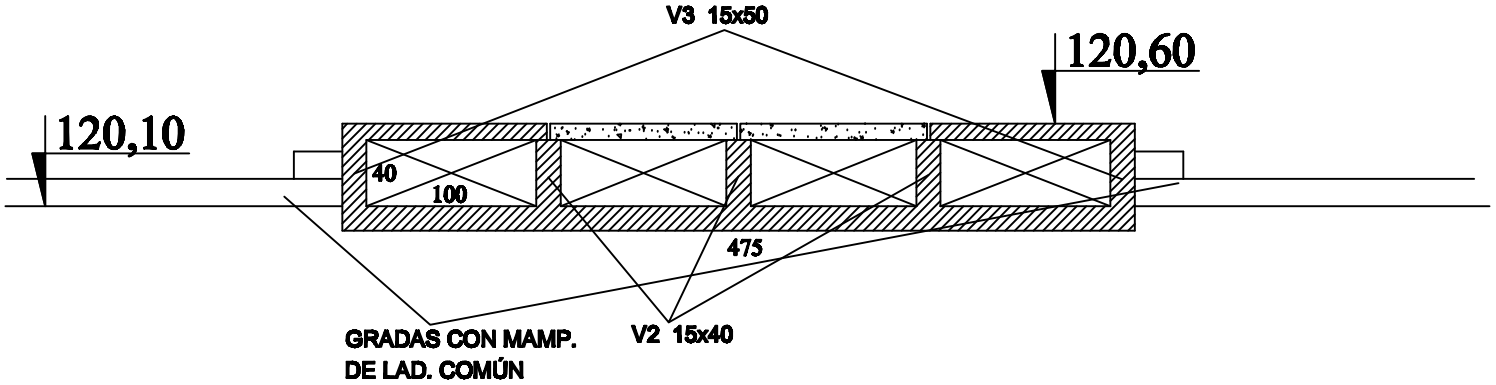

# DESAGUE PLUVIAL Gral. GARAY Y Mcal. LÓPEZ

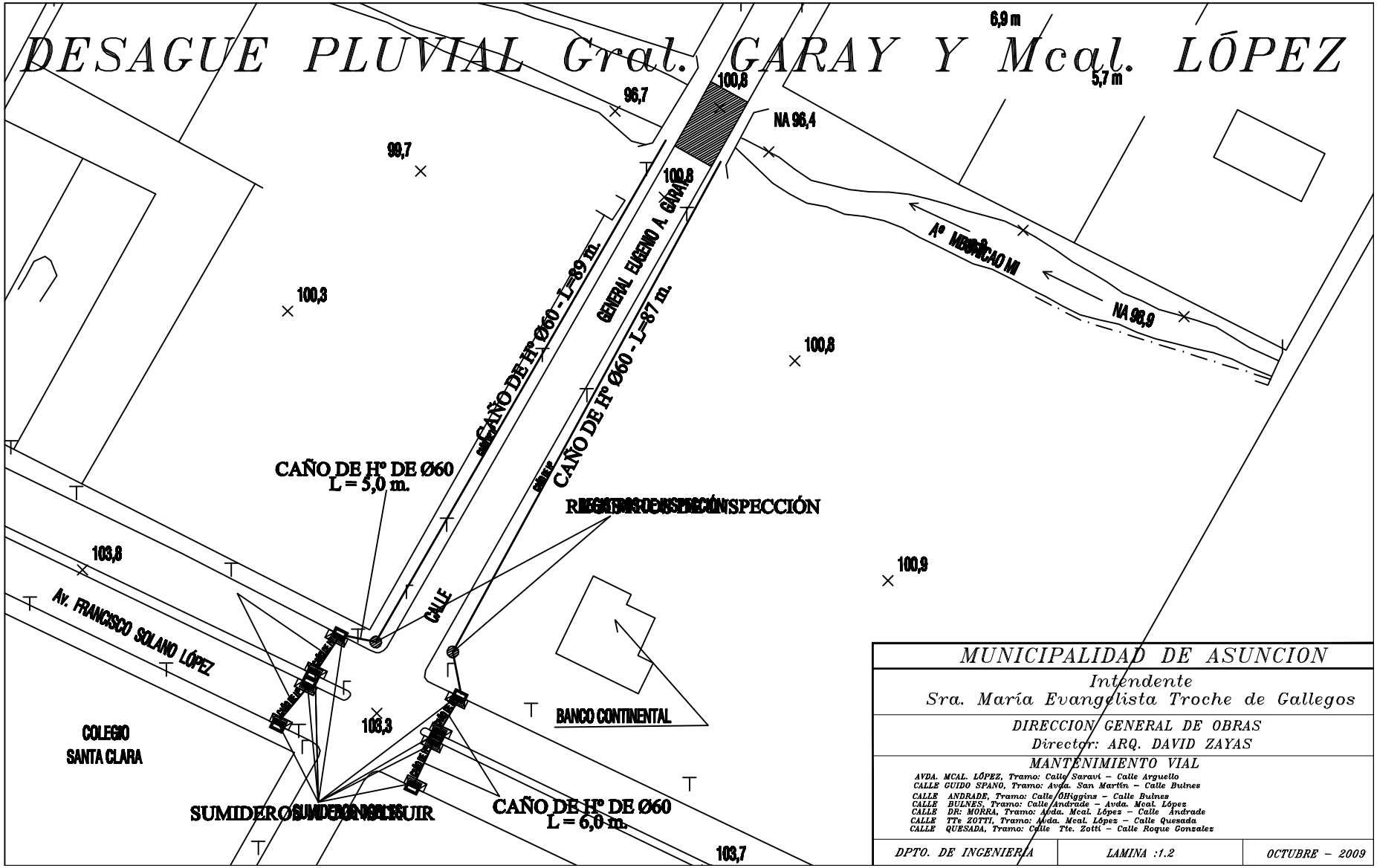


MUNICIPALIDAD DE ASUNCION

Intendente
Sra. María Evangelista Troche de Gallegos

DIRECCION GENERAL DE OBRAS
Director: ARQ. DAVID ZAYAS

MANTENIMIENTO VIAL

AVDA. MCAL. LÓPEZ, Tramo: Calle Saravi – Calle Arguello
CALLE GUIDO SPANO, Tramo: Avda. San Martin – Calle Bulnes
CALLE ANDRADE, Tramo: Calle OHiggins – Calle Bulnes
CALLE BULNES, Tramo: Calle Andrade – Avda. Mcal. López
CALLE DR: MORRA, Tramo: Avda. Mcal. López – Calle Andrade
CALLE TTe ZOTTI, Tramo: Avda. Mcal. López – Calle Quesada
CALLE QUESADA, Tramo: Calle Tte. Zotti – Calle Roque Gonzalez

| DPTO. DE INGENIERIA | LAMINA :1.2 | OCTUBRE – 2009 |
|---|---|---|

# DESAGUE PLUVIAL SANTA ROSA Y Mcal. LÓPEZ

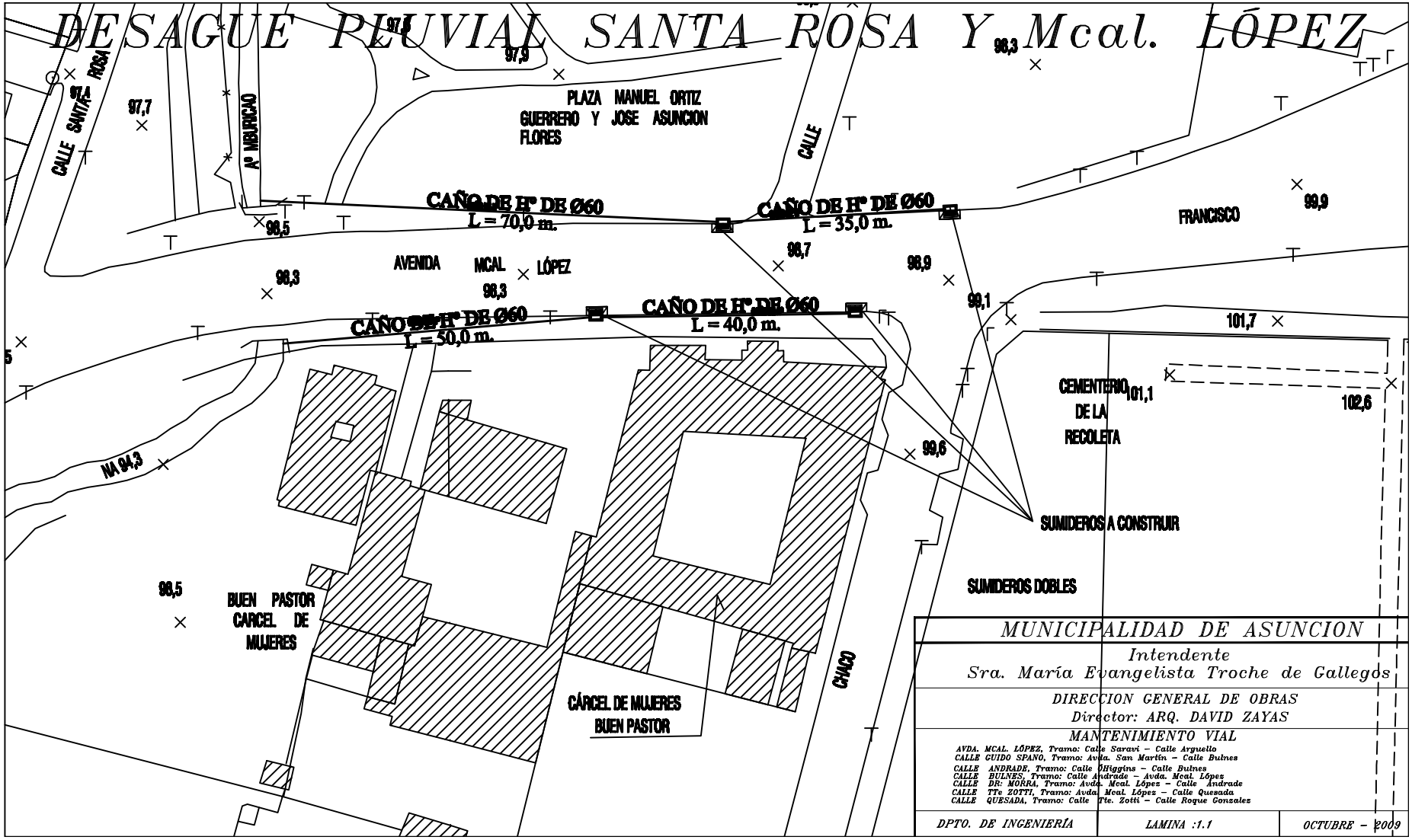


MUNICIPALIDAD DE ASUNCION

Intendente
Sra. María Evangelista Troche de Gallegos

DIRECCION GENERAL DE OBRAS
Director: ARQ. DAVID ZAYAS

MANTENIMIENTO VIAL

AVDA. MCAL. LÓPEZ, Tramo: Calle Saravi – Calle Arguello
CALLE GUIDO SPANO, Tramo: Avda. San Martin – Calle Bulnes
CALLE ANDRADE, Tramo: Calle OHiggins – Calle Bulnes
CALLE BULNES, Tramo: Calle Andrade – Avda. Mcal. López
CALLE DR: MORRA, Tramo: Avda. Mcal. López – Calle Andrade
CALLE TTe ZOTTI, Tramo: Avda. Mcal. López – Calle Quesada
CALLE QUESADA, Tramo: Calle Tte. Zotti – Calle Roque Gonzalez

| DPTO. DE INGENIERÍA | LAMINA :1.1 | OCTUBRE – 2009 |
|---|---|---|

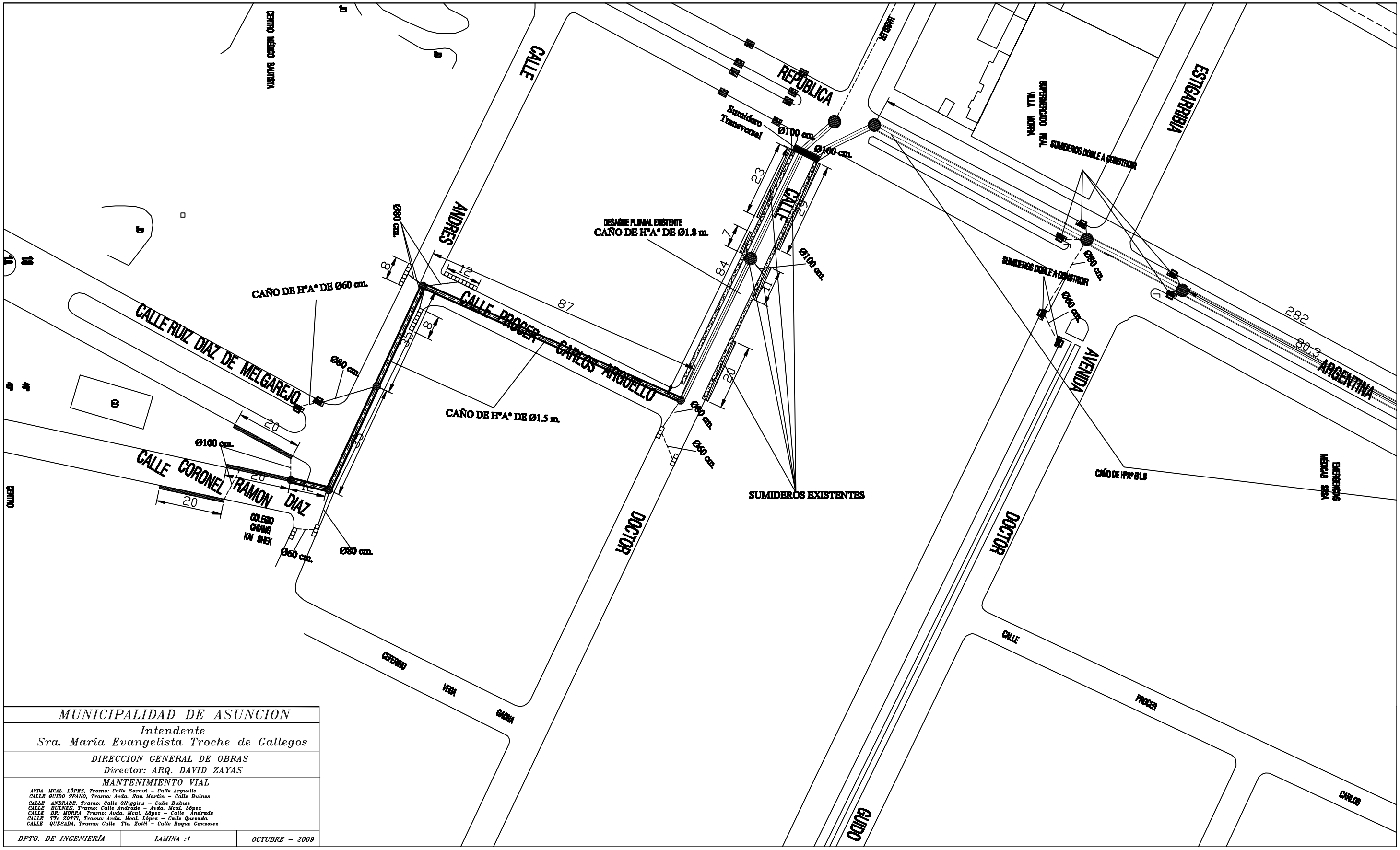


| MUNICIPALIDAD DE ASUNCION | | |
|---|---|---|
| Intendente<br>Sra. María Evangelista Troche de Gallegos | | |
| DIRECCION GENERAL DE OBRAS<br>Director: ARQ. DAVID ZAYAS | | |
| MANTENIMIENTO VIAL<br>AVDA. MCAL. LÓPEZ, Tramo: Calle Saravi – Calle Arguello<br>CALLE GUIDO SPANO, Tramo: Avda. San Martín – Calle Bulnes<br>CALLE ANDRADE, Tramo: Calle ÓHiggins – Calle Bulnes<br>CALLE BULNES, Tramo: Calle Andrade – Avda. Mcal. López<br>CALLE DR: MORRA, Tramo: Avda. Mcal. López – Calle Andrade<br>CALLE TTe ZOTTI, Tramo: Avda. Mcal. López – Calle Quesada<br>CALLE QUESADA, Tramo: Calle Tte. Zotti – Calle Roque Gonzalez | | |
| DPTO. DE INGENIERÍA | LAMINA :1 | OCTUBRE – 2009 |

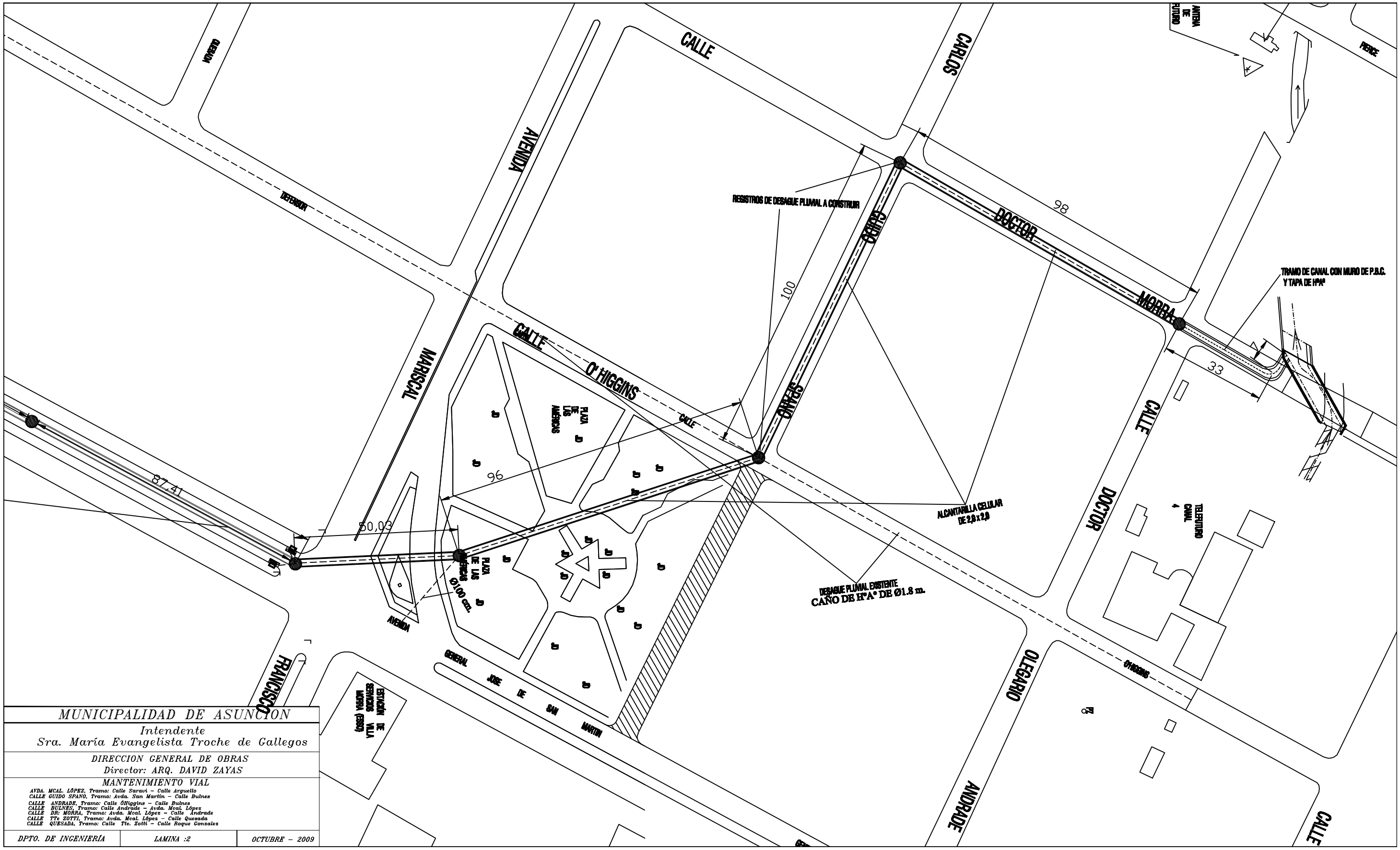


| MUNICIPALIDAD DE ASUNCION | | |
|---|---|---|
| Intendente<br>Sra. María Evangelista Troche de Gallegos | | |
| DIRECCION GENERAL DE OBRAS<br>Director: ARQ. DAVID ZAYAS | | |
| MANTENIMIENTO VIAL<br>AVDA. MCAL. LÓPEZ, Tramo: Calle Saravi – Calle Arguello<br>CALLE GUIDO SPANO, Tramo: Avda. San Martin – Calle Bulnes<br>CALLE ANDRADE, Tramo: Calle OHiggins – Calle Bulnes<br>CALLE BULNES, Tramo: Calle Andrade – Avda. Mcal. López<br>CALLE DR: MORRA, Tramo: Avda. Mcal. López – Calle Andrade<br>CALLE TTe ZOTTI, Tramo: Avda. Mcal. López – Calle Quesada<br>CALLE QUESADA, Tramo: Calle TTe. Zotti – Calle Roque Gonzalez | | |
| DPTO. DE INGENIERÍA | LAMINA :2 | OCTUBRE – 2009 |

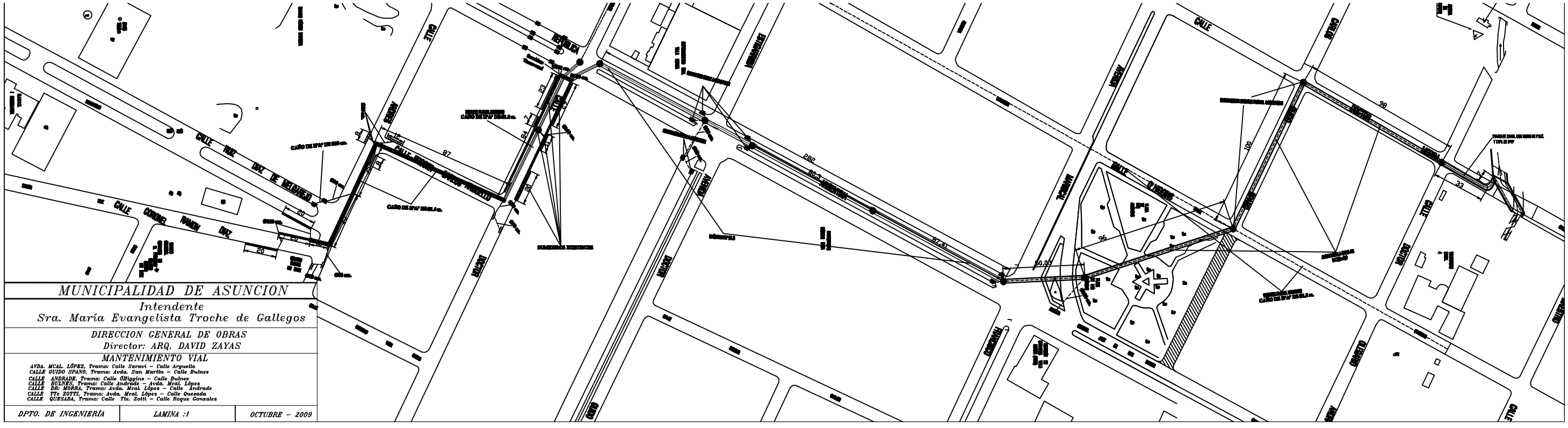
CALLE RUIZ DIAZ DE VARGAS
CALLE CORONEL RAMON DIAZ
CALLE
AVDA.
CALLE
AVDA.
CALLE
AVDA.

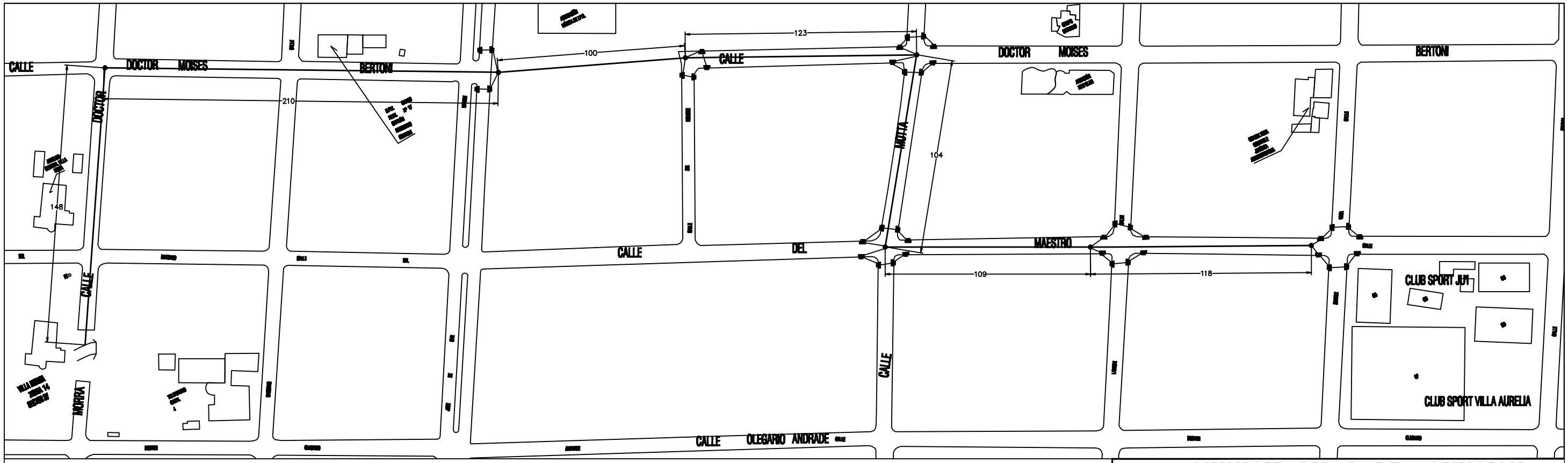


# MUNICIPALIDAD DE ASUNCION

*Intendente*
*Sra. María Evangelista Troche de Gallegos*

*DIRECCION GENERAL DE OBRAS*
*Director: ARQ. DAVID ZAYAS*

*DESAGUE PLUVIAL*

*CALLE GUIDO SPANO, Tramo: Calle Trifón Benítez Vera – Calle Juan Dimas Motta*
*CALLE JUAN DIMAS MOTTA, Tramo: Calle Del Maestro – Calle Moises Bertoni*
*CALLE MOISES BERTONI, Tramo: Juan Dimas Motta – Calle Dr. Morra*
*CALLE DR. MORRA, Tramo: Calle Moises Bertoni – Calle Olegario Andrade*

| | | |
|---|---|---|
| *DPTO. DE INGENIERÍA* | *LAMINA :3* | *OCTUBRE – 2009* |