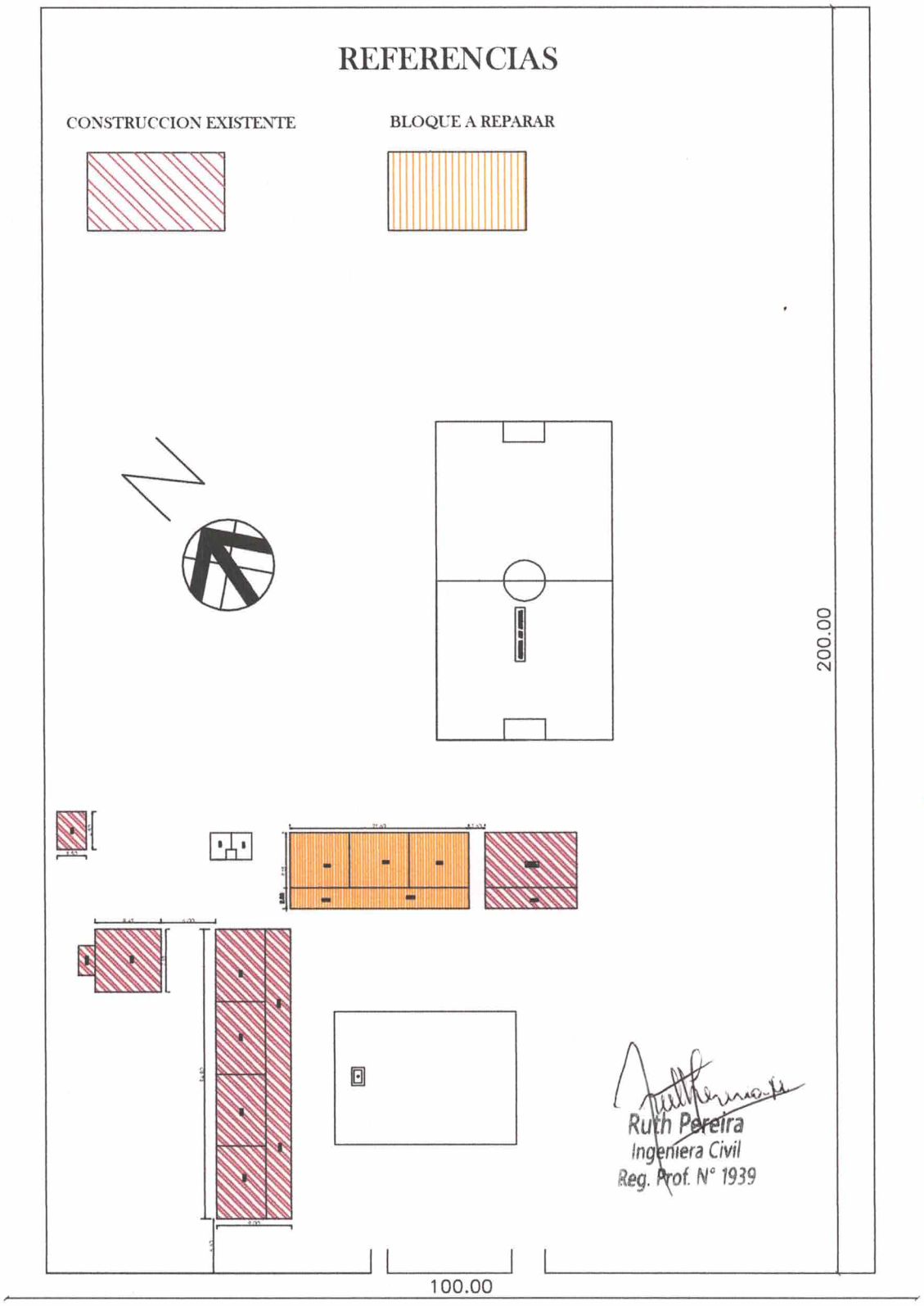

PROYECTO: REFACCION DE BLOQUE DE 3 AULAS

ESCUELA BASICA N° 622 PADRE ADRIANO FORMOSO

UBICACIÓN: CALLE 2 - SAN LORENZO

SUP. A REFACCIONAR: 230 M2	FECHA: SEPTIEMBRE 2023

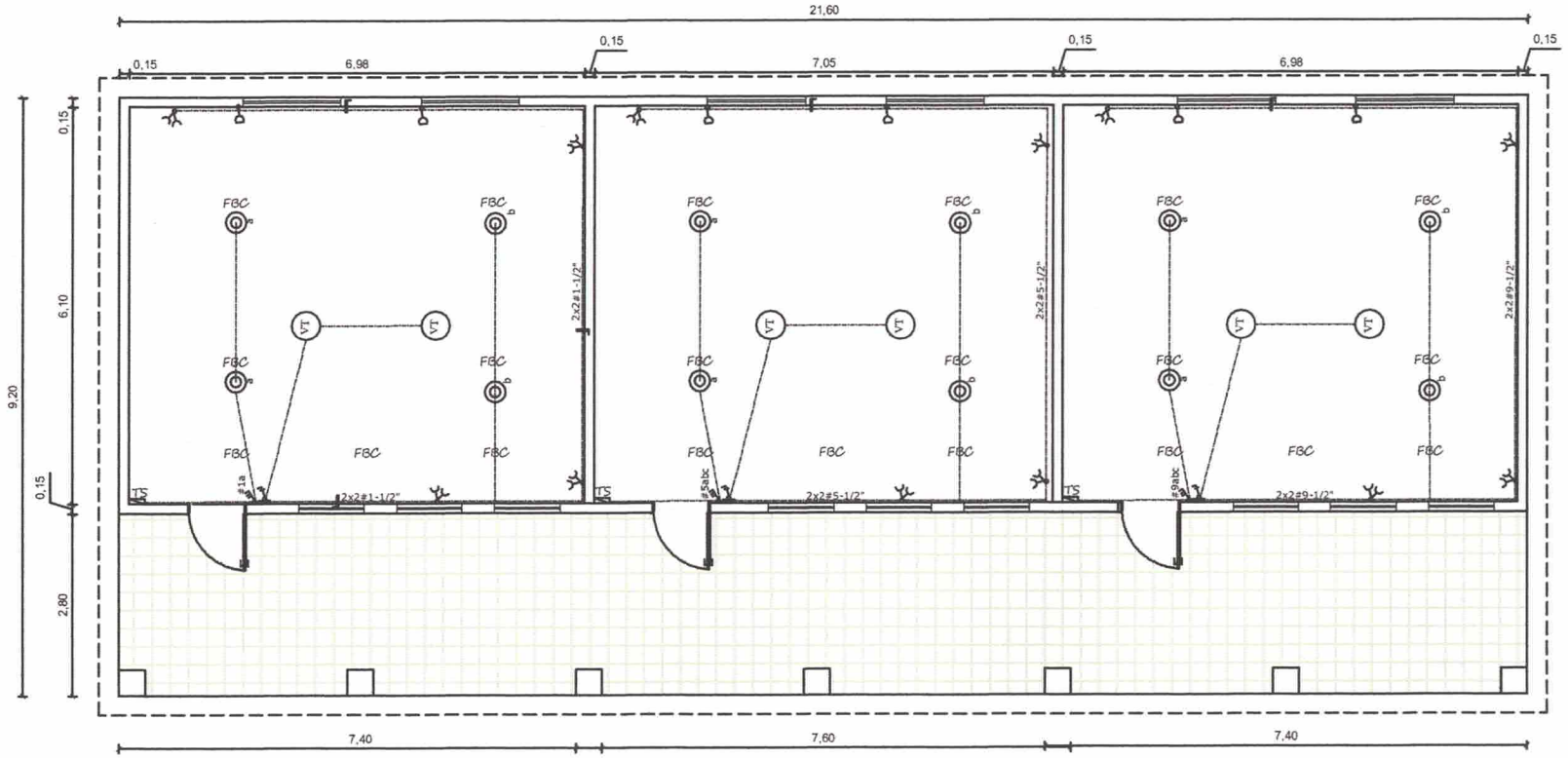

INSTALACION ELECTRICA ACTUAL

Ruth Pereira
Ingeniera Civil
Reg. Prof. N° 19

PROYECTO: REFACCION DE BLOQUE DE 3 AULAS	
ESCUELA BASICA N° 622 PADRE ADRIANO FORMOSO	
UBICACIÓN: CALLE 2 - SAN LORENZO	
SUP. A REFACCIONAR: 230 M2	FECHA: SEPTIEMBRE 2023

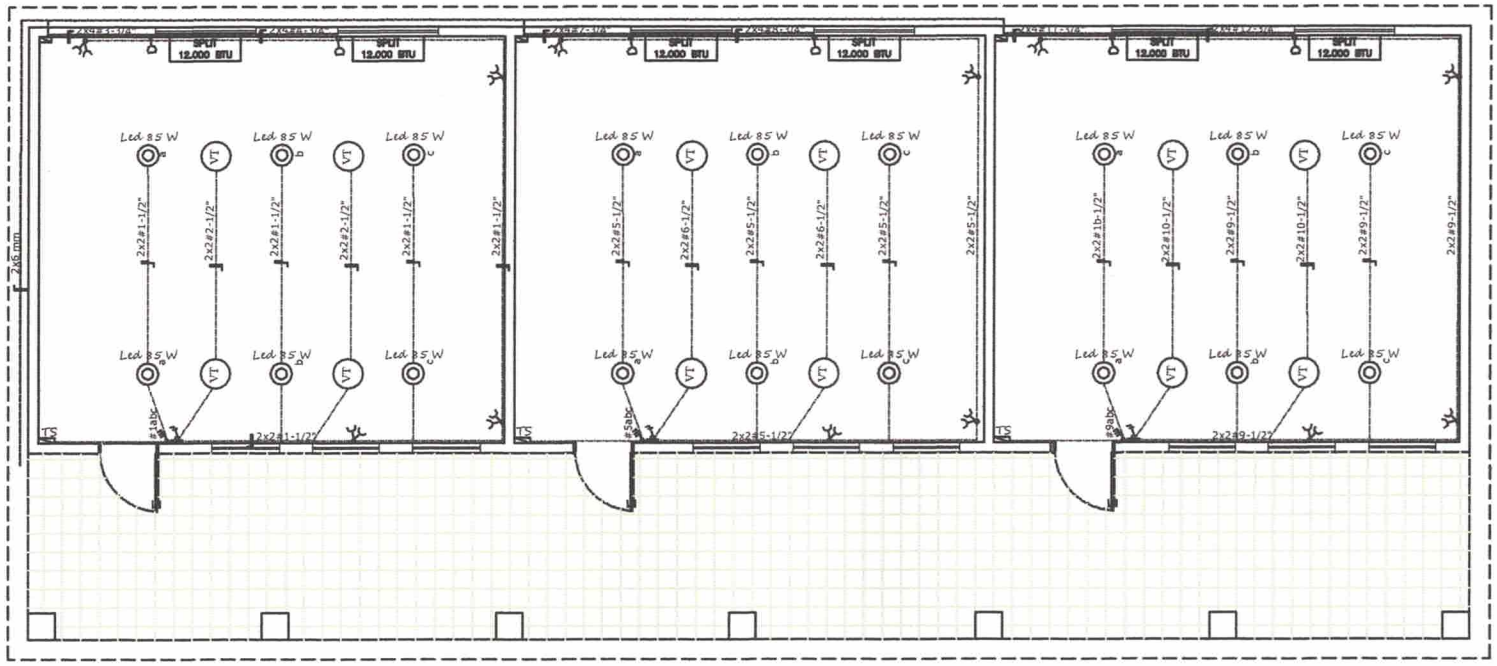

Ruth Pereira
Ingeniera Civil
Reg. Prof. N° 1939

INSTALACION ELECTRICA NUEVA

PROYECTO: REFACCION DE BLOQUE DE 3 AULAS	
ESCUELA BASICA N° 622 PADRE ADRIANO FORMOSO	
UBICACIÓN: CALLE 2 - SAN LORENZO	
SUP. A REFACCIONAR: 230 M2	FECHA: SEPTIEMBRE 2023

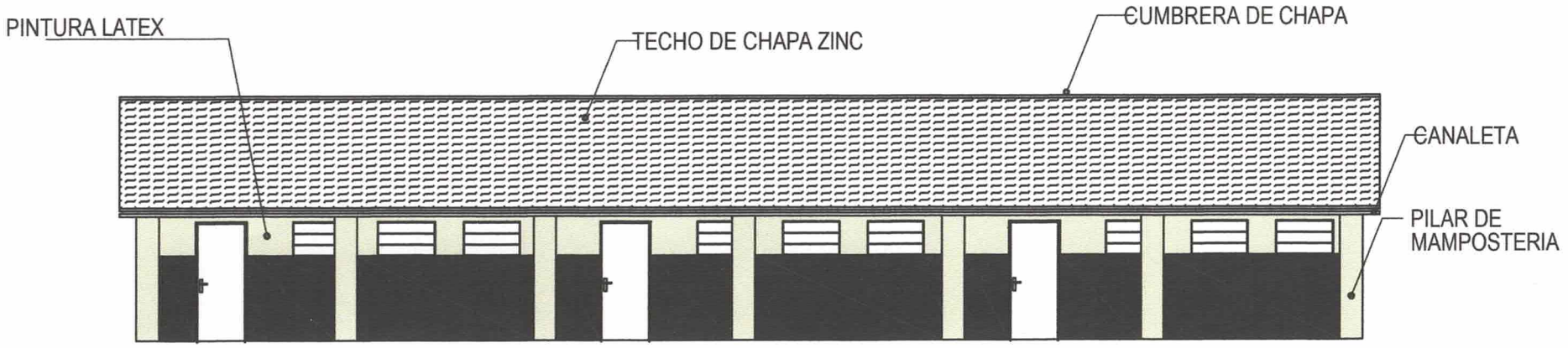

FACHADA FRONTAL

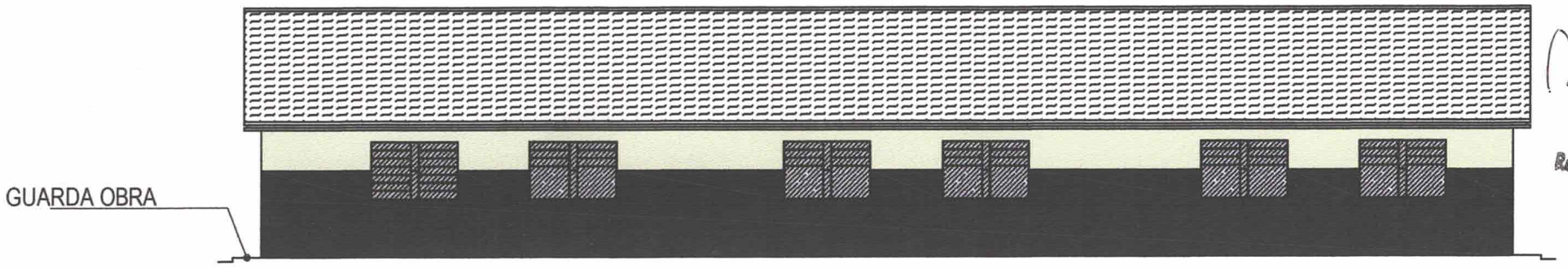

FACHADA POSTERIOR

Ruth Pereira
Ingeniera Civil
Reg. Prof. N° 1939

PROYECTO: REFACCION DE BLOQUE DE 3 AULAS	
ESCUELA BASICA N° 622 PADRE ADRIANO FORMOSO	
UBICACIÓN: CALLE 2 - SAN LORENZO	
SUP. A REFACCIONAR: 230 M2	FECHA: SEPTIEMBRE 2023

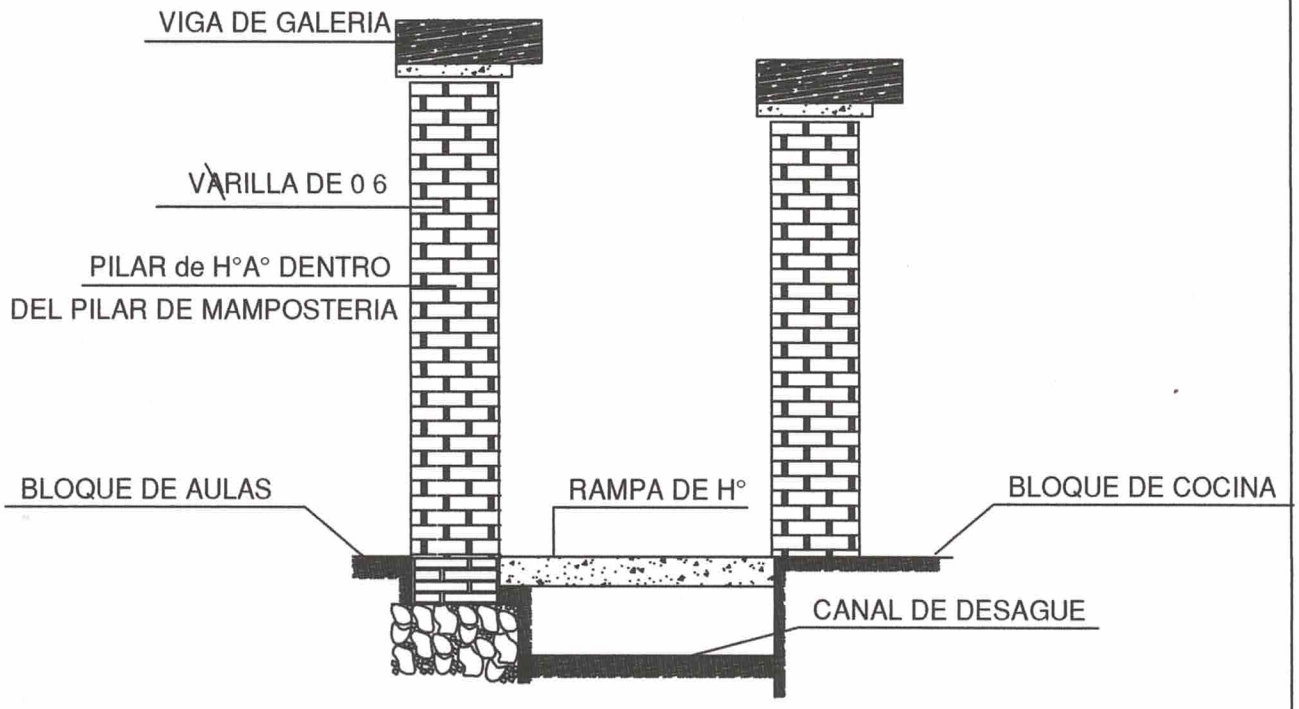

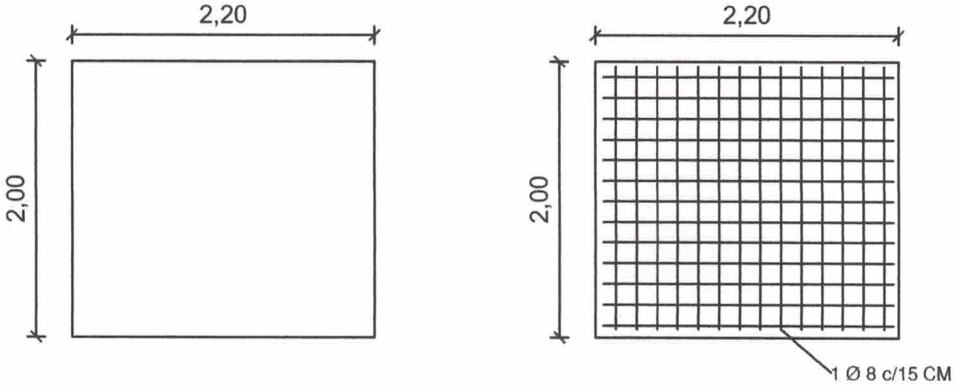

DETALLE DE RAMPA

Ruth Pereira
Ingeniera Civil
Reg. Prof. N° 1939

PROYECTO: REFACCION DE BLOQUE DE 3 AULAS

ESCUELA BASICA N° 622 PADRE ADRIANO FORMOSO

UBICACIÓN: CALLE 2 - SAN LORENZO

SUP. A REFACCIONAR: 230 M2 | FECHA: SEPTIEMBRE 2023

VIGA GALERIA DE H° Aº 0.20 x 0.25

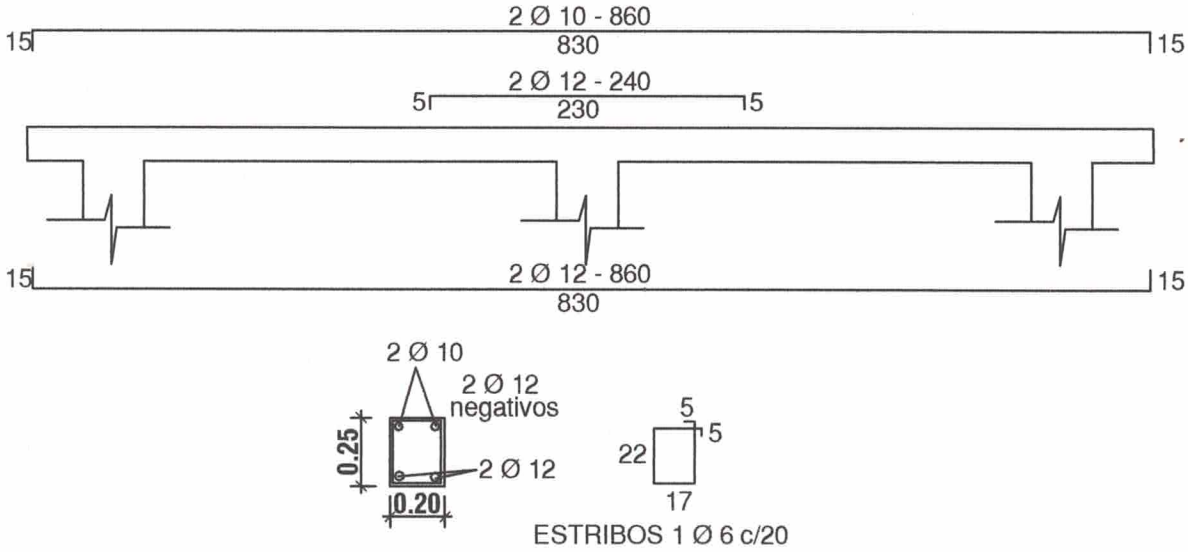

DETALLE DE TECHO

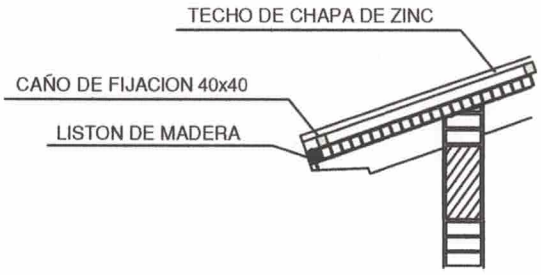

Ruth Pereira
Ingeniera Civil
Reg. Prof. N° 1939

PROYECTO: REFACCION DE BLOQUE DE 3 AULAS

ESCUELA BASICA N° 622 PADRE ADRIANO FORMOSO

UBICACIÓN: CALLE 2 - SAN LORENZO

SUP. A REFACCIONAR: 230 M2 | FECHA: SEPTIEMBRE 2023