LETREROS DE SEÑALIZACIÓN VIALES

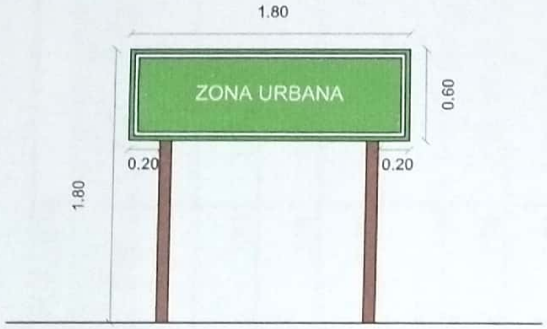

VISTA FRONTAL - COTAS
(Modelo de Letrero Vial)

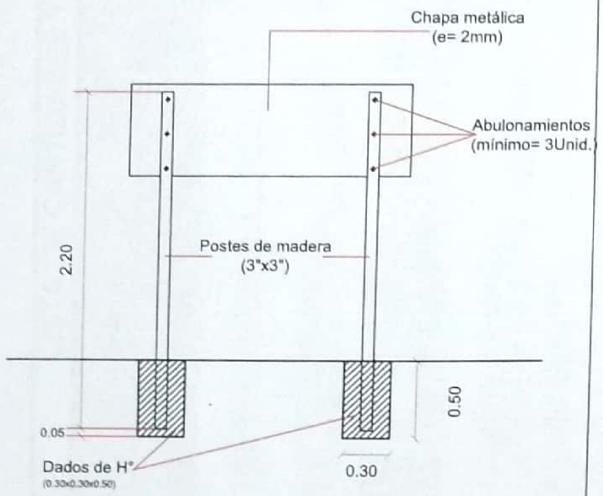

VISTA POSTERIOR - COTAS

MODULOS DE H°A° PARA ESTACIÓN DE BUSES

PROTOTIPO STANDARD DE MODULO DE H°A° PREFABRICADO
PARA ESTACIÓN DE BUSES

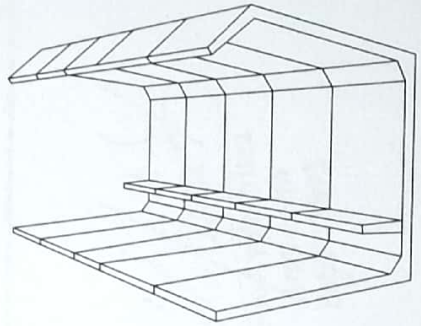

VISTA CON 5 MODULOS

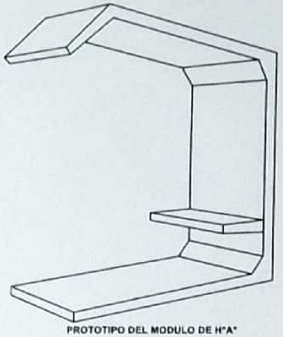

PROTOTIPO DEL MODULO DE H°A°

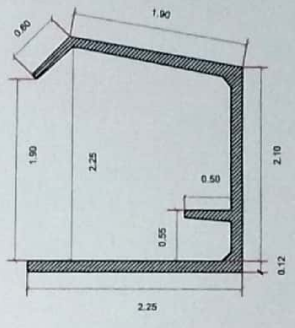

CORTE - MODULO

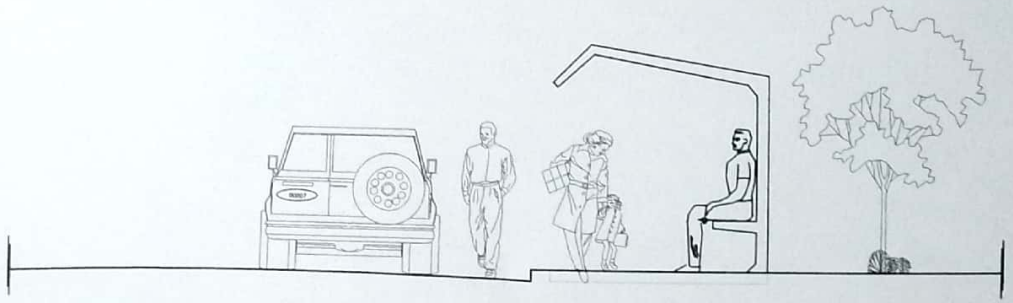

VISTA - ESTACIÓN DE BUSES

Juan C. Ayala Britez
Arquitecto
Pat. N° 5.893

OBRA: Construcción de Estaciones en paradas de buses y Letreros de señalizaciones Viales Municipio de Dr. Cecilio Báez	PROYECTO
CONSTRUCCIÓN	

Escaneado con CamScanner

PLANILLA DE COMPUTO METRICO Y PRESUPUESTO

OBRA: Construcción de Estaciones en paradas de buses y Letreros de señalizaciones Viales
Municipio de Dr. Cecilio Báez

LISTA DE CANTIDADES Y SUS PRECIOS

Item	RUBROS	Unid.	Cant.	P.U.	PRECIO TOTAL
	LETREROS DE SEÑALIZACION VIALES				-
1	Limpieza y preparación del terreno	gl.	1,00	1.500.000	1.500.000
2	Excavación y carga de dados de H°	m3	1,35	1.850.000	2.497.500
3	Provisión y colocación de letreros viales, incluye soportes de madera (Ver planos)	Unid.	30,00	1.480.000	44.400.000
	ESTACIONES DE BUSES				-
4	Limpieza y preparación del terreno	gl.	1,00	1.500.000	1.500.000
5	Provisión y colocación de Modulos Prefabricados de H°A° (5 modulos por Estación)	Unid.	6,00	25.000.000	150.000.000
6	Retiro de escombros y limpieza final	gl.	1,00	2.000.000	2.000.000
	Total				**201.897.500**

Lucio Ayala Britez
Arquitecto
Pat. Nº 5.893

Escaneado con CamScanner