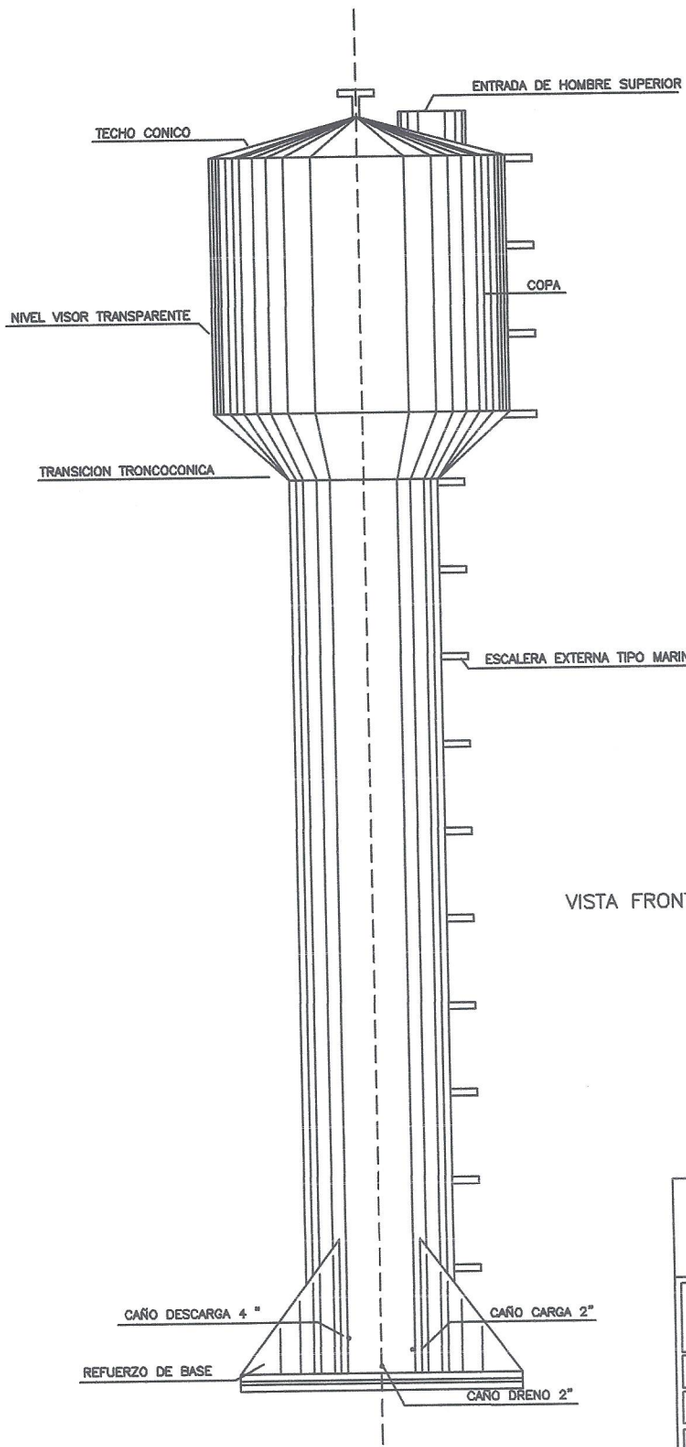

VISTA FRONTAL DEL TANQUE

ESCALA 1:50

GOBERNACIÓN DEL ALTO PARANA

SECRETARIA DE OBRAS

Administracion Ing. Cesar Landy Torres

Obra: Construcción de Sistema de Abastecimiento de Agua Potable

Detalle de Tanque Metalico

Plano : Planta Acotada

Dpto. de Alto Paraná

Firma

Plano N° 04

Año : 2023

GOBERNACION ALTO PARANA * Secretaría de Obras Públicas *

Ing. Lider Jimenez

Secretario de Obras

Gobernación del Alto Paraná

ESQUEMA DE INSTALACION
ELECTROBOMBA SUMERGIBLE

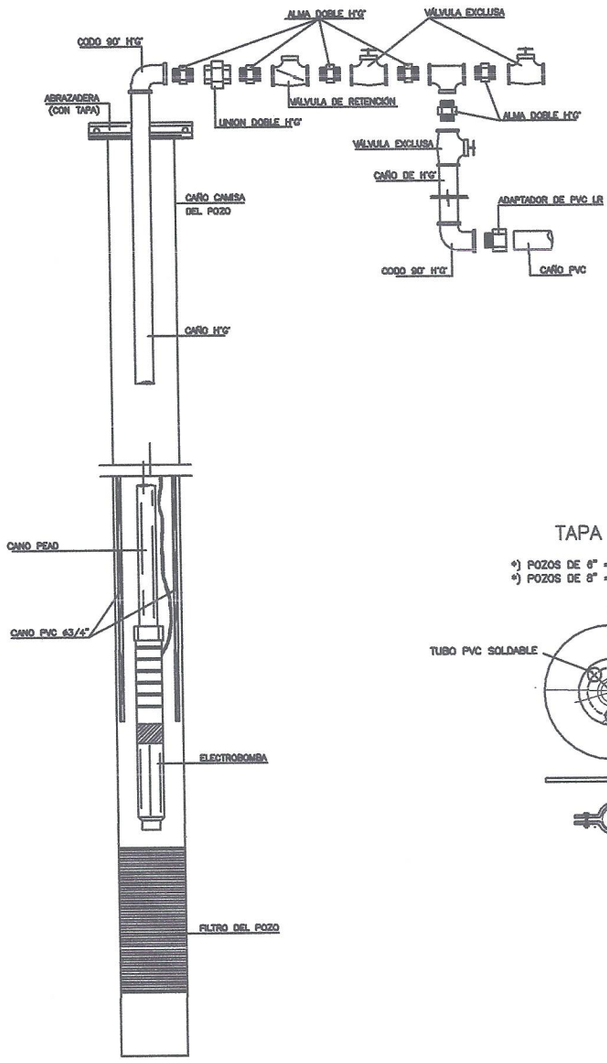

TAPA SANITARIA

*) POZOS DE 6" = Chapa metálica de diám. = 12"
*) POZOS DE 8" = Chapa metálica de diám. = 14"

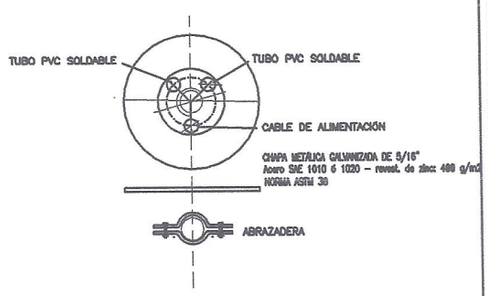

GOBERNACIÓN DEL ALTO PARANA
SECRETARIA DE OBRAS
Administracion Ing. Cesar Landy Torres

Obra:
Construcción de Sistema de Abastecimiento de Agua Potable
Detalle de Instalación de Electrobomba Sumergible

Plano : Planta Acotada

Dpto. de Alto Paraná

Año : 2023

Firma:

GOBERNACION ALTO PARANA – REPÚBLICA DEL PARAGUAY – Secretaría de Obras Públicas

Ing. Lider Jimenez
Secretario de Obras
Gobernación del Alto Paraná

Plano N°
02

PLANTA DE CASETA

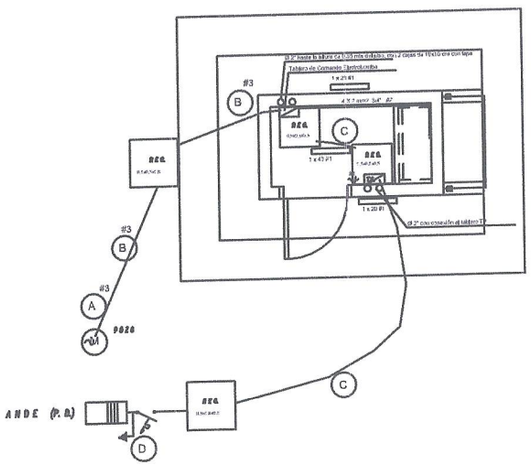

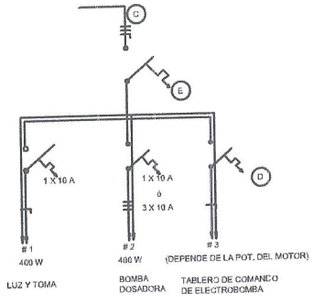

DETALLE DE CARGA

#	TOMAS	LUZ	MOTORES	CARGA HP
1				400
2			10 P.F.	472
3			(2)	(3)

INSTALACIÓN TRIFÁSICA

A	B	C	D	E
1 - 2 HP	3 X 2 - 2"	3 X 4 + 1X 4 - 2"	15 A.	15 A.
3 - 5 HP	3 X 4 - 2"	3 X 6 + 1X 4 - 2"	20 A	20 A
7,5 HP	3 X 6 - 2"	3 X 6 + 1X 4 - 2"	20 A	25 A
10 HP	3 X 6 - 2"	3 X 6 + 1X 4 - 2"	25 A	32 A
12,5 HP	3 X 6 - 2"	3 X 6 + 1X 4 - 2"	25 A	32 A
15 HP	3 X 6 - 2"	3 x 10 + 1x 6 - 2"	32 A	32 A
20 HP	3 x 10 - 2"	3 x 10 + 1x 16 - 2"	40 A	40 A
25 HP	3 x 10 - 2"	3 x 10 + 1x 16 - 2"	50 A	50 A
30 HP	3 x 16 - 2"	3 x 25 + 1x 16 - 2"	63 A	63 A

INSTALACIÓN MONOFÁSICA

A	B	C	D	E
1 HP	3 X 4 - 2"	2 X 6 - 2"	15 A.	15 A.
2 HP	3 X 10 - 2"	2 X 6 - 2"	20 A.	20 A.
3 HP	3 X 10 - 2"	2 X 6 - 2"	35 A.	35 A.
5 HP	3 X 16 - 2"	2X 10 - 2"	35 A	35 A

Nota 1: Los valores (A), (B), (C) (D) están indicados en el cuadro adjunto y dependen de la potencia de la bomba.
Nota 2: Los ductos en los registros internos en la caseta deben entrar a través de curvas largas Ø 2".

DETALLE DE INSTALACIÓN DE ELECTROBOMBA

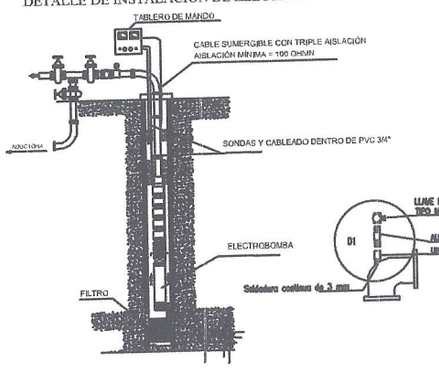

DETALLE DE CABALLETE

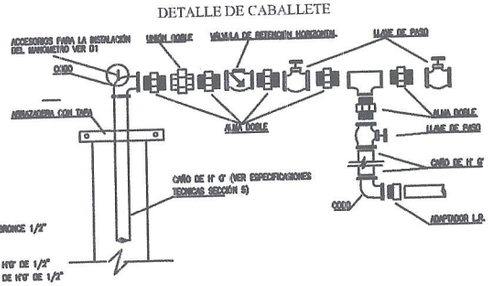

GOBERNACIÓN DEL ALTO PARANA
SECRETARIA DE OBRAS
Administracion Ing. Cesar Landy Torres

Obra: Construcción de Sistema de Abastecimiento de Agua Potable
Detalle de Electrobomba

Plano : Planta Acotada

Dpto. de Alto Paraná

Año : 2023

Firma

Ing. Lider Jimenez
Director de Obras
Gobernación del Alto Paraná

Plano N° 03

GOBERNACION ALTO PARANA
REPUBLICA DEL PARAGUAY
Secretaria de Obras Públicas

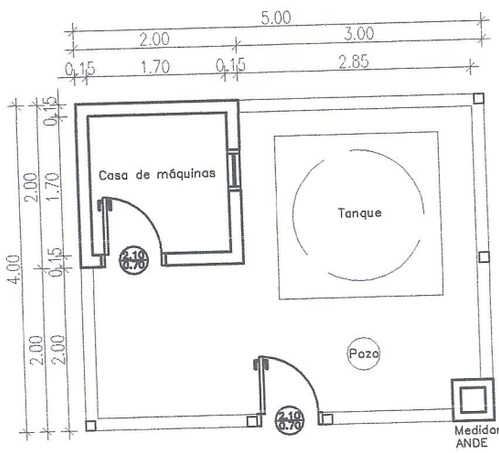

Planta

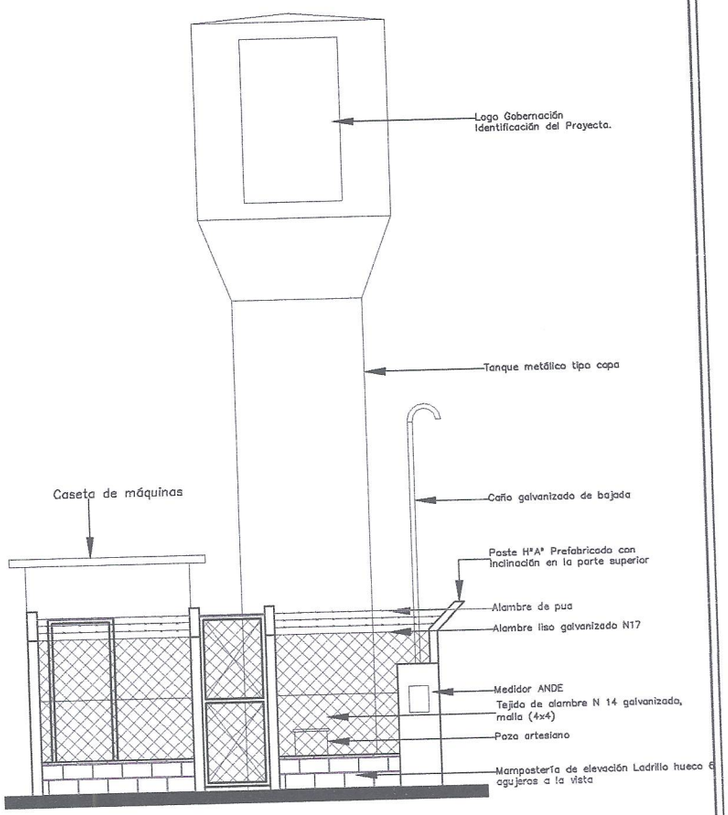

Fachada

GOBERNACIÓN DEL ALTO PARANA
SECRETARIA DE OBRAS
Administracion Ing. Cesar Landy Torres

Obra: Construcción de Sistema de Abastecimiento de Agua Potable
Detalle de Caseta de Mando

Plano : Planta Acotada

Dpto. de Alto Paraná

Año : 2023

Firma

Plano N° 01

GOBERNACION ALTO PARANA
Secretaría de Obras Públicas

Ing. Lidar Jimenez
Secretario de Obras
Gobernación del Alto Paraná