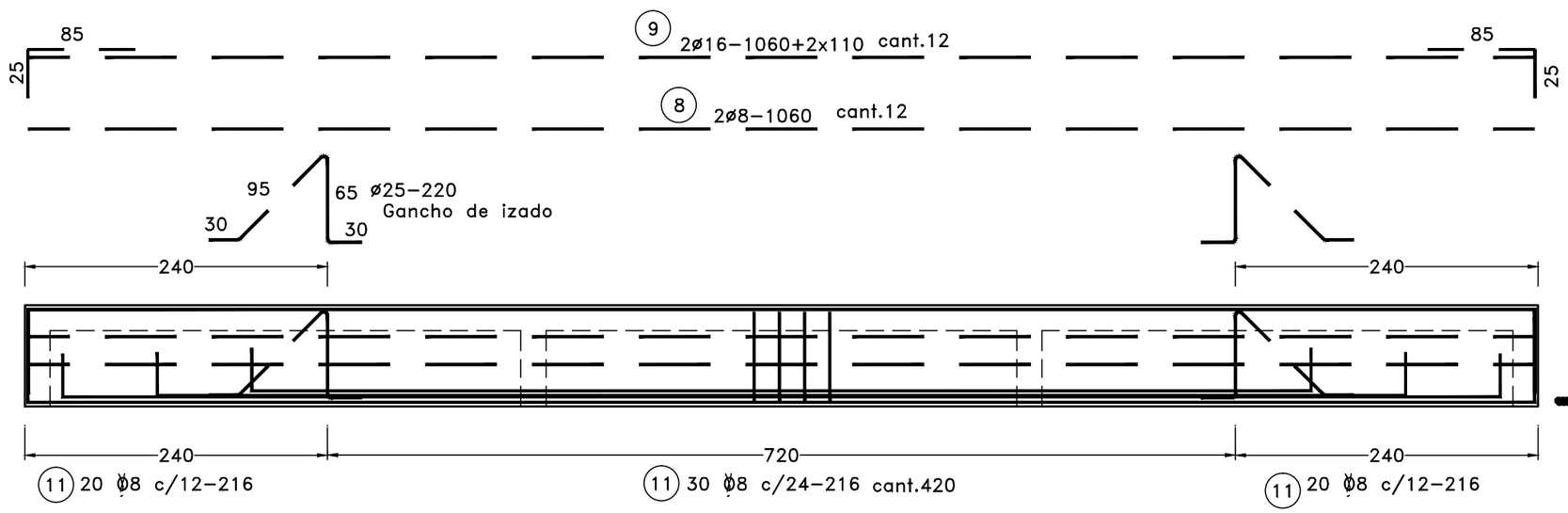

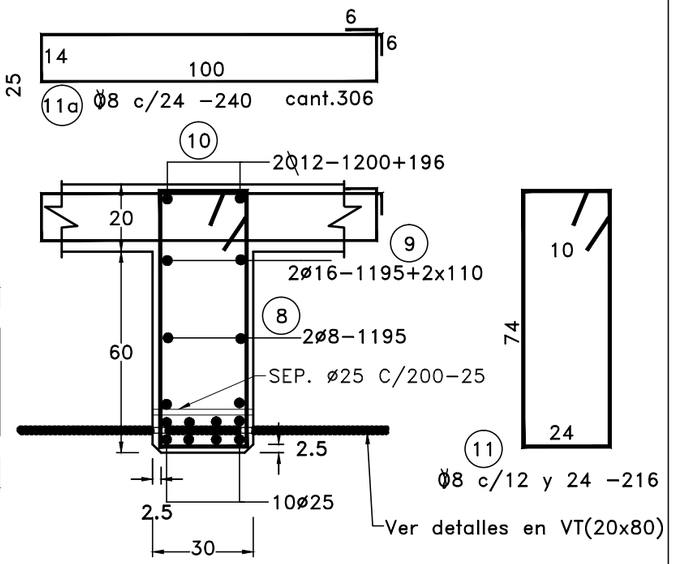

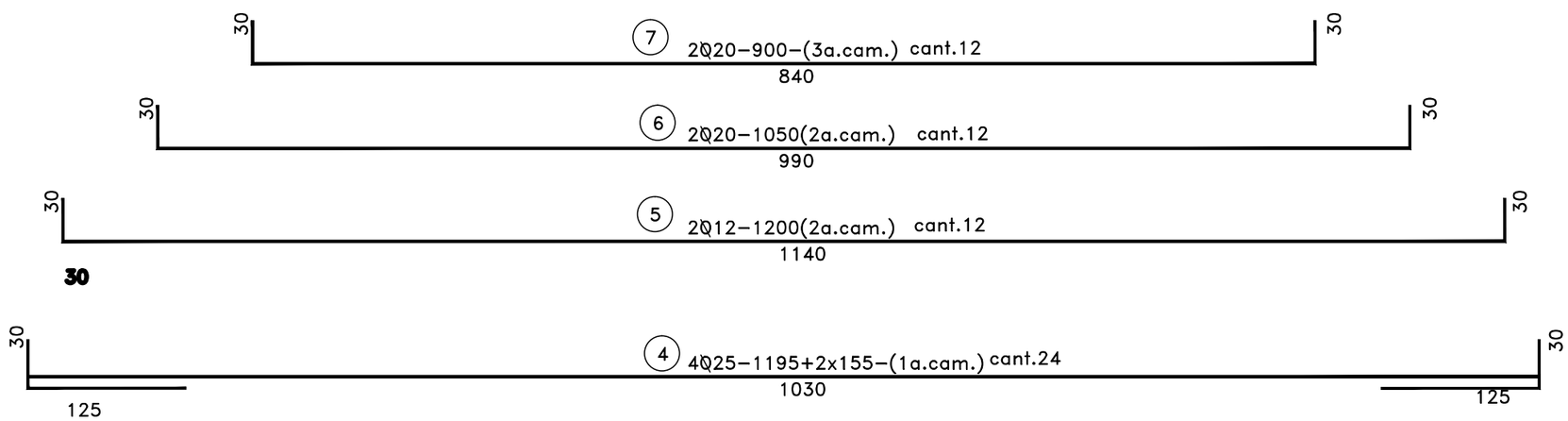

VIGA LONGITUDINAL

VL(30X80)

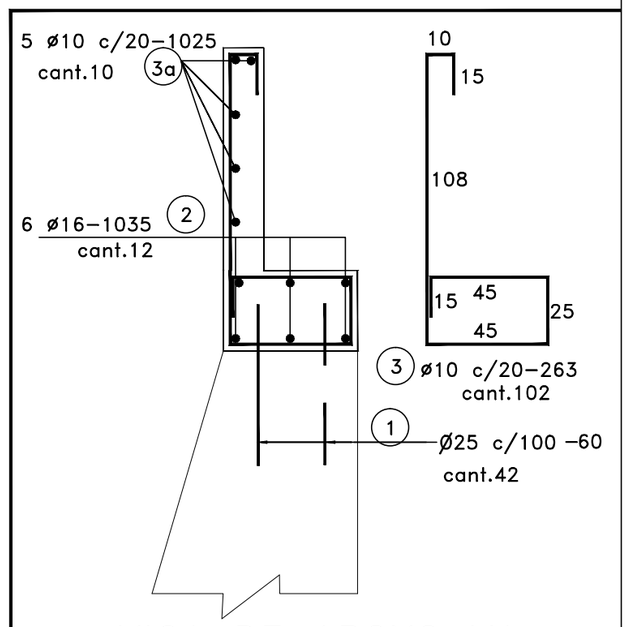

VIGA DE APOYO VA

DOBLADO

ESPECIFICACIONES

Ho. 1:2:4
f_{ck} =180 kg/cm²
(Barandas y Losa peatonal)

Ho. 1:2:3
f_{ck} =210 kg/cm²

Mezcla p/ Muro P.B.C. 1:3 (cemento:arena lavada)

MUNICIPALIDAD DE CAMBYRETÁ
ITAPÚA –PARAGUAY

Municipalidad de Cambyretá

CONSTRUCCIÓN DE PUENTE DE H°A° SOBRE EL ARROYO
ARROYO KURI'Y
L=20m A=8+2x1m

UBICACIÓN: Distrito de Cambyretá B° LA AMISTAD

Arq. Luis Roa B.
Diretor de Obras y Proyectos

Francisco J. Pereira Rieve
Intendente Municipal

LÁMINA N°
07

NOVIEMBRE 2016