VISTA EN PLANTA DE LA UBICACION DE LA ESCALERA

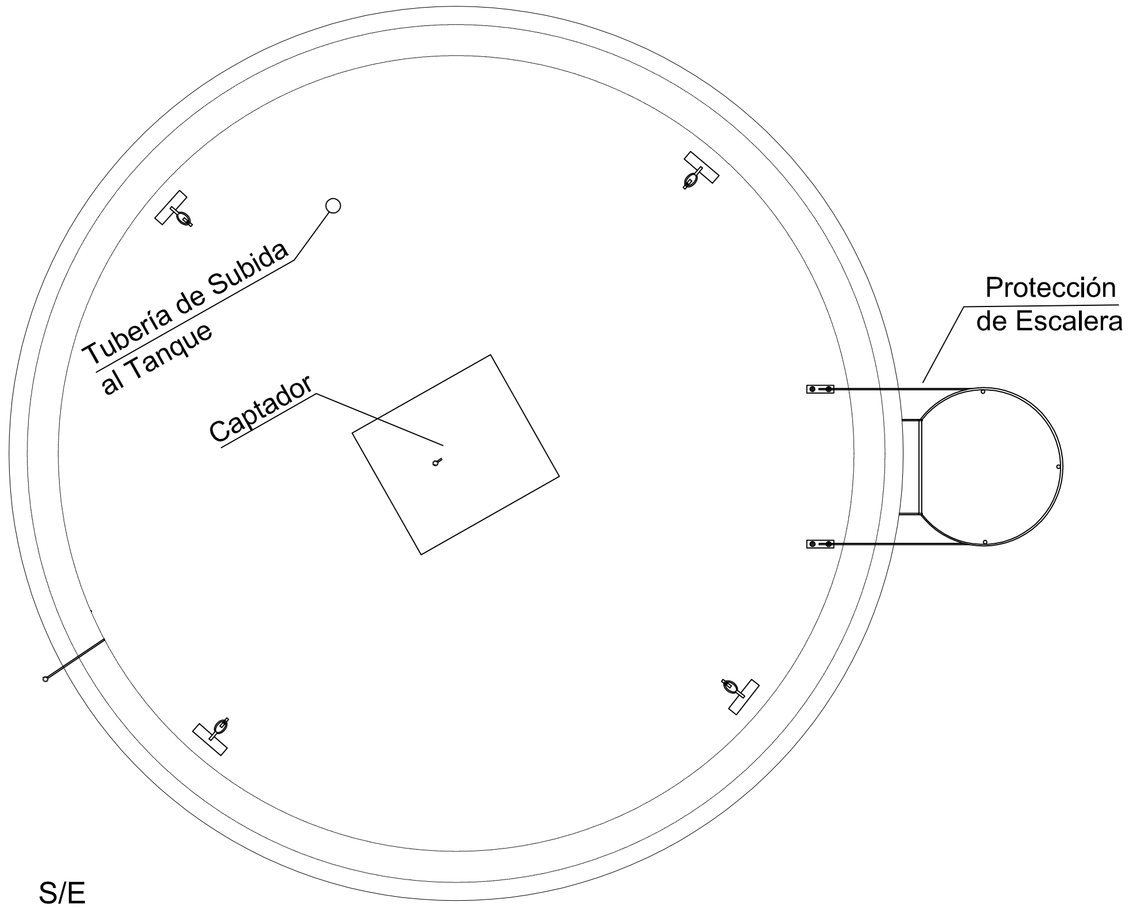

S/E

DETALLE DE ESCALERA
SIN ESCALA

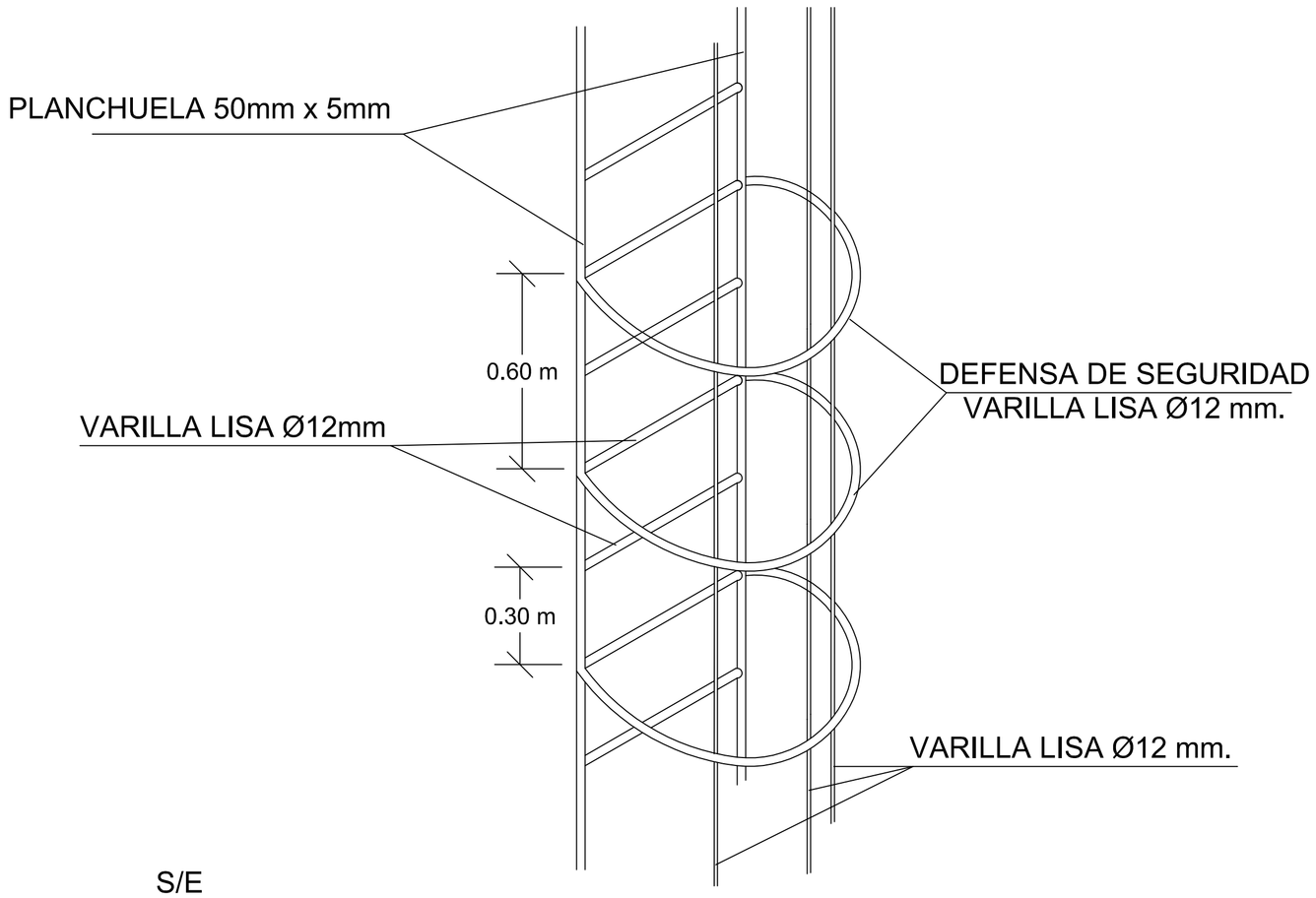

S/E

DETALLE DE SUJECION DE ESCALERA
SIN ESCALA

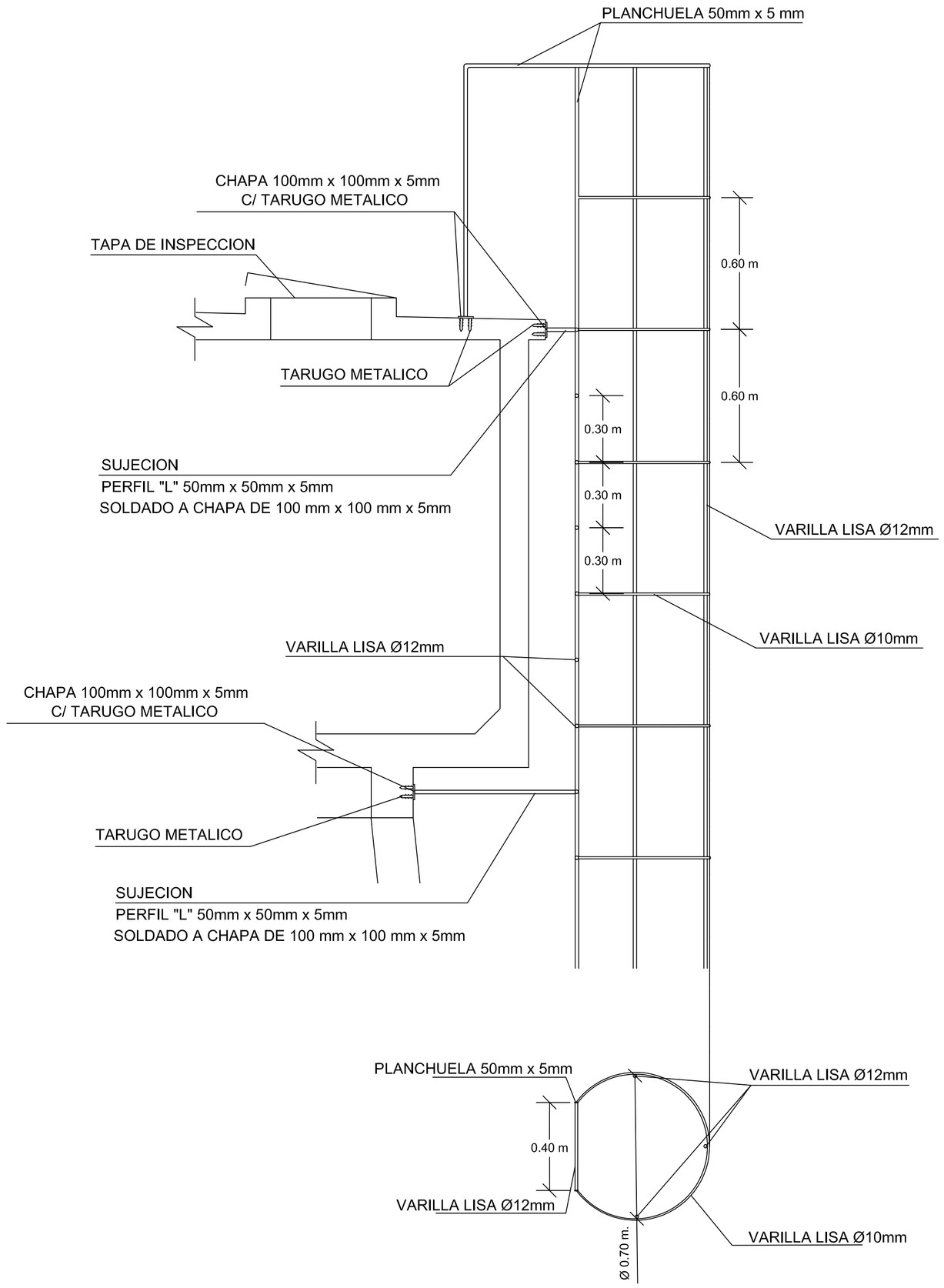

MUNICIPALIDAD DE BELLA VISTA SUR
FACULTAD DE INGENIERIA
PROYECTO DE UNA OBRA IMPORTANTE

SISTEMA DE ABASTECIMIENTO DE AGUA POTABLE
DE LA CIUDAD DE BELLA VISTA
ITAPÚA

INTEGRANTES: Haydée Centurión Herminia González R.	Escalera del Tanque Elevado -Detalles		
	ESC: S/E	Plano	Nº 9.1