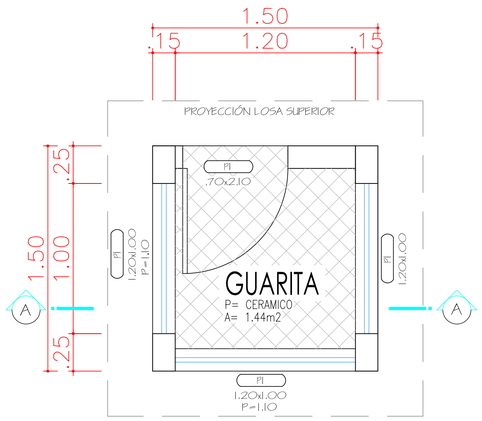

PLANTA BAJA

SUPERFICIE=2.25m2

ESCALA 1/20

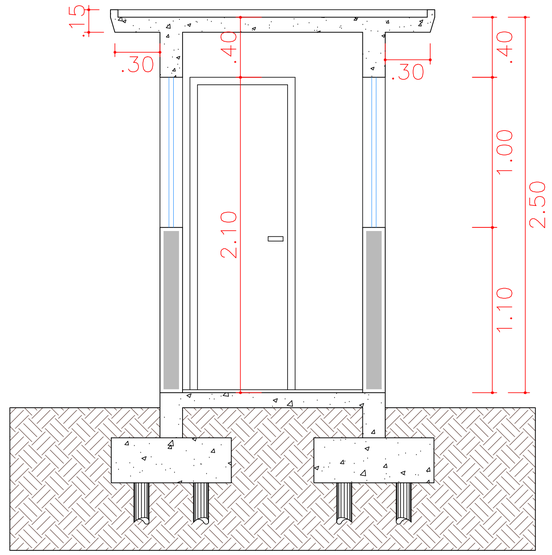

CORTE A

ESCALA 1/20

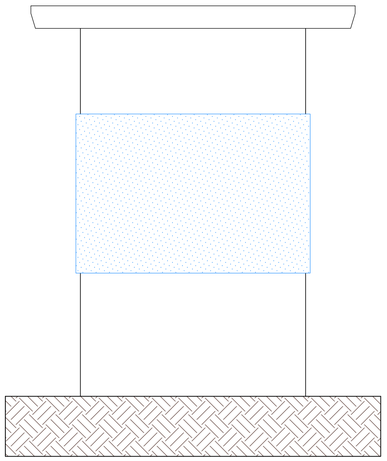

FACHADA FRONTAL

ESCALA 1/20

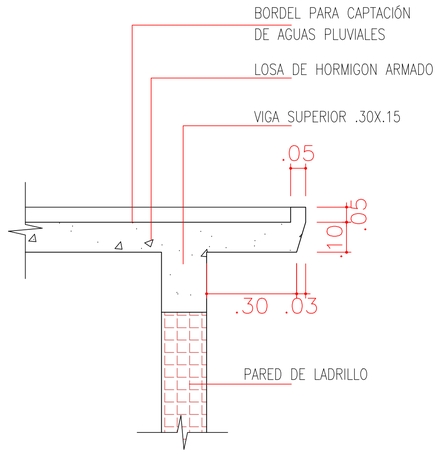

DETALLE DE LAS ABAS

ESCALA 1/20

PROYECTO ARQUITECTÓNICO

CONTRATISTA:

PROFESIONAL:

ESCALA : 1:20 **MARZO - 2.016**

INTENDENTE MUNICIPAL | POTE. DE LA JUNTA | SECRETARIO DE OBRAS

PROYECTO DE REVITALIZACIÓN Y MODERNIZACIÓN
PLAZA CENTRAL

MUNICIPIO DE SAN ALBERTO
Zona Urbana
Año 2.016

INDICE

PLANTA BAJA - GUARITA
FACHADA FRONTAL
CORTE A
DETALLE DE LAS ABAS

PLANO DE UBICACIÓN DEL AREA URBANA

ELABORADO POR EL PROGRAMA DE GESTION - SUMINISTRADA POR LA MUNICIPALIDAD DE SAN ALBERTO - ADM. 2.016/2.020

Elaborado por A&C Arquitectura - San Alberto