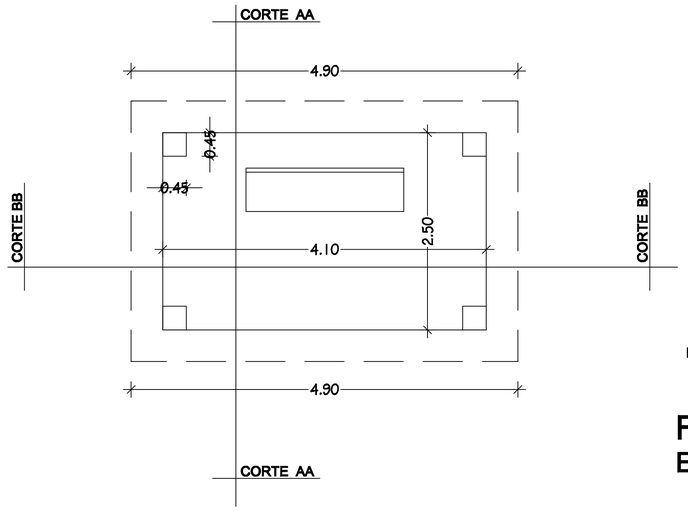

PLANTA ARQUITECTONICA
ESC.: 1/50

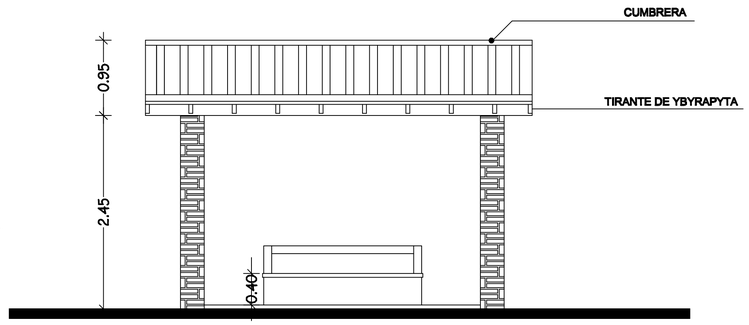

FACHADA LONGITUDINAL
ESC.: 1/50

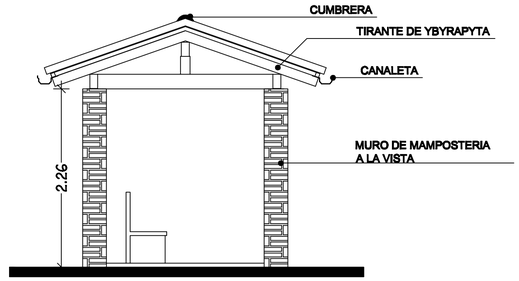

FACHADA LATERAL
ESC.: 1/50

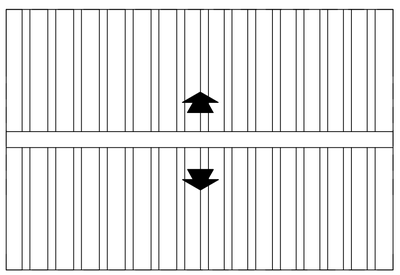

PLANTA DE TECHO
ESC.: 1/50

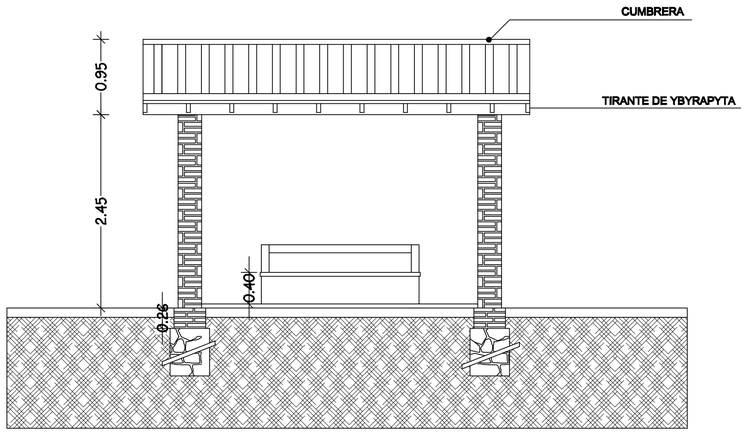

CORTE LONGITUDINAL
ESC.: 1/50

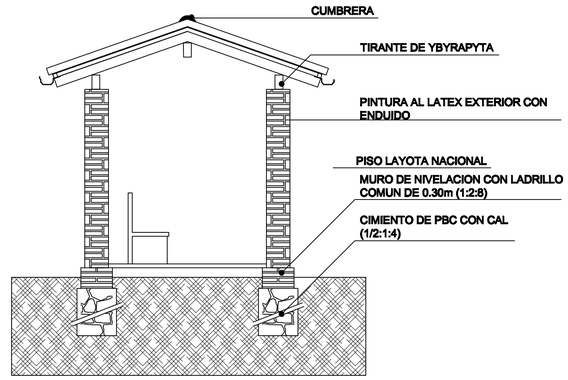

CORTE TRANSVERSAL
ESC.: 1/50

OBRA :		
UBICACION:		
PROPIETARIO:		
DIRECCION:		
PROFESIONAL:		
DIRECCION:		
CTA CTE CTRAL:		
SUP. A CONSTRUIR:	SUP. DE TERRENO:	
PROPIETARIO	PROFESIONAL	PLANO N°