Proyecto a ejecutar: Mejoramiento de Espacio Público

Denominación : MURAL BATALLA DE PARAGUARÍ - 19 DE ENERO DE 1811

Contratante: Municipalidad de Paraguarí

Profesional encargado: Ing. Julio Godoy

Ubicación: Calles Tte 1° Derlis Cáceres y Jose Felix Bogado - CIUDAD DE PARAGUARÍ

MEJORAMIENTO DE ESPACIO PUBLICO

PLANILLA DE COMPUTO Y PRESUPUESTO

1	2	3	4	5	6
Ítem	Descripción	Unidad de Medida	Cantidad	Precio Unitario (IVA incluido)	Precio Total (IVA incluido)
a)	TRABAJOS PRELIMINARES				
a.1	Nivelacion topográfica, replanteo y marcación de obra	m2	330,00		
b)	MOVIMIENTO DE SUELO				
b.1	Exacavación manual en suelo duro	m3	26,65		
b.2	Remosion de estructuras existentes	gl	1,00		
b.3	Retiro de basuras y material excedente	m3	24,50		
c)	MURO PERIMETRAL				
c.1	Muro de piedra colocada visto 3 caras, con piedra roja, junta seca, limpieza con acido muriatico y aplicación de silicona opaco	ml	65,00		
c.2	Base para letras	ml	17,00		
d)	PASEO CENTRAL				
d.1	Relleno y compactación con suelo seleccionado	m3	229,50		
d.2	Contrapiso de hormigon de cascotes	m2	330,00		
d.3	Piso de mosaicos graniticos antideslizante 30x30 color a definir	m2	330,00		
e)	LETRAS CORPOREAS				
e.1	Provisión y colocación de Letras corporeas tipografia (YO❤ PARAGUARI) de chapa galvanizada de espesor= 18 mm soldada, masillada y pulida, cortadas a laser H= 1.80 m, Laprox= 17 m y ancho proporcional; mas el motivo del cerro debajo de las letras (incluye la pintura)	gl	1,00		
e.2	Sistema de iluminación LED tiras soliconada para exterior sumergible de alta potencia más transformador y cableado sistema encendido y apagado con fotocelula	gl	1,00		
f)	Cartel de obra de 1,00 x 2,00 m y (señalización de obra, equipos de protección para el personal)	gl	1,00		
g)	LIMPIEZA FINAL				
g.1	Limpieza final de obra	m2	330,00		
				TOTAL Gs	

Son guaranies:

ING. JULIO GODOY
Proyectista
Municipalidad de Paraguarí

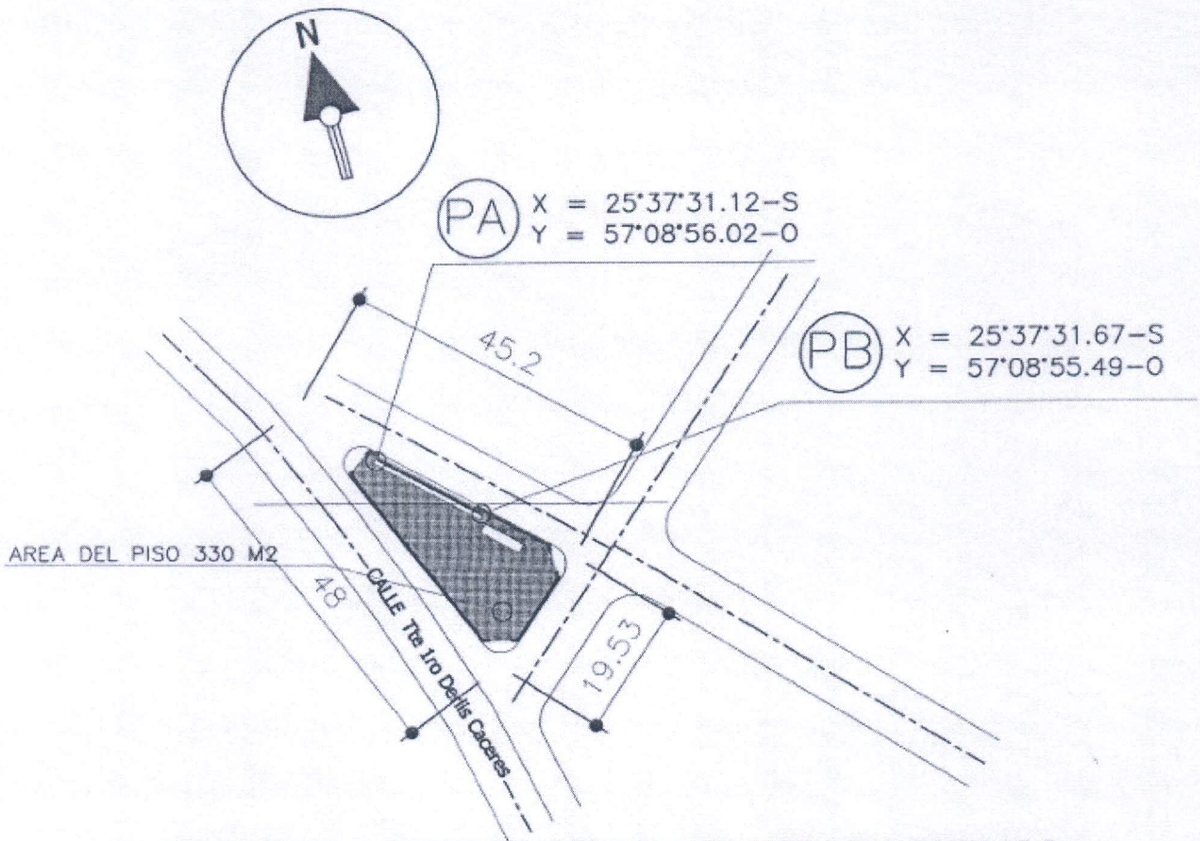

PROYECTO : MEJORAMIENTO DEL ESPACIO PUBLICO
DENOMINACIÓN : MURAL BATALLA DE PARAGUARÍ 19 DE ENERO DE 1811

COMITENTE: Municipalidad de Paraguarí
Lugar: Barrio Centro Distrito: Paraguarí
Departamento: Paraguarí
Calle: Calle Tte 1ro Derlis Caceres y J. F. Bogado Area= 330 m2
Fecha: 19 de febrero de 2.019
Esc: 1/1250
Profesional encargado: Ing. Julio Godoy

ING. JULIO GODOY
Proyectista
Municipalidad de Paraguari

DETALLE DEL MURO DE PIEDRA COLOCADA VISTO 3 CARAS

SIN ESCALA

Vol H°: 0.2m3/mL

Vol MURO: 0.423m3/mL

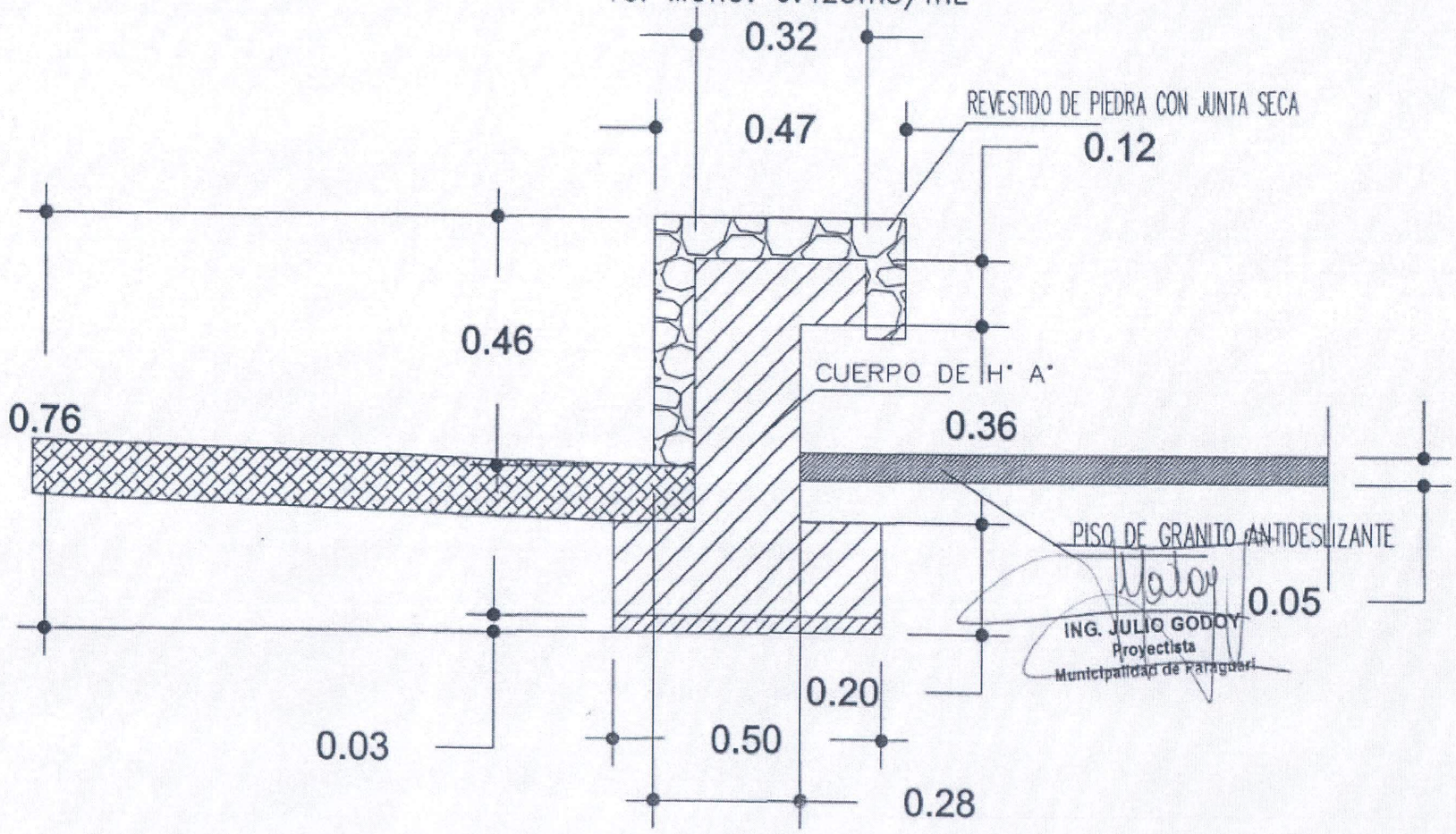

ING. JULIO GODOY
Proyectista
Municipalidad de Paraguari

Proyecto a ejecutar: Colocación de Letras Corporeas en el CERRO PERO

Contratante: Municipalidad de Paraguarí

Profesional encargado: Ing. Julio Godoy

Ubicación: Cerro Pero; Ramal Paraguarí - Piribebuy sobre Gral Escobar - CIUDAD DE PARAGUARÍ

MEJORAMIENTOS EN EL CERRO PERO

PLANILLA DE COMPUTO Y PRESUPUESTO

1	2	3	4	5	6
Ítem	Descripción	Unidad de Medida	Cantidad	Precio Unitario (IVA incluido)	Precio Total (IVA incluido)
a)	TRABAJOS PRELIMINARES				
a.1	Nivelacion, replanteo y marcación de obra	gl	1,00		
b)	MOVIMIENTO DE SUELO				
b.1	Exacavación manual en suelo rocoso	ml	20,00		
b.3	Retiro de basuras y material excedente	m3	22,50		
c)	BASE PARA LETRAS				
c.2	Trabajos varios para Base para letras	ml	20,00		
d)	LETRAS CORPOREAS				
d.1	Provisión y colocación de 11 Letras corporeas tipografía (YO❤ **PARAGUARI**) de chapa galvanizada de espesor= 18 mm soldada, masillada y pulida, cortadas a laser H= 2.00 m, Laprox= 20 m y ancho proporcional; mas una estructura de metal para soporte(incluye la pintura)	gl	1,00		
d.2	Sistema de iluminación LED tiras soliconada para exterior sumergible de alta potencia más transformador y cableado sistema encendido y apagado con fotocelula	gl	1,00		
g)	LIMPIEZA FINAL				
g.1	Limpieza final de obra	m	20,00		
				TOTAL Gs	

Son guaranies:

ING. JULIO GODOY
Proyectista
Municipalidad de Paraguarí

Ubicacion georeferencial de la Letra corporea PARAGUARI