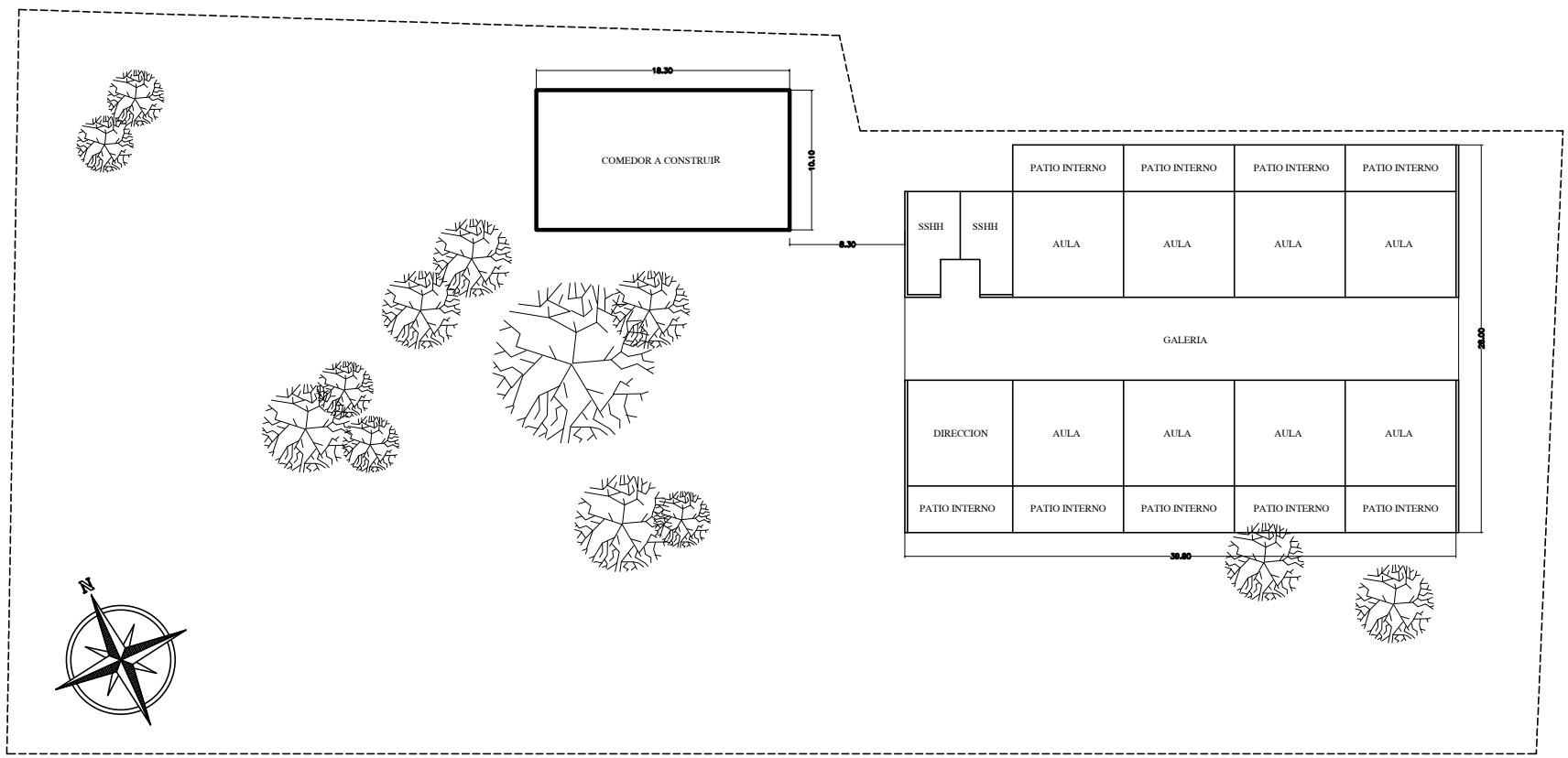


PORTON DE ACCESO
PRINCIPAL

**GOBERNACION DEL DEPARTAMENTO CENTRAL**

UBICACION: LUQUE – DPTO CENTRAL
PROPIETARIO: GOBERNACION DPTO. CENTRAL
DOMICILIO: CERRI MIGUELA RODRIGUEZ
PROFESIONAL: MAT MOPC Nº:
DOMICILIO:
PADRON Nº: SUP DEL TERR:
SUP. A CONST:

PROPIETARIO PROFESIONAL

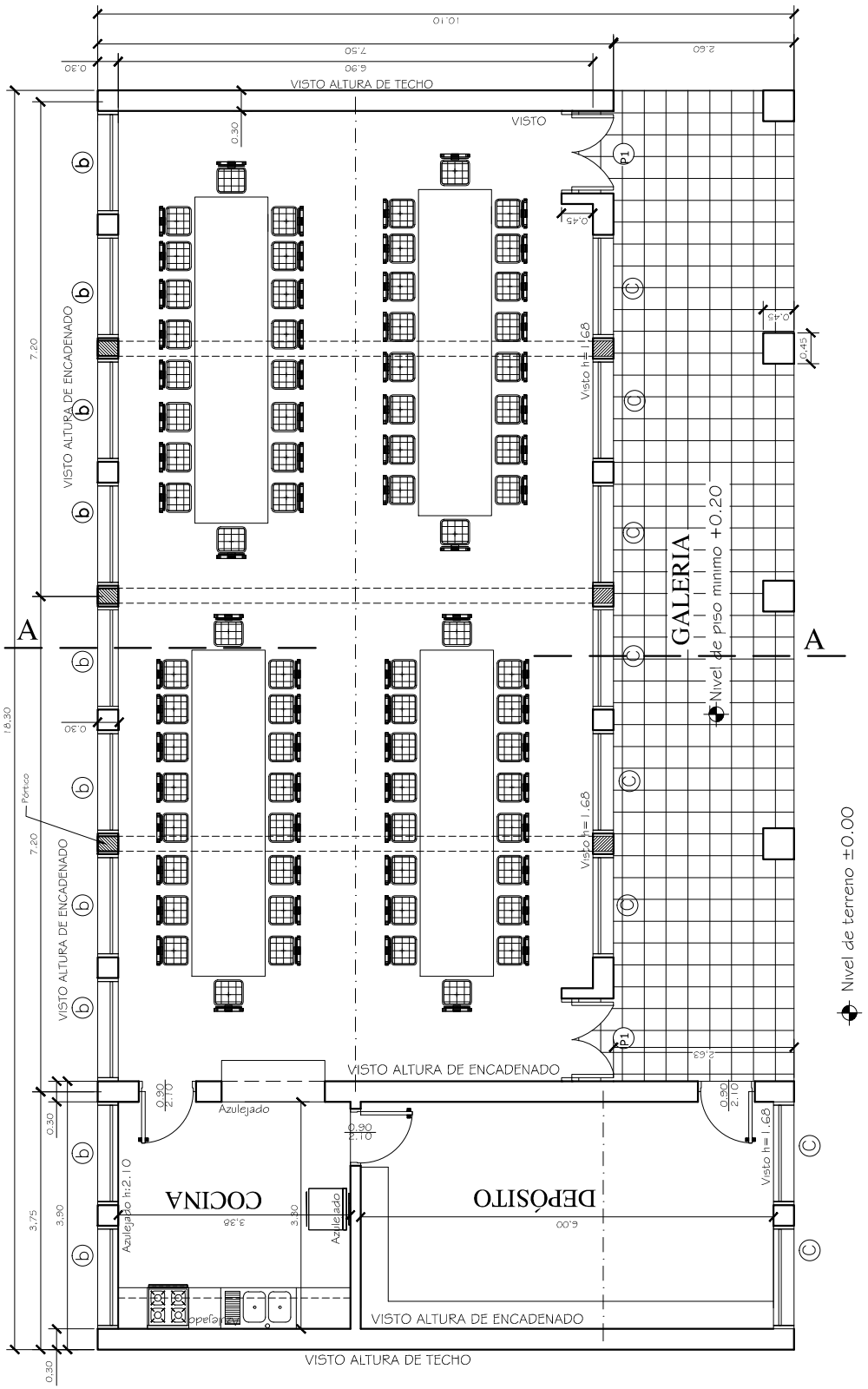


| | | |
|---|---|---|
| **EM@CPL?AGML BCJ BCN?PR?KCLRM ACLRP?J**<br>SECRETARIA DE OBRAS PUBLICAS | | 01 |
| Proyecto | PLANTA ACOTADA | |

EM@CPL?AGML BCJ BCN?PR?KCLRMACLRP?J

SECRETARIA DE OBRAS PUBLICAS

Proyecto

FACHADAS FRONTAL Y POSTERIOR

02

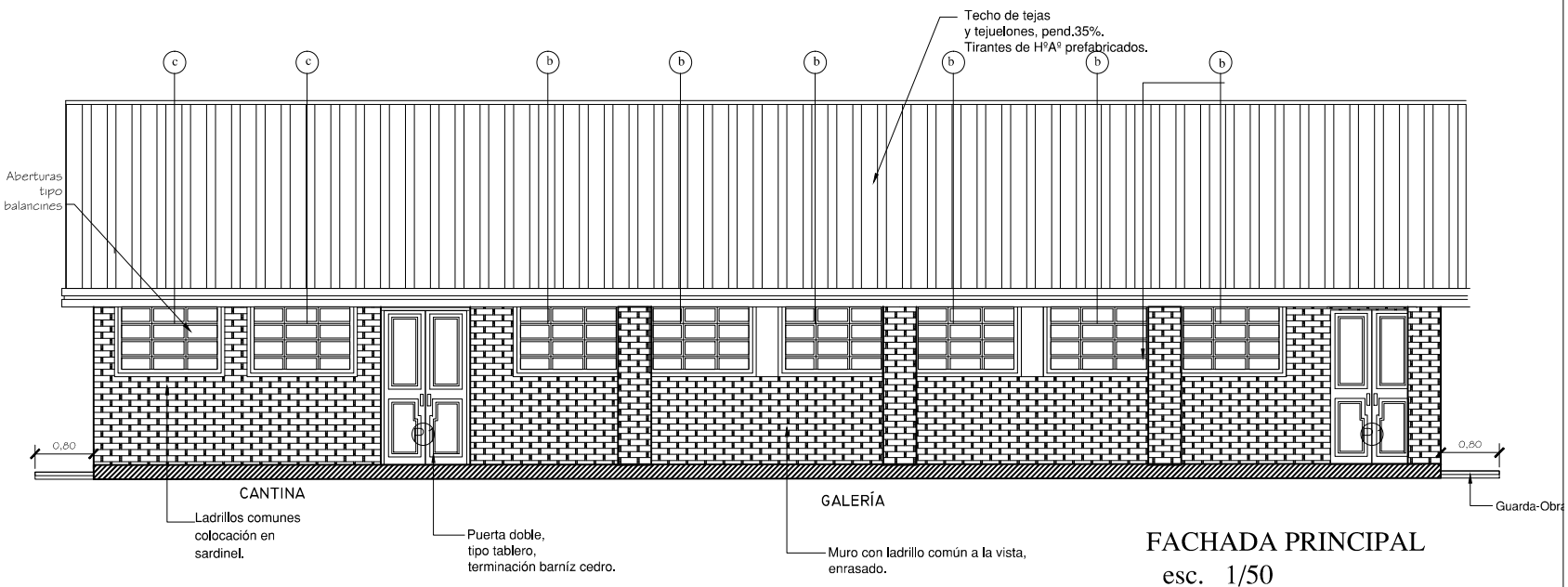


FACHADA PRINCIPAL

esc. 1/50

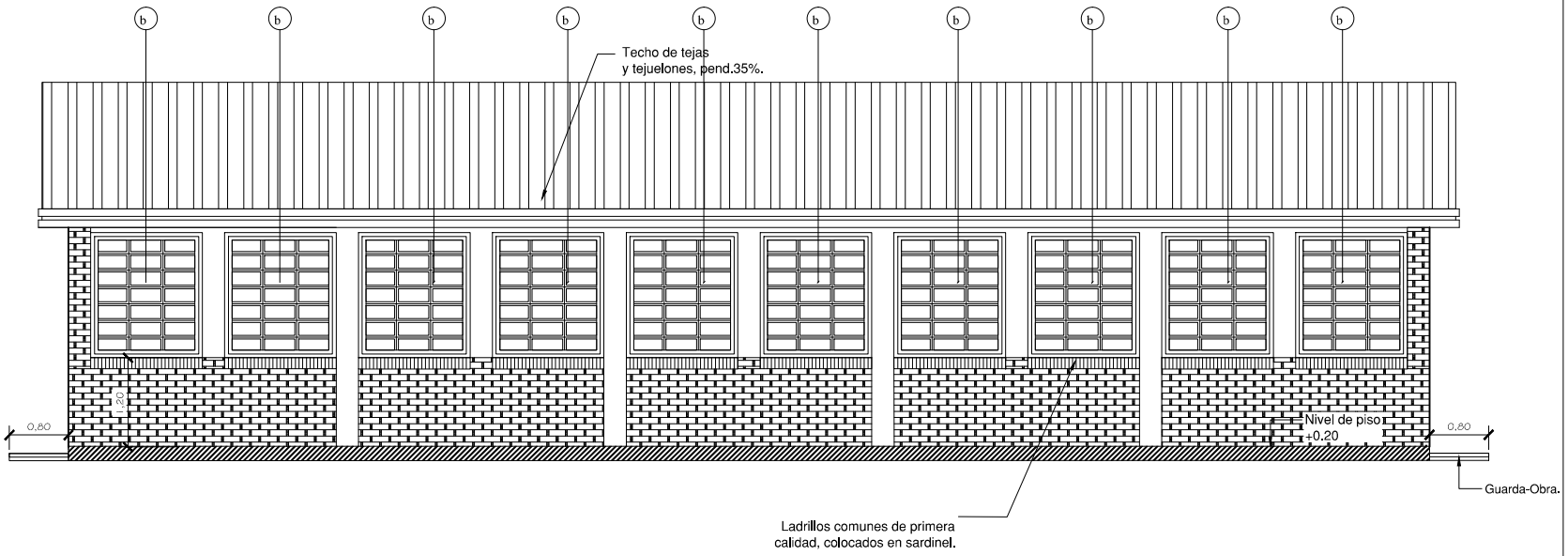

EM@CPL ?AGML BCJ BCN?PR?KCLRM ACLRP?J

SECRETARIA DE OBRAS PUBLICAS

Proyecto

CORTE Y DETALLES ESTRUCTURALES

03

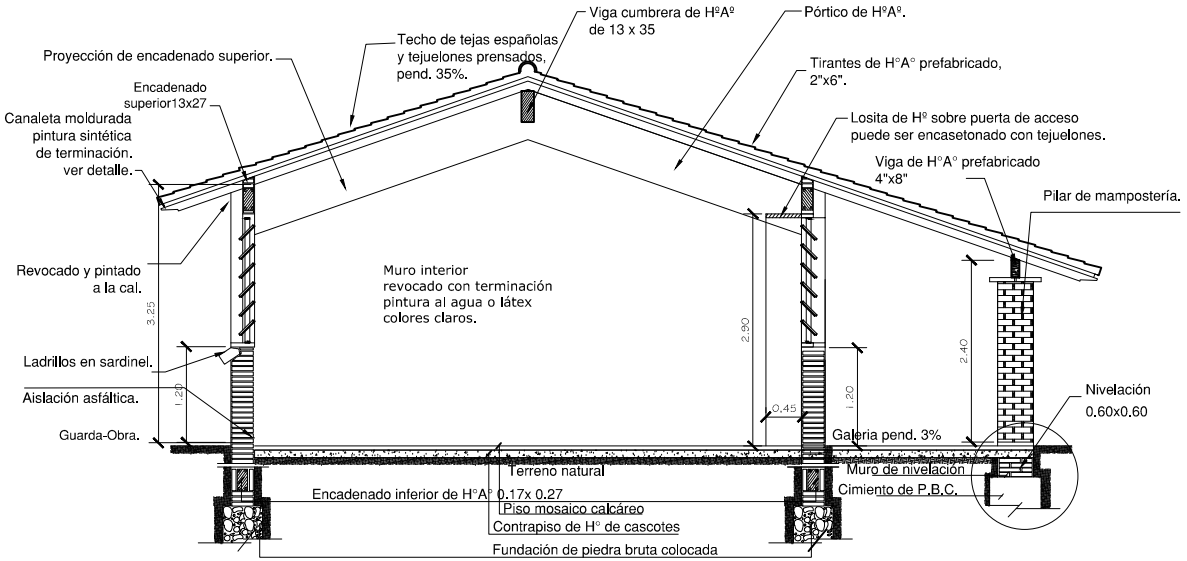


Obs. Los balacines deberán ser colocados en el proceso de construcción de los muros de elevación y pilares, a eje de la viga de encadenado superior.

CORTE A-A

esc. 1/100

# DETALLE A

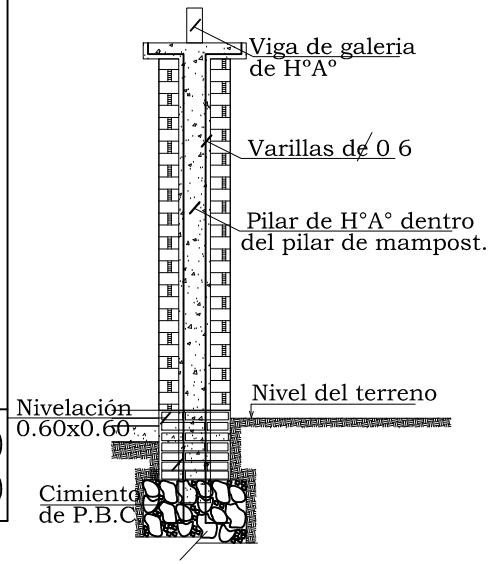


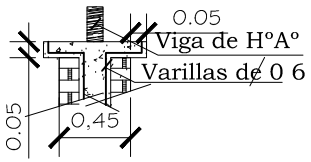


DETALLE CAPITEL

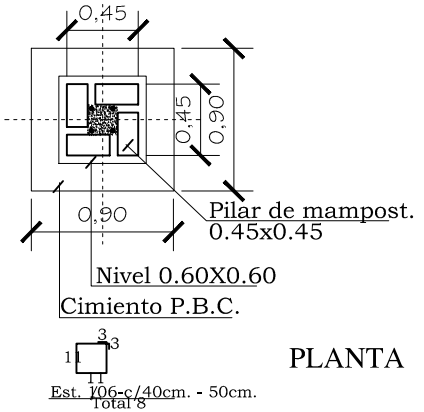





Est. 106-c/40cm. - 50cm.
Total 8

PLANTA

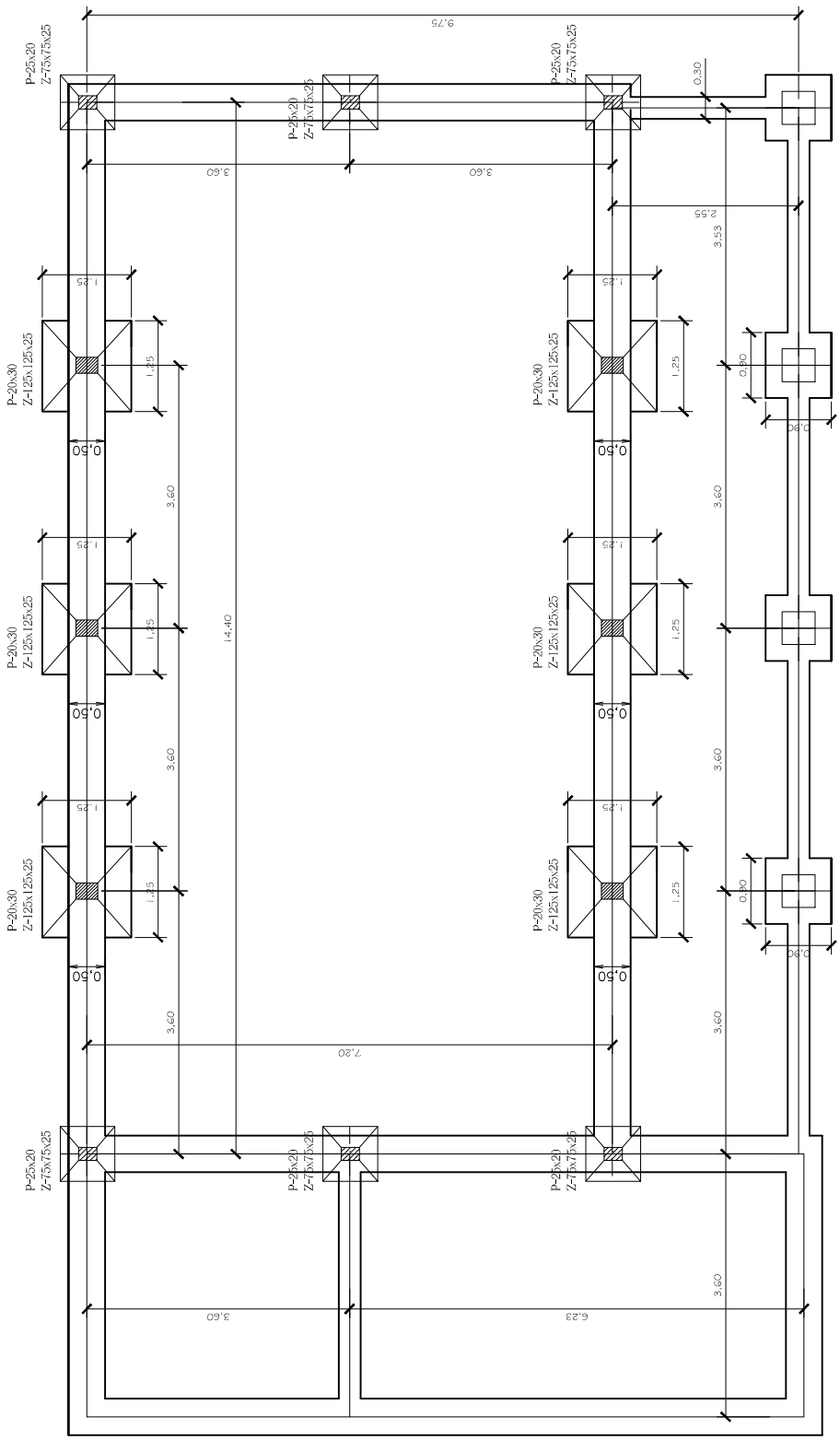


| | | |
|---|---|---|
| **EM@CPL ? AGML BCJ BCN ? PR ? KCLRM ACLRP ? J**<br>SECRETARIA DE OBRAS PUBLICAS | | 04 |
| Proyecto | PLANTA DE FUNDACION | |

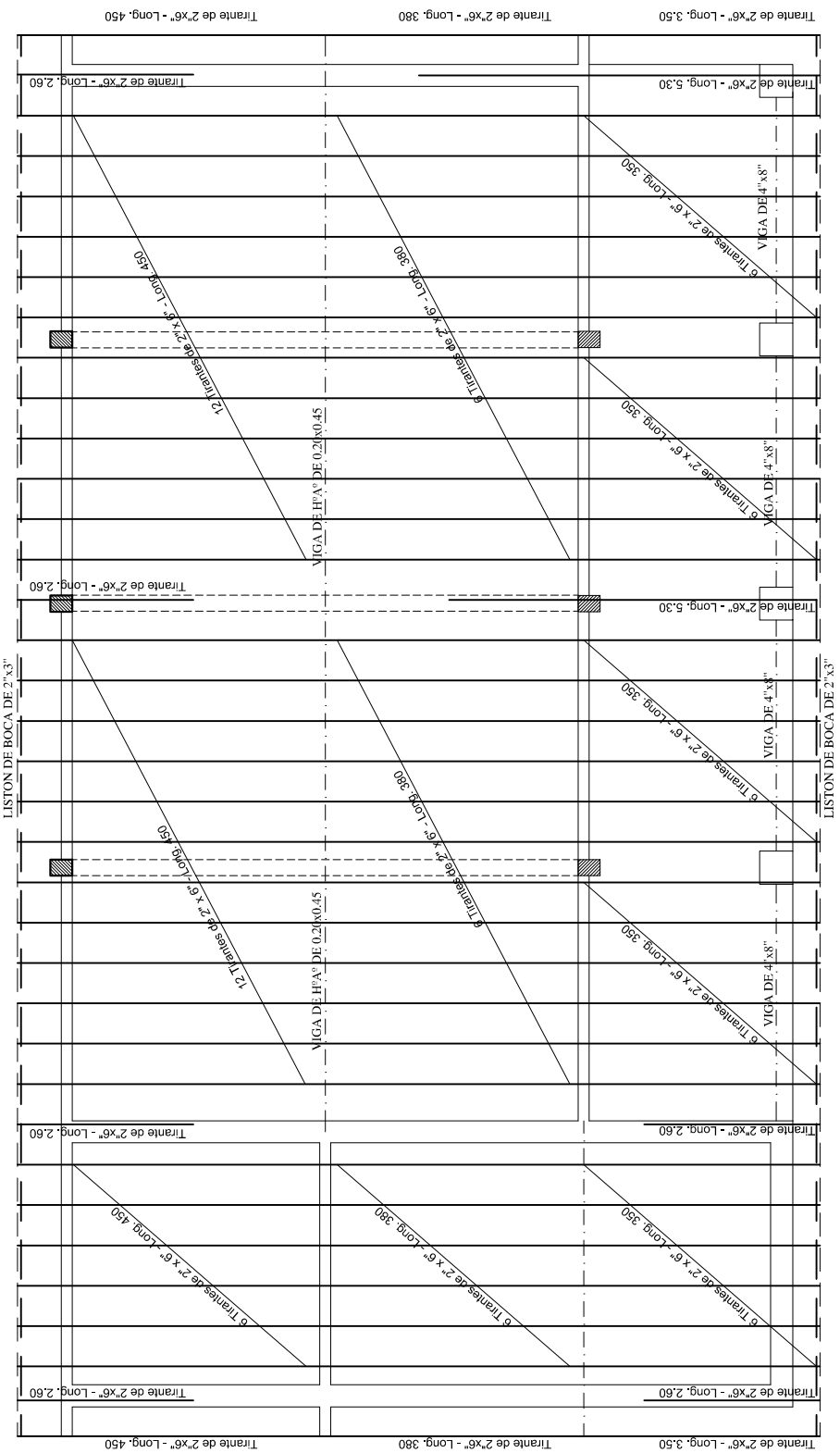


| EM@CPL?AGML BCJ BCN?PR?KCLRM ACLRP?J<br>SECRETARIA DE OBRAS PUBLICAS | | 05 |
|---|---|---|
| Proyecto | PLANTA DE TECHO | |

**EM@CPL ?AGML BCJ BCN?PR?KCLRM ACLRP?J**

SECRETARIA DE OBRAS PUBLICAS

Proyecto

ESQUEMA DE INSTALACION ELECTRICA

06

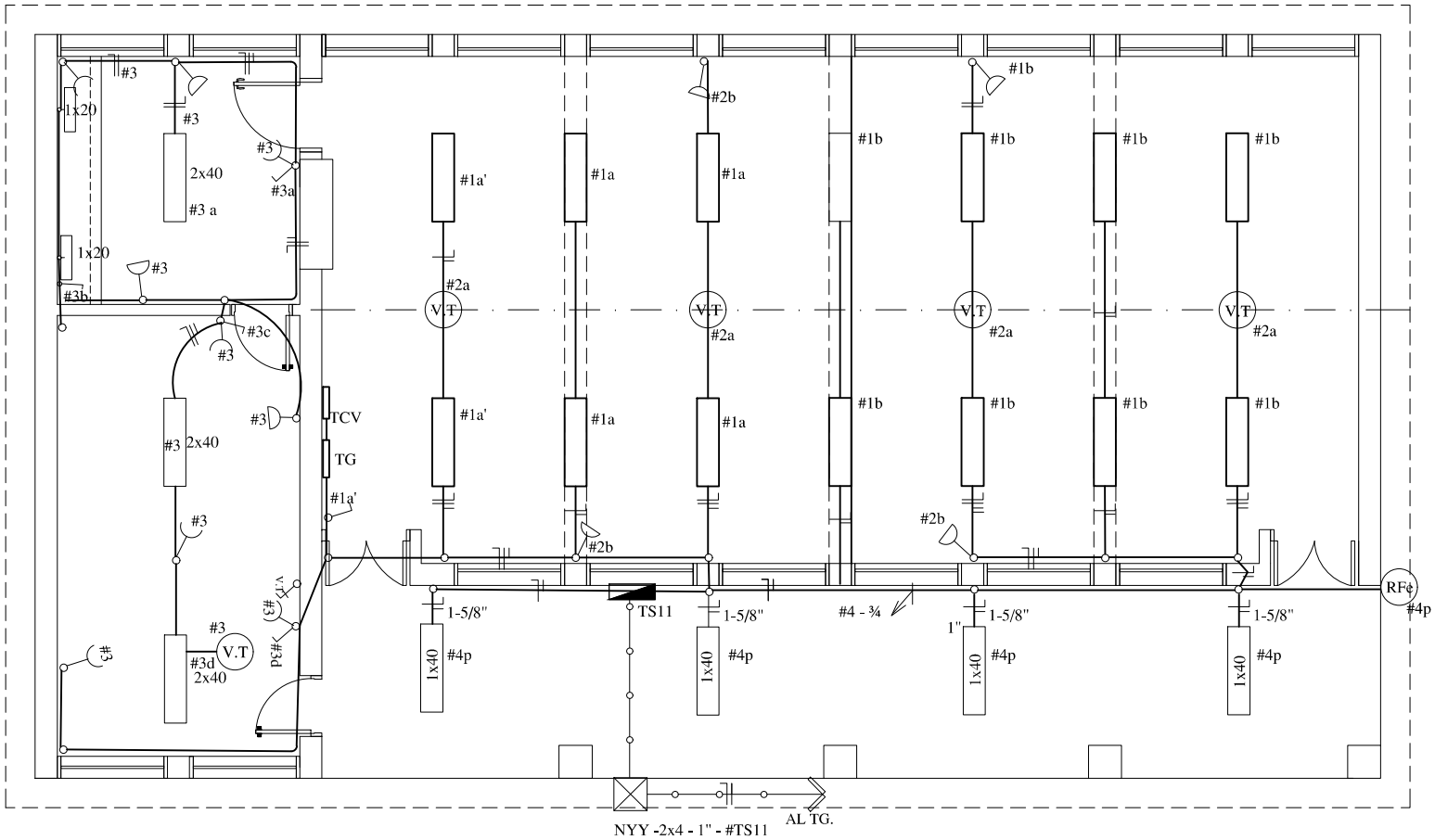


## CUADRO DE CARGA DEL TS11

| Circuito | Fluorescentes | | | Tomas | V.T. | OTROS | Total General |
|---|---|---|---|---|---|---|---|
| | 2 x 40 | 1 x 40 | 1 x 20 | Watts | Watts | Watts | |
| #1 | 14 x 100 | | | | | | 1400 |
| #2 | | | | 4 x 100 | 4x100 | | 800 |
| #3 | 3 x 100 | | 1 x 100 | 9 x 100 | 1 x 100 | | 1400 |
| #4 | | 4 x 100 | | | | | 400 |
| CARGA TOTAL (WATTS) | | | | | | | 4.000 W |

## ESQUEMA DEL TS11

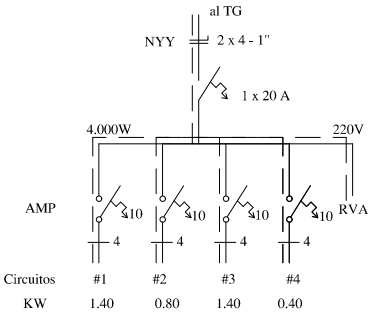


## ESQUEMA DEL TC

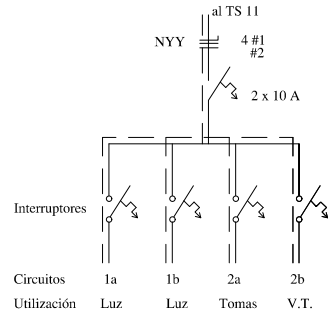

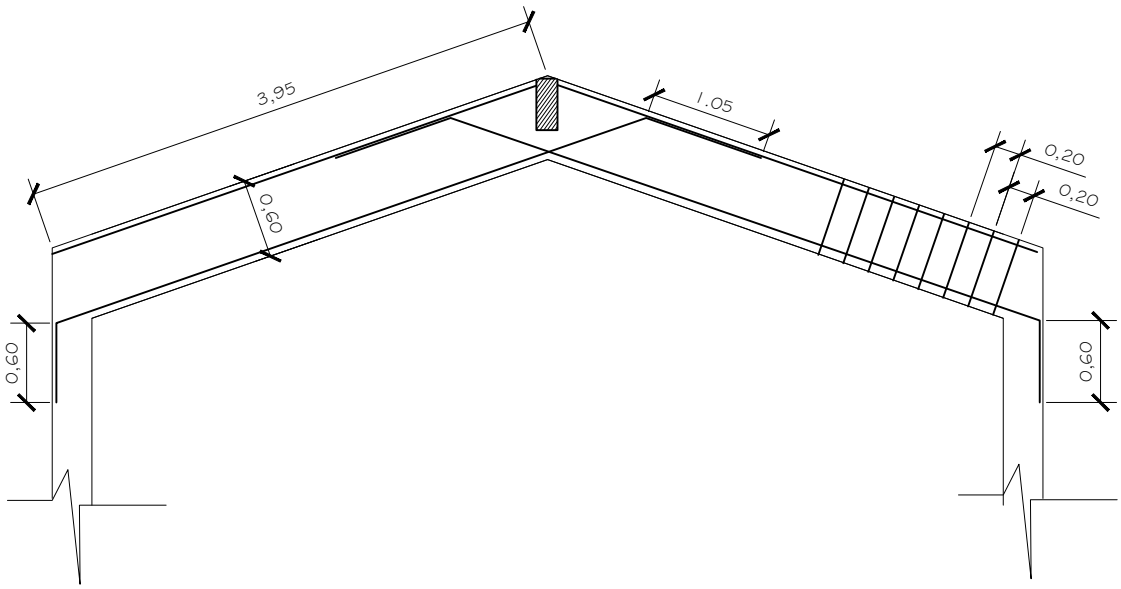


DETALLE DE PÓRTICO

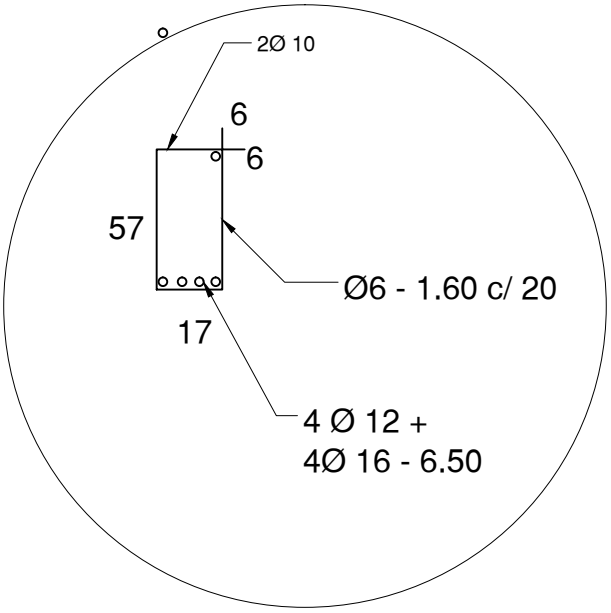


DETALLE VIGA DE CABRIADA

| | | |
|---|---|---|
| **EM@CPL ? AGML BCJ BCN ? PR ? KCLRM ACLRP ? J**<br>SECRETARIA DE OBRAS PUBLICAS | | 07 |
| Proyecto | DETALLE DE PORTICO - ESTRUCTURA | |

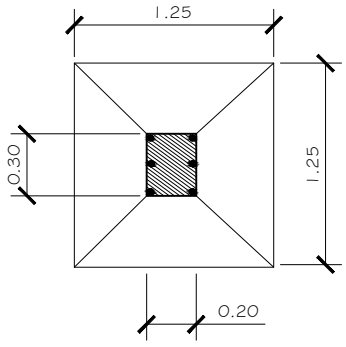


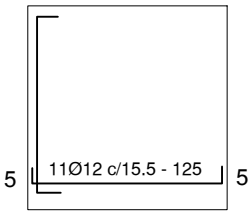


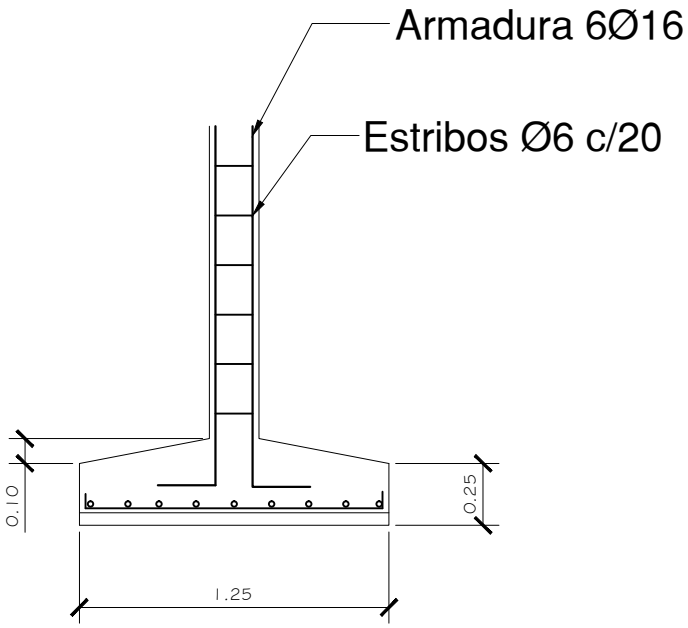


**ZAPATA 1.25 x 1.25**

DETALLE DE FUNDACIÓN

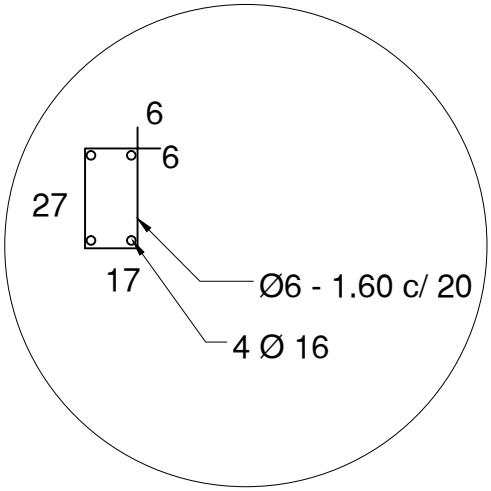


DETALLE PILAR 20x30

| | | |
|---|---|---|
| **EM@CPL ? AGML BCJ BCN ? PR ? KCLRM ACLRP ? J**<br>SECRETARIA DE OBRAS PUBLICAS | | 08 |
| Proyecto | DETALLE DE FUNDACION - ESTRUCTURA | |

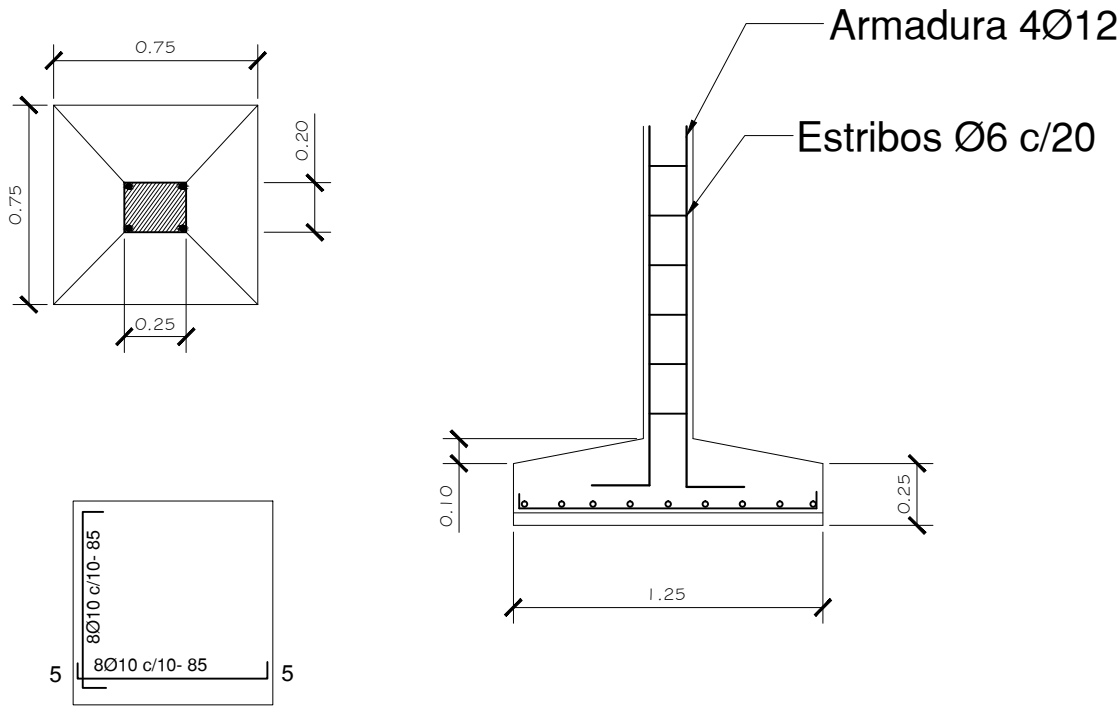


**ZAPATA 75x75**

DETALLE DE FUNDACIÓN

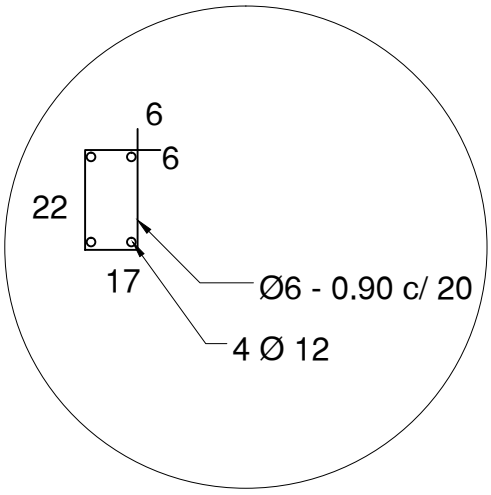


DETALLE PILAR 20x25

| | | |
|---|---|---|
| **EM@CPL ? AGML BCJ BCN ? PR ? KCLRM ACLRP ? J**<br>SECRETARIA DE OBRAS PUBLICAS | | 09 |
| Proyecto | DETALLE DE FUNDACION - ESTRUCTURA | |

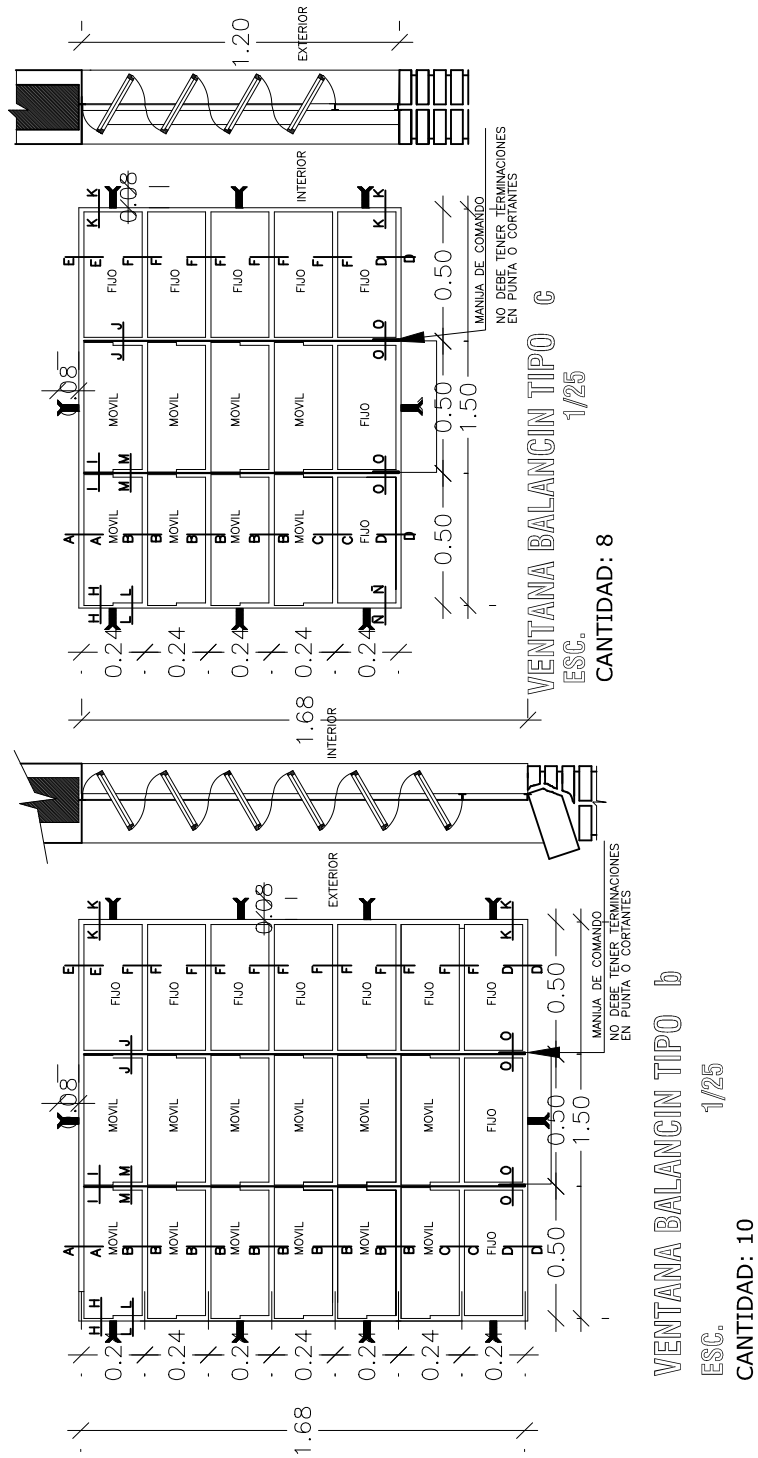


| EM@CPL ? AGML BCJ BCN ? PR ? KCLRM ACLRP ? J<br>SECRETARIA DE OBRAS PUBLICAS | | 10 |
|---|---|---|
| Proyecto | DETALLE DE ABERTURAS | |