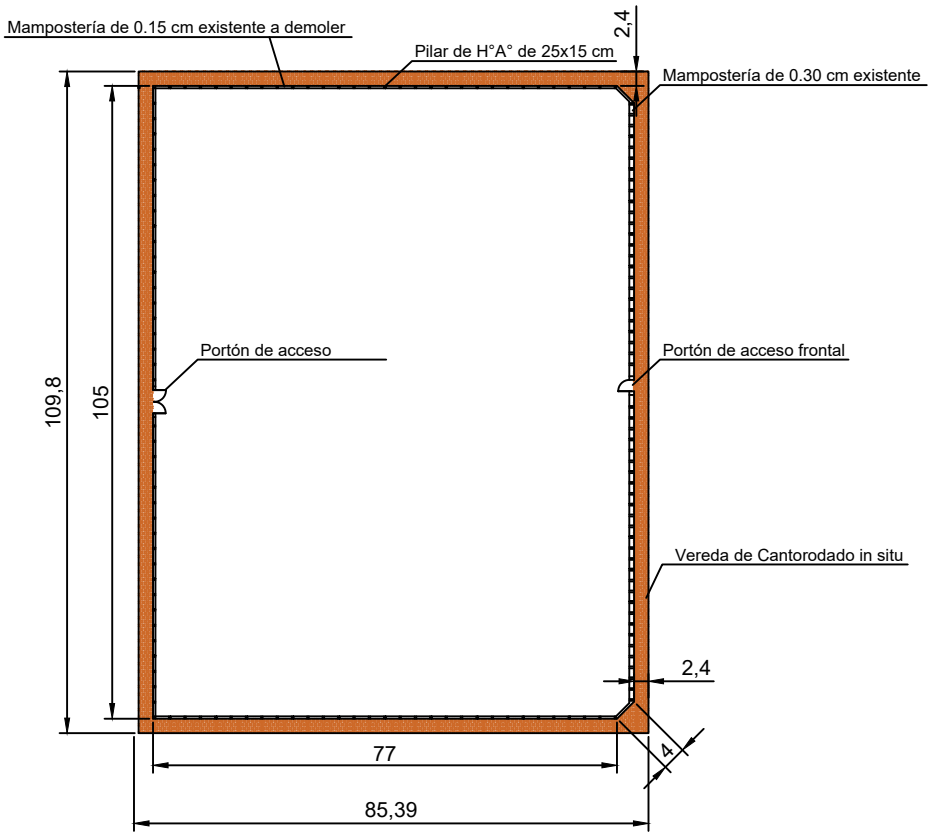


# PLANTA ARQUITECTONICA.

PROYECTO: Refacción esc. presidente franco

UBICACIÓN:

PROFESIONAL:

Arq. Richard Sanabria

MUNICIPALIDAD DE CONCEPCIÓN.

PROFESIONAL

1

ESC. 1/1000

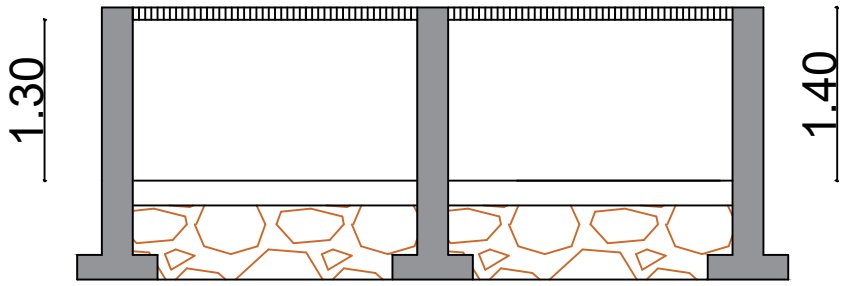


CORTE ARQUITECTONICO

ESC. 1/25

PROYECTO: Refacción esc. presidente franco

UBICACION:

PROFESIONAL:

Arq. Richard Sanabria

MUNICIPALIDAD PROFESIONAL

7

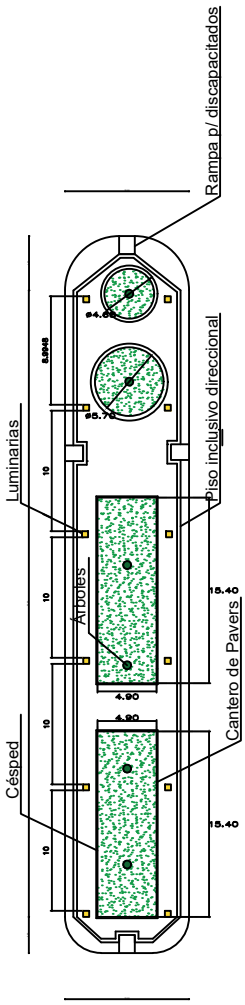


# PLANTA ARQUITECTONICA PASEO 2.1

PROYECTO: REFACCIÓN DEL PASEO CENTRAL

UBICACIÓN:

PROFESIONAL:

Arq. Richard Sanabria

MUNICIPALIDAD DE CONCEPCIÓN.

PROFESIONAL

6

ESC. 1/50

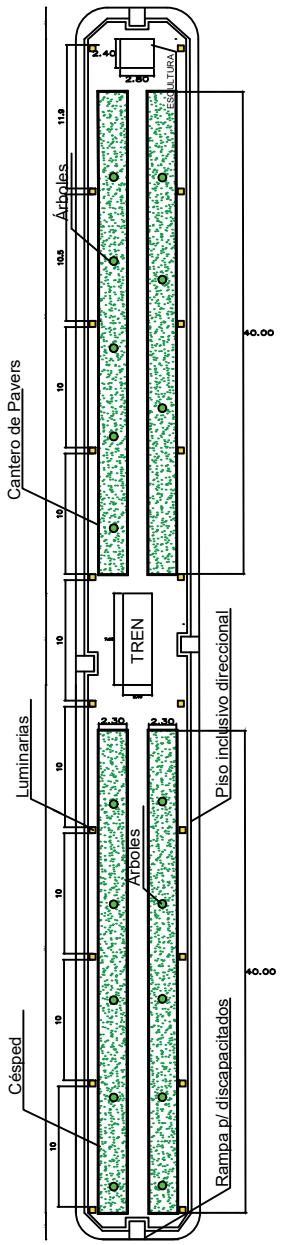


PLANTA ARQUITECTONICA PASEO 2.2

PROYECTO: REFACCIÓN DEL PASEO CENTRAL

UBICACIÓN:

PROFESIONAL:

Arq. Richard Sanabria

MUNICIPALIDAD DE CONCEPCIÓN.

PROFESIONAL

6

ESC. 1/50

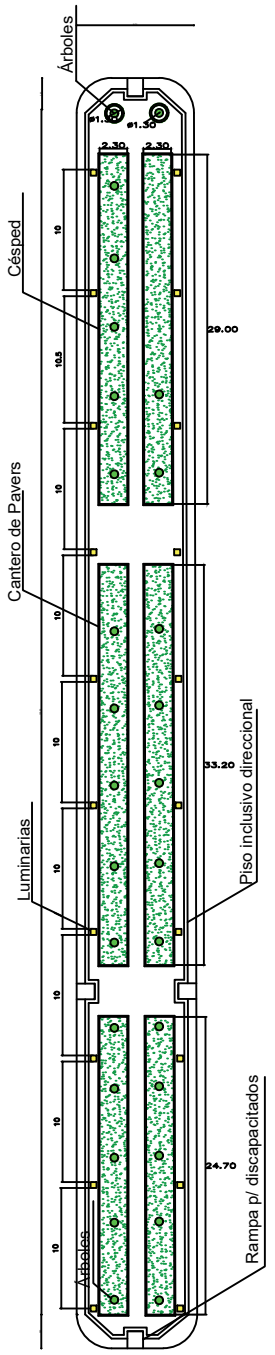


PLANTA ARQUITECTONICA PASEO 2.3

PROYECTO: REFACCIÓN DEL PASEO CENTRAL

UBICACIÓN:

PROFESIONAL:

Arq. Richard Sanabria

MUNICIPALIDAD DE CONCEPCIÓN.

PROFESIONAL

6

ESC. 1/50

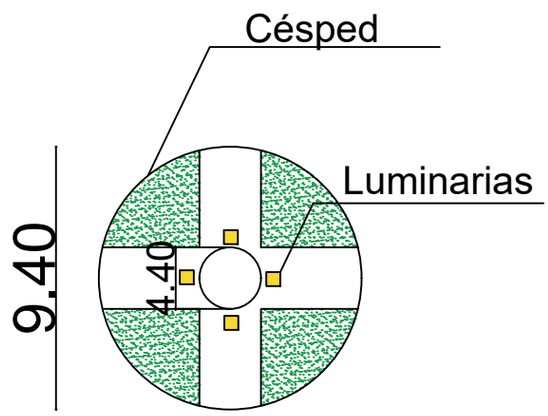


PLANTA ARQUITECTONICA ROTONDA.

ESC. 1/50

PROYECTO: REFACCION DEL PASEO CENTRAL AV. ZONA SUR.

2

PROFESIONAL:

Arq. Richard Sanabria

PROFESIONAL

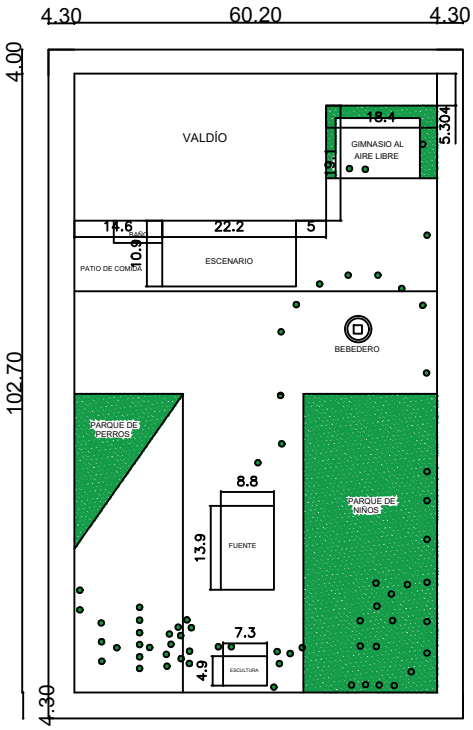


# PLANTA ARQUITECTONICA.

PROYECTO: PLAZA PINEDO

UBICACIÓN: AV PINEDO

PROFESIONAL:

Arq. Richard Sanabria

MUNICIPALIDAD DE CONCEPCIÓN.

PROFESIONAL

1

ESC. 1/1000

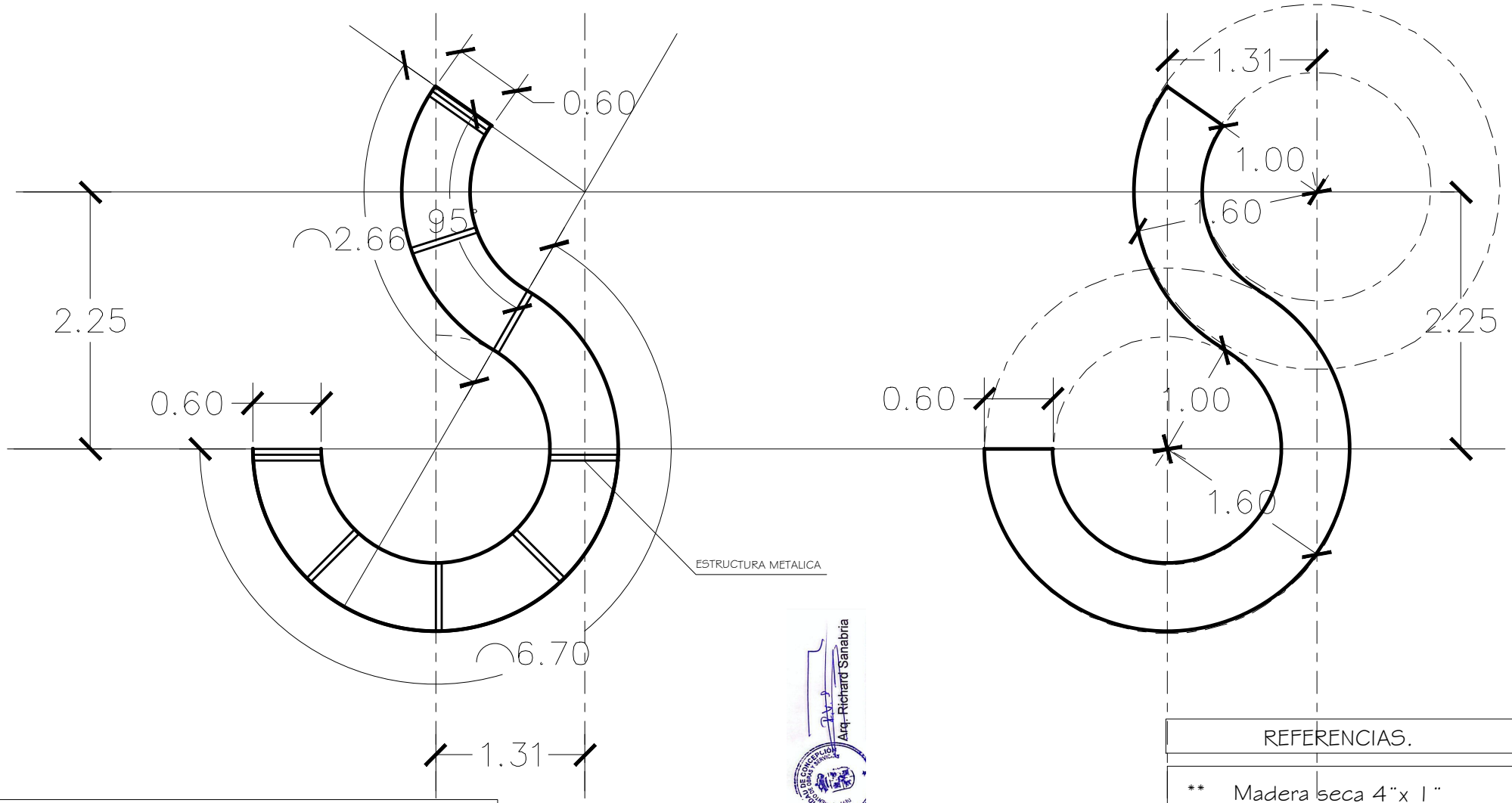


Arq. Richard Sanabria

REFERENCIAS.

** Madera seca 4"x 1"

** ESTRUCTURA METALICA
CAÑO DE 5X10Cm. x 2mm.

PLANTA Esc. 1.50

BANCO Tipo A

PAVIMENTACION VIAS de ACCESO PRINCIPAL UNC - 3ra. ETAPA - año 2022

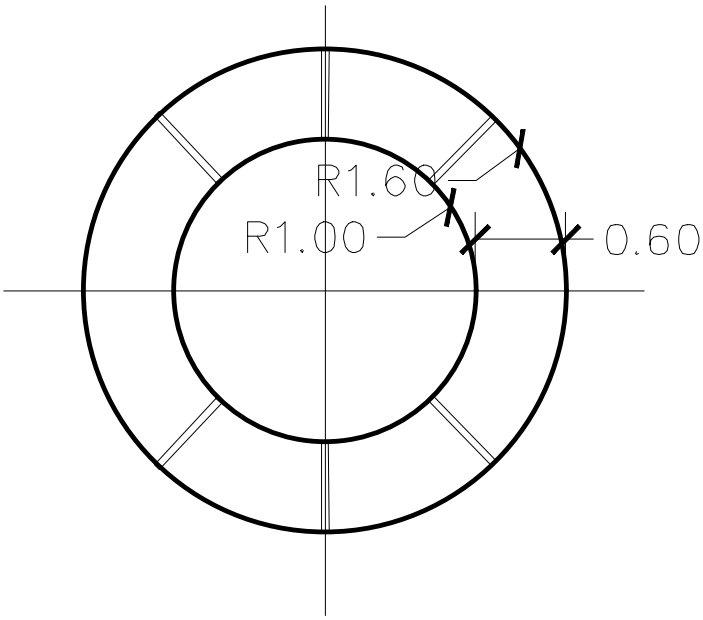


PLANTA Esc. 1.50

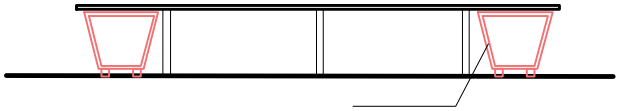

ALZADO Esc. 1.50

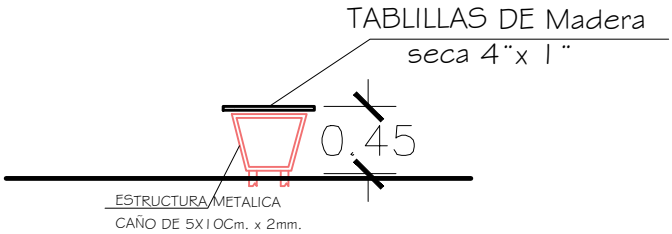


CORTE Esc. 1.50

Arq. Richard Sanabria

REFERENCIAS.

** Madera seca 4"x 1"

** ESTRUCTURA METALICA
CAÑO DE 5X10Cm. x 2mm.

# BANCO Tipo B

PAVIMENTACION VIAS de ACCESO PRINCIPAL UNC - 3ra. ETAPA - año 2022

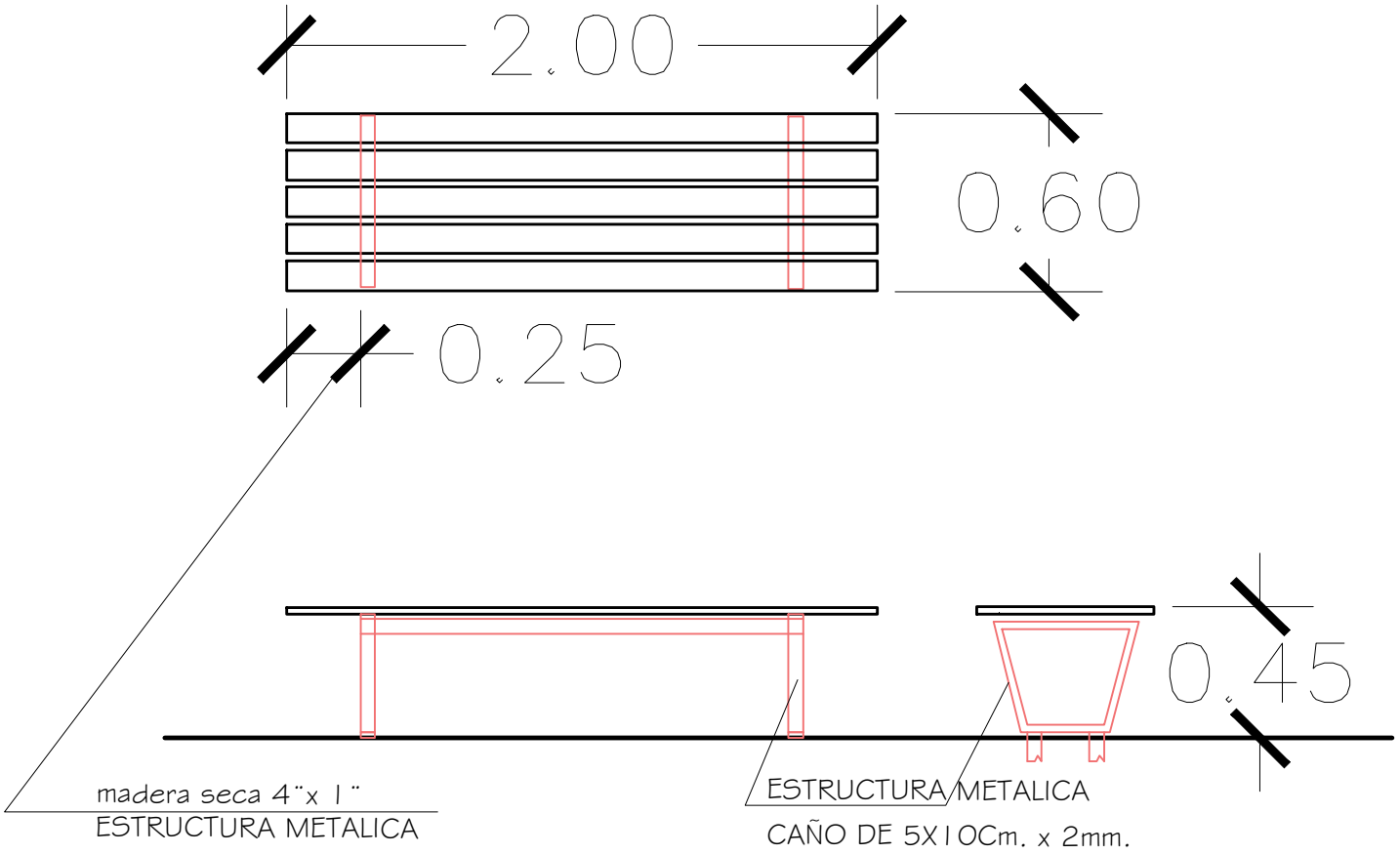


Arq. Richard Sanabria

PLANTA - CORTE Y ALZADO Esc. 1.20

BANCO Tipo C

PAVIMENTACION VIAS de ACCESO PRINCIPAL UNC - 3ra. ETAPA - año 2022