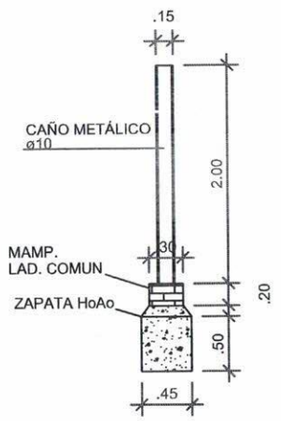

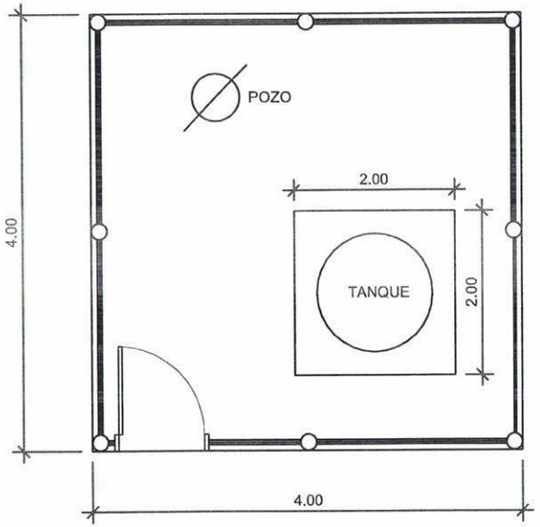

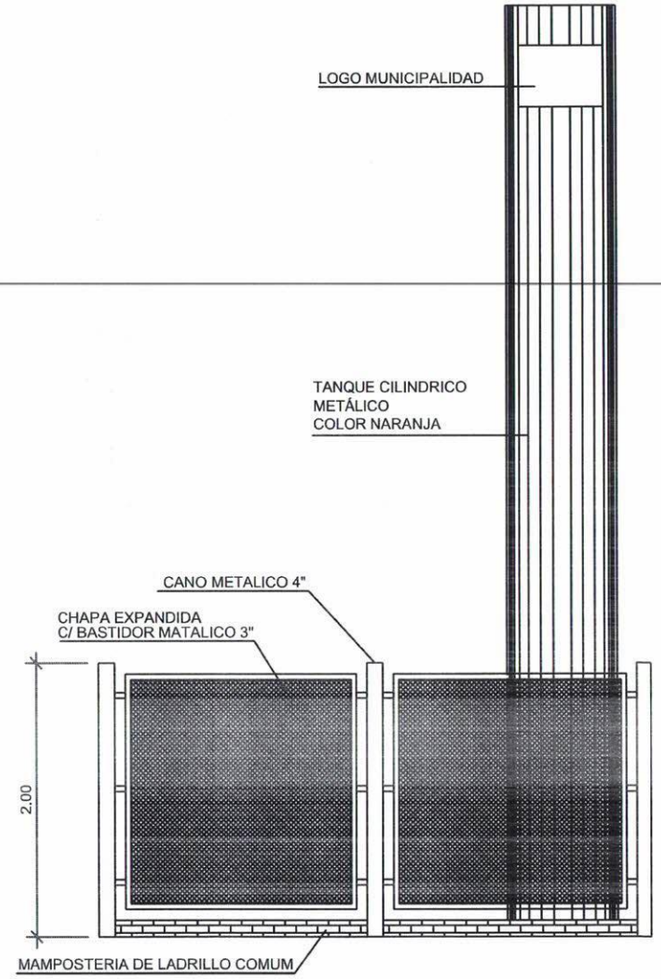

MUNICIPALIDAD **FRANCISCO CABALLERO A.** DEPARTAMENTO DE CANINDEYÚ - PY		PROYECTO **CL. SAN JUAN 1RA Y 3RA LINEA**	PROYECTISTA: Arq. Porfiria A. F. Benitez REG.PROF.No. 1657	FECHA: OCTUBRE DEL 2022 Arq. Porfiria A. F. Benitez MOPC: 1657 CSJ. [illegible] RUC.1080722-2	Lamina No. 1

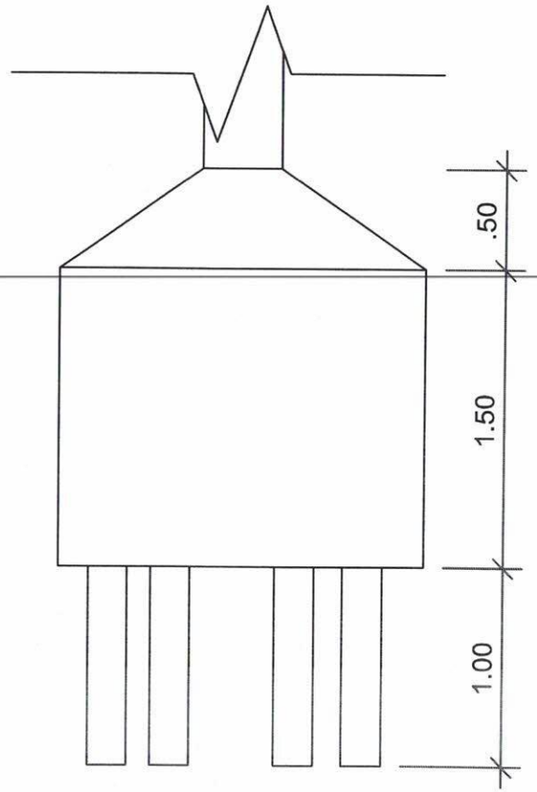

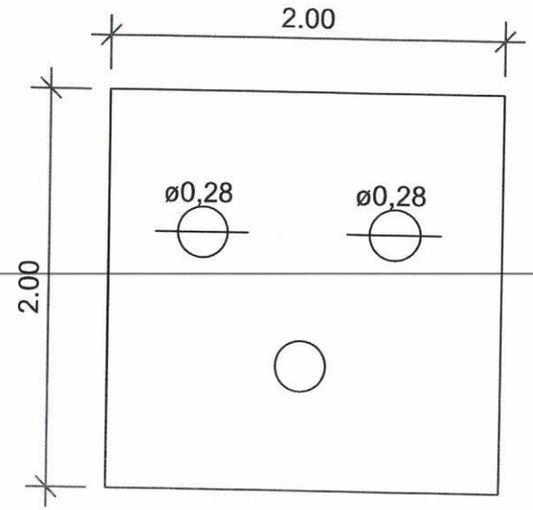

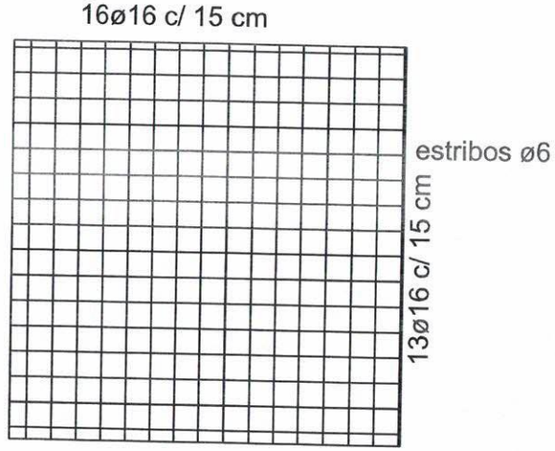

DETALLE DE ZAPATA

MUNICIPALIDAD FRANCISCO CABALLERO A. DEPARTAMENTO DE CANINDEYÚ - PY		PROYECTO **COL. SAN JUAN 1RA Y 3RA. LINEA**	PROYECTISTA: Arq. Porfiria A. F. Benitez REG.PROF.No. 1657	FECHA: OCTUBRE DEL 2022 Arq. Porfiria A. Fariña B. MOPC: 1657 CSJ: 8421 RUC:1088622-2	Lamina No. 1