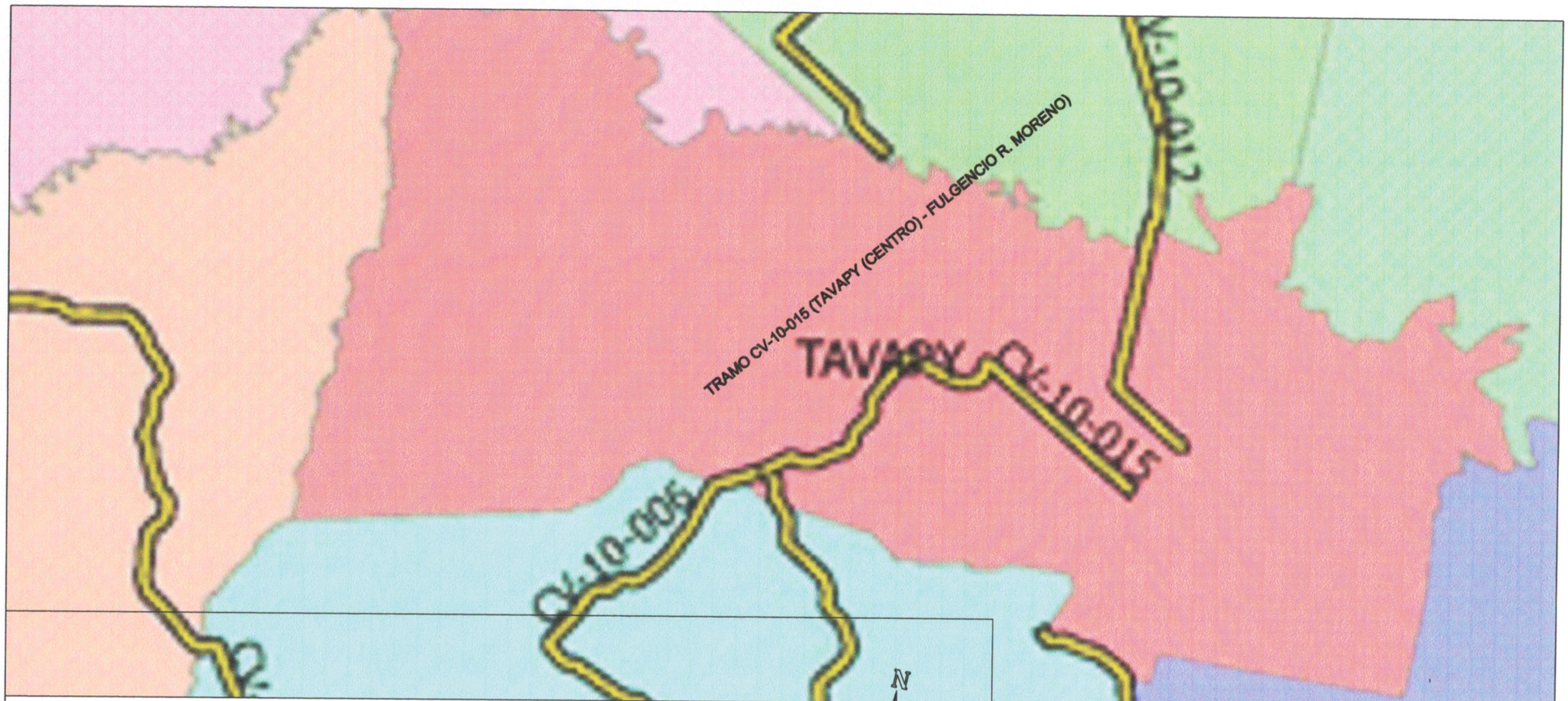


N

UBICACION GPS: Inicio Tramo 21J 0680772 / UTM 7127709

Fín del Tramo 21J 0688824 / UTM 7131863

AGENCIA DE GESTION VIAL - ALTO PARANA

ENTIDAD EJECUTORA: MUNICIPALIDAD DE NARANJAL

PROGRAMA NACIONAL DE CAMINOS RURALES

SEGUNDA ETAPA FASE II

BANCO INTERAMERICANO DE DESARROLLO - CONTRATO DE PRESTAMO N° 2.163/OC-PR y 2.164/BL-PR OFID 1297 OP-PR JICA

OBRA: OBRAS DE ARTE PARA MANTENIMIENTO RUTINARIO

TRAMO CV-10-015 (TAVAPY (CENTRO) - FULGENCIO R. MORENO)

DISTRITO DE TAVAPY

PROYECTISTA

2

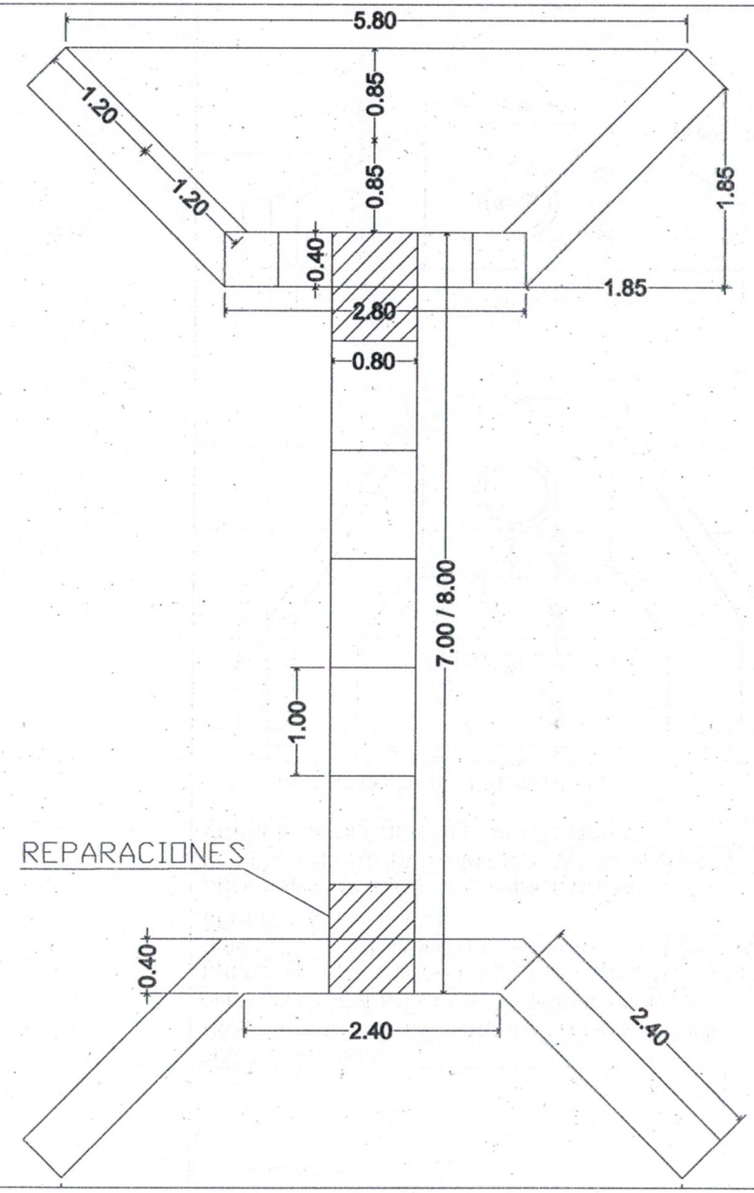


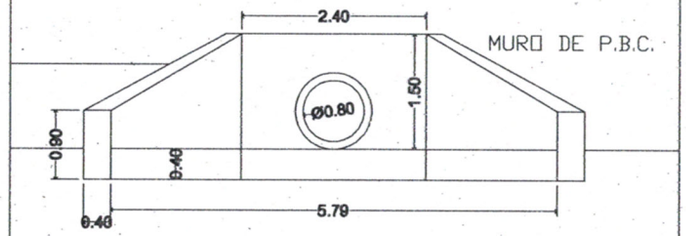


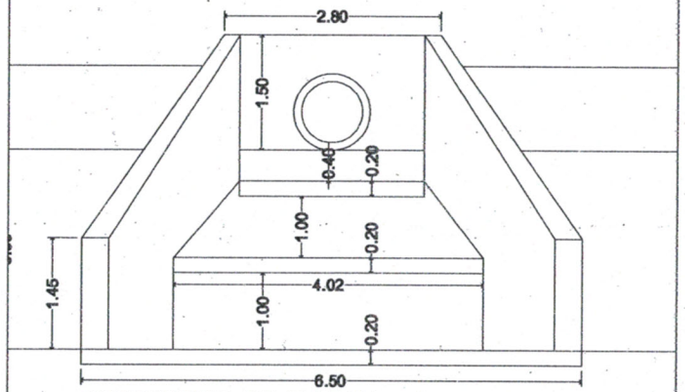


DISIPADORES DE ENERGIA

AGENCIA DE GESTION VIAL - ALTO PARANA

ENTIDAD EJECUTORA: MUNICIPALIDAD DE NARANJAL

PROGRAMA NACIONAL DE CAMINOS RURALES

SEGUNDA ETAPA FASE II

BANCO INTERAMERICANO DE DESARROLLO - CONTRATO DE PRESTAMO N° 2.163/OC-PR y 2.164/BL-PR OFID 1297 OP-PR JICA

OBRA: OBRAS DE ARTE PARA MANTENIMIENTO RUTINARIO

TRAMO CV-10-015 (TAVAPY (CENTRO) - FULGENCIO R. MORENO)

DISTRITO DE TAVAPY

PROYECTISTA

3