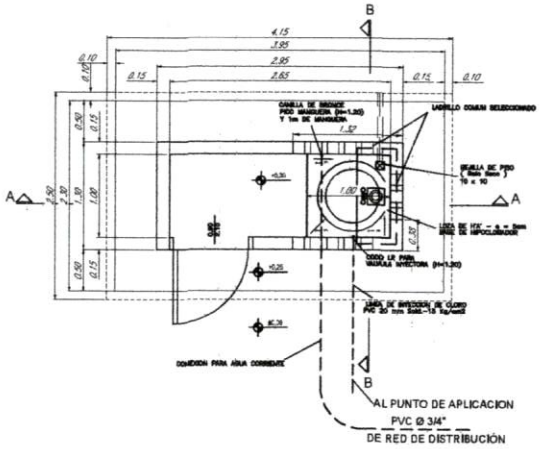

PLANTA TIPO DE CASETA DE CLORACION

ESC 1:25

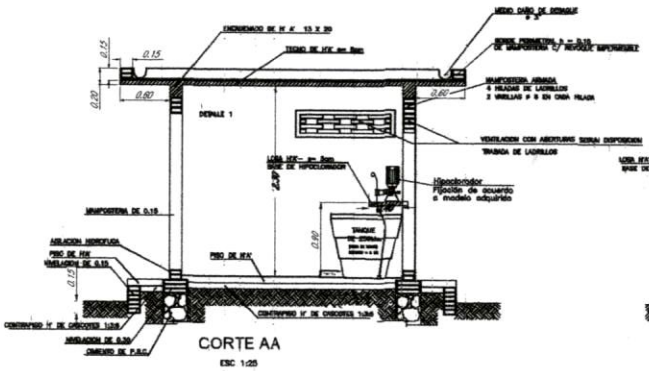

CORTE AA

ESC 1:25

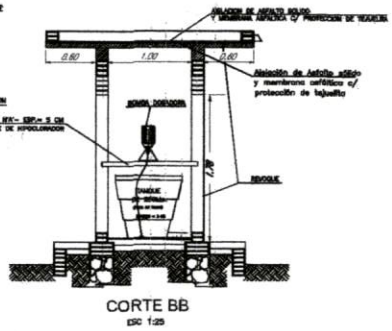

CORTE BB

ESC 1:25

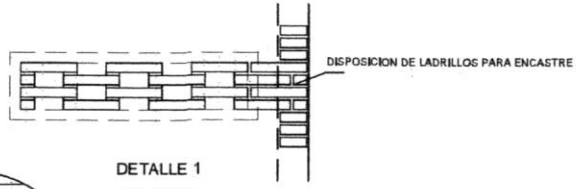

DETALLE 1

ESC 1:20

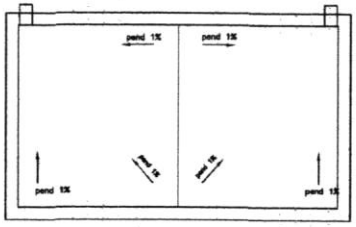

PLANTA TECHO

ESC 1:25

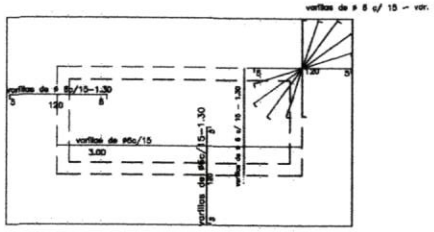

PLANTA DE ENCOFRADO

ESC 1:25

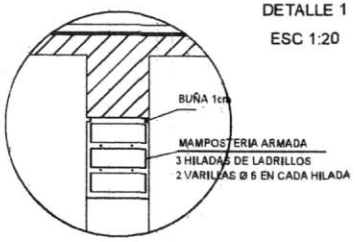

DETALLE 2

ESC 1:20

DETALLE DE ENCADENADO

S/ Esc.

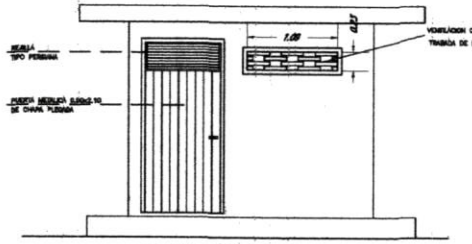

FACHADA FRONTAL

ESC 1:25

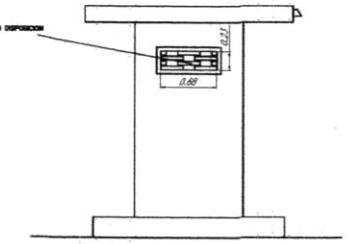

FACHADA LATERAL

ESC 1:25

Diego A. Valdez A.
Arquitecto

MUNICIPALIDAD DE SAN IGNACIO MISIONES	
PROYECTO DE SISTEMA DE PROVISION DE AGUA POTABLE	
CASETA DE CLORACIÓN – PLANTA – CORTES – DETALLES	
SOLICITANTE: MUNICIPALIDAD DE SAN IGNACIO MISIONES	
PROFESIONAL: Arq. DIEGO A. VALDEZ A.	Escala: varios
	Fecha: Agosto / 2,019
Solicitante / Profesional	Plano Nº SAP/00