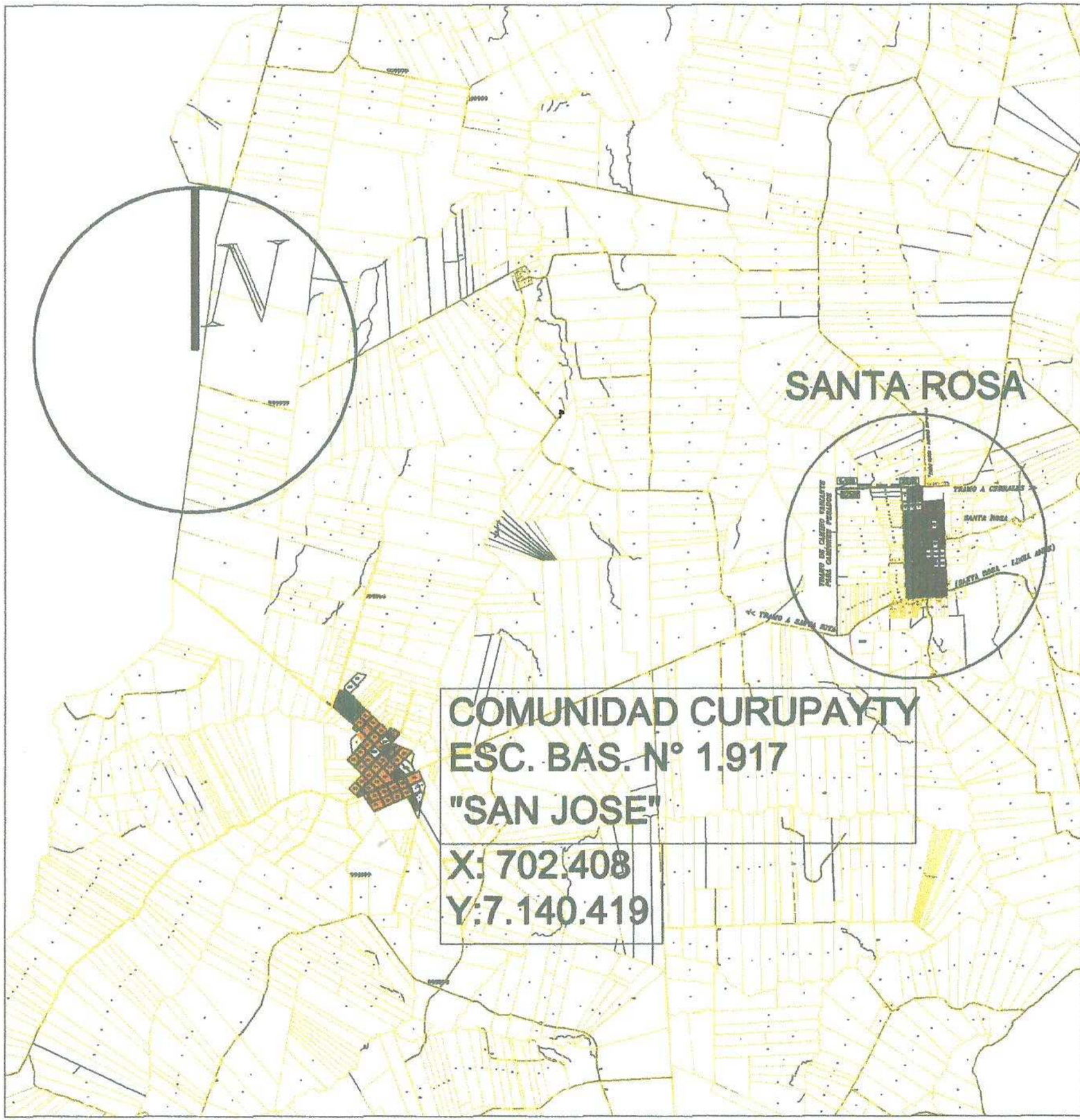

MUNICIPALIDAD DE SANTA ROSA DEL MONDAY

CONTRATO DE ELABORACION DE PROYECTOS DE INVERSION

OBRA: CONSTRUCCION DE COCINA COMEDOR

UBICACION: Esc. Bás. N° 1.917 "San José"
Comunidad Curupayty. Distrito de Santa Rosa del Monday

PROYECTO:	ING. CESAR CRISTALDO		
DIBUJANTE	ING. César Cristaldo		
FECHA	: ABR / 2.014	ESCALA S/E	

DIBUJANTE | PROYECTISTA | V° B°

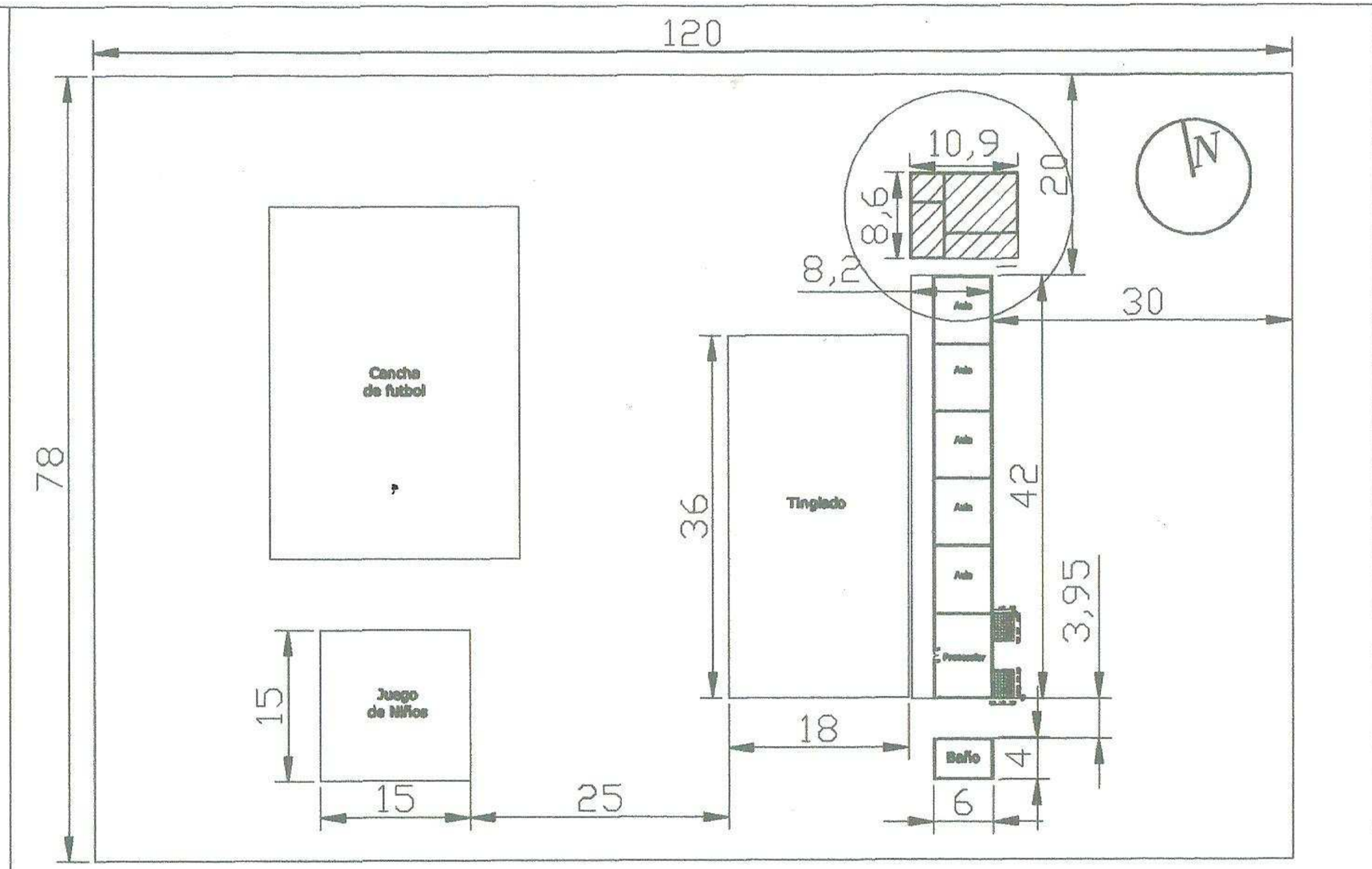

ESCUELA BASICA N° 1.917 "SAN JOSE"
COMUNIDAD CURUPAYTY

MUNICIPALIDAD DE SANTA ROSA DEL MONDAY

CONTRATO DE ELABORACION DE PROYECTOS DE INVERSION

OBRA: CONSTRUCCION DE COCINA COMEDOR

UBICACION: Esc. Bás. N° 1.917 "San José"
Comunidad Curupayty. Distrito de Santa Rosa del Monday

PROYECTO:	ING. CESAR CRISTALDO		
DIBUJANTE	ING. César Cristaldo		
FECHA	: ABR / 2.014	ESCALA	S/E

DIBUJANTE PROYECTISTA V° B°

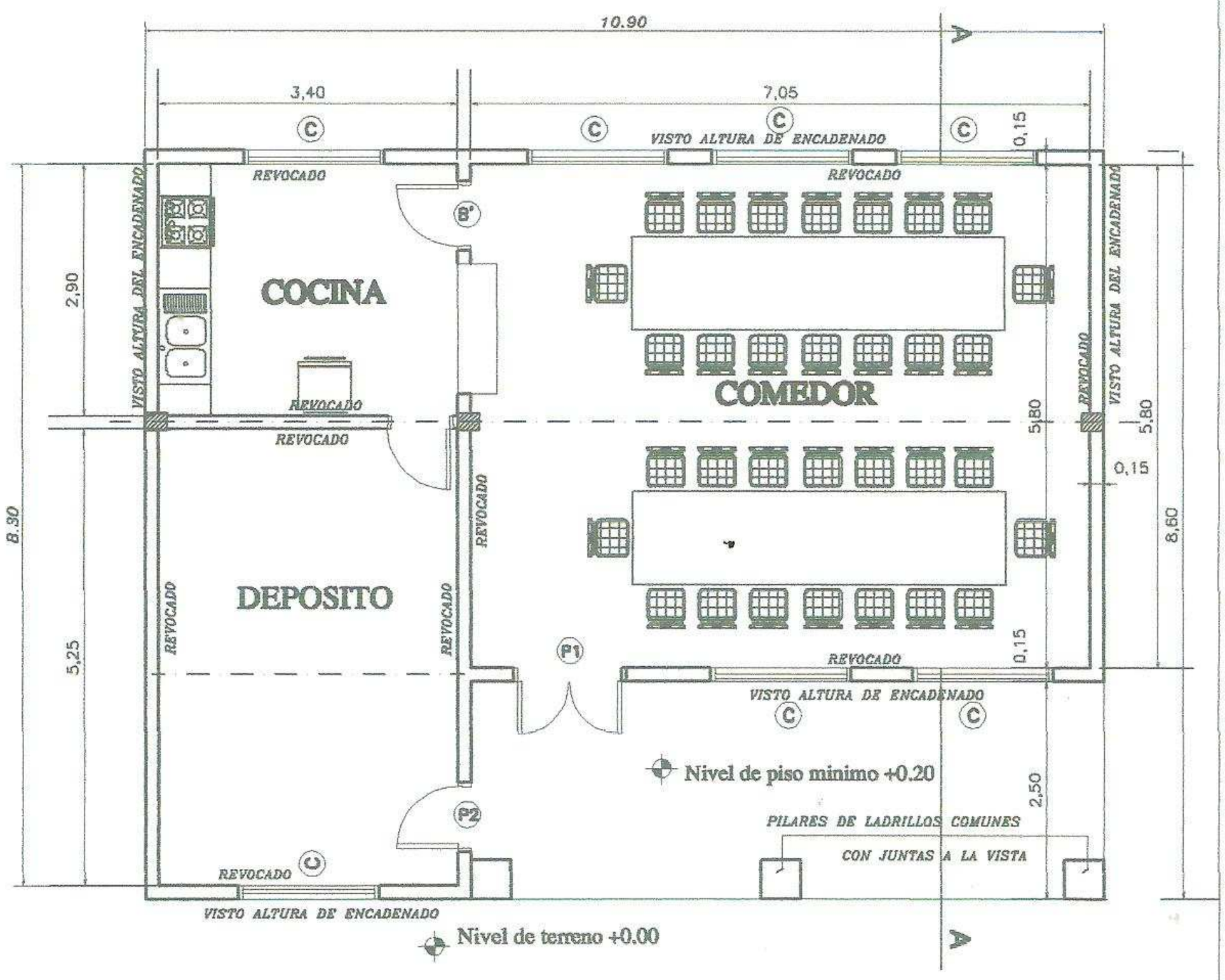

PLANTA ---------- ESC. 1/75

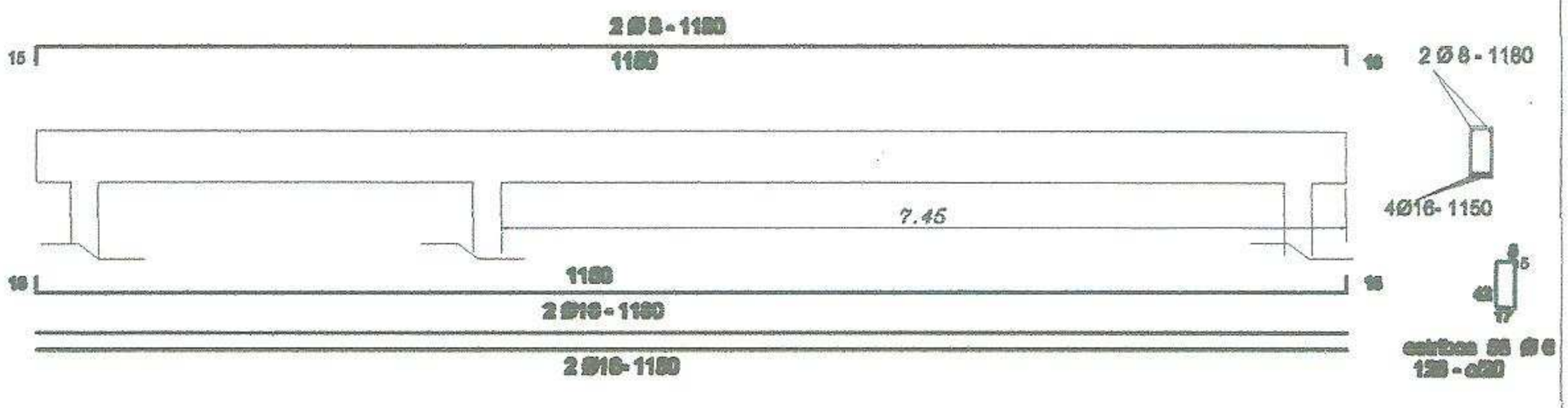

Viga de H°A° 0.20x0.45

MINISTERIO DE EDUCACION Y CULTURA

DIRECCIÓN DE INFRAESTRUCTURA

Proyecto	COMEDOR TIPO 1	1
	PLANTA ARQUITECTONICA Esc. 1/75	

Proyecto a ser adoptado por la Municipalidad de Santa Rosa del Monday en la Esc. Bás. N° 1.917 "San José"

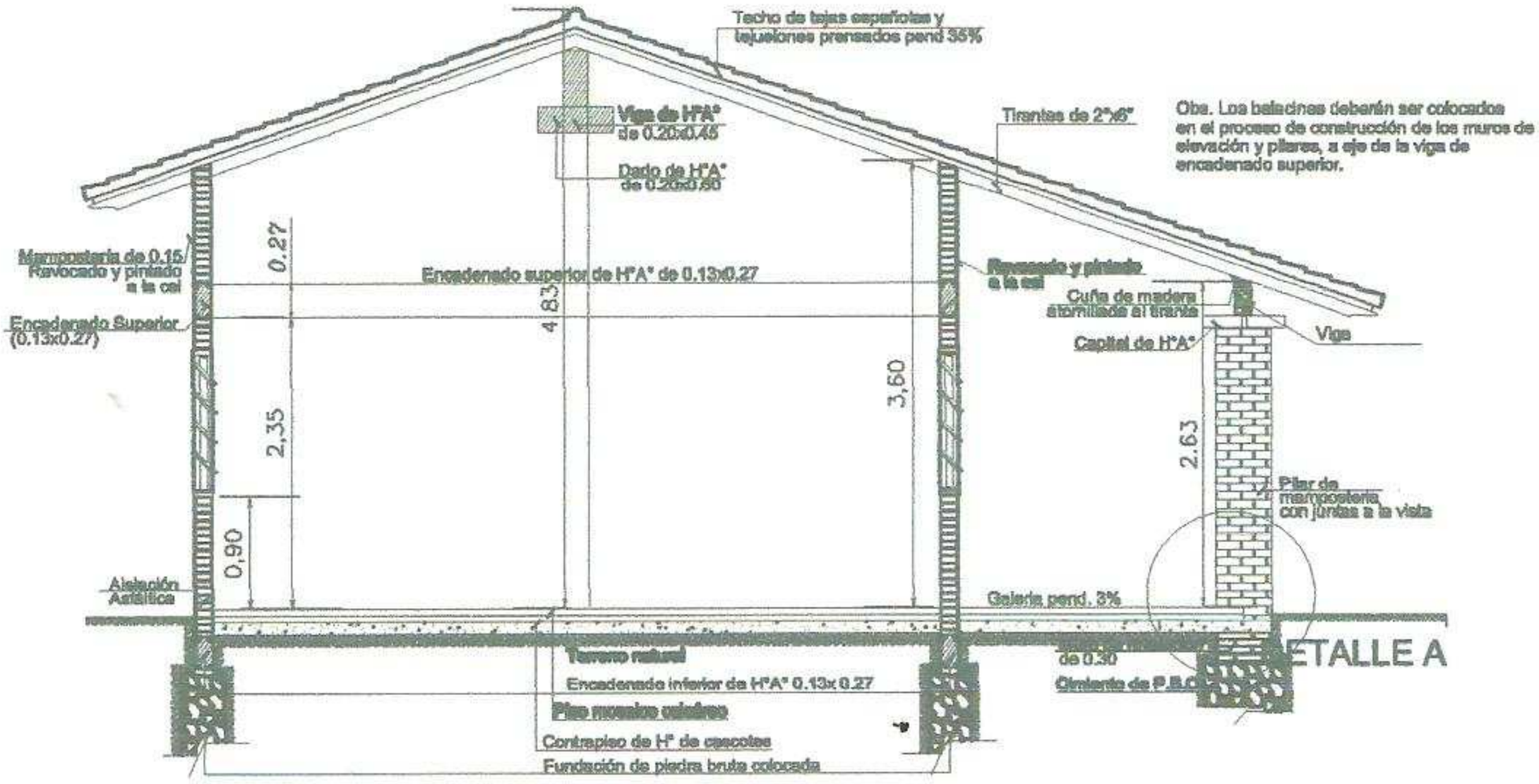

CORTE A - A

Esc. 1/75

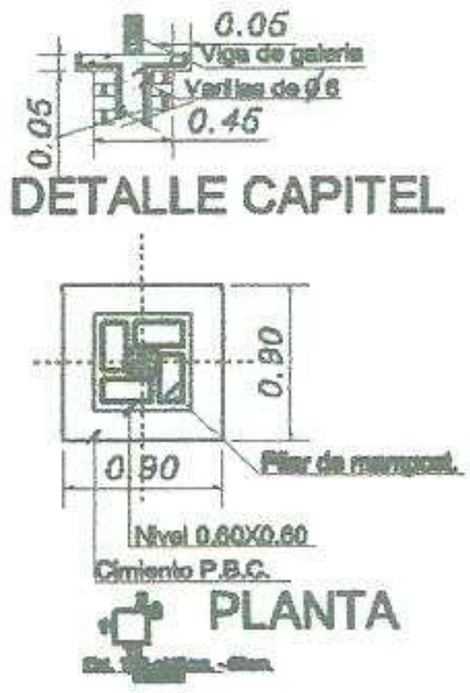

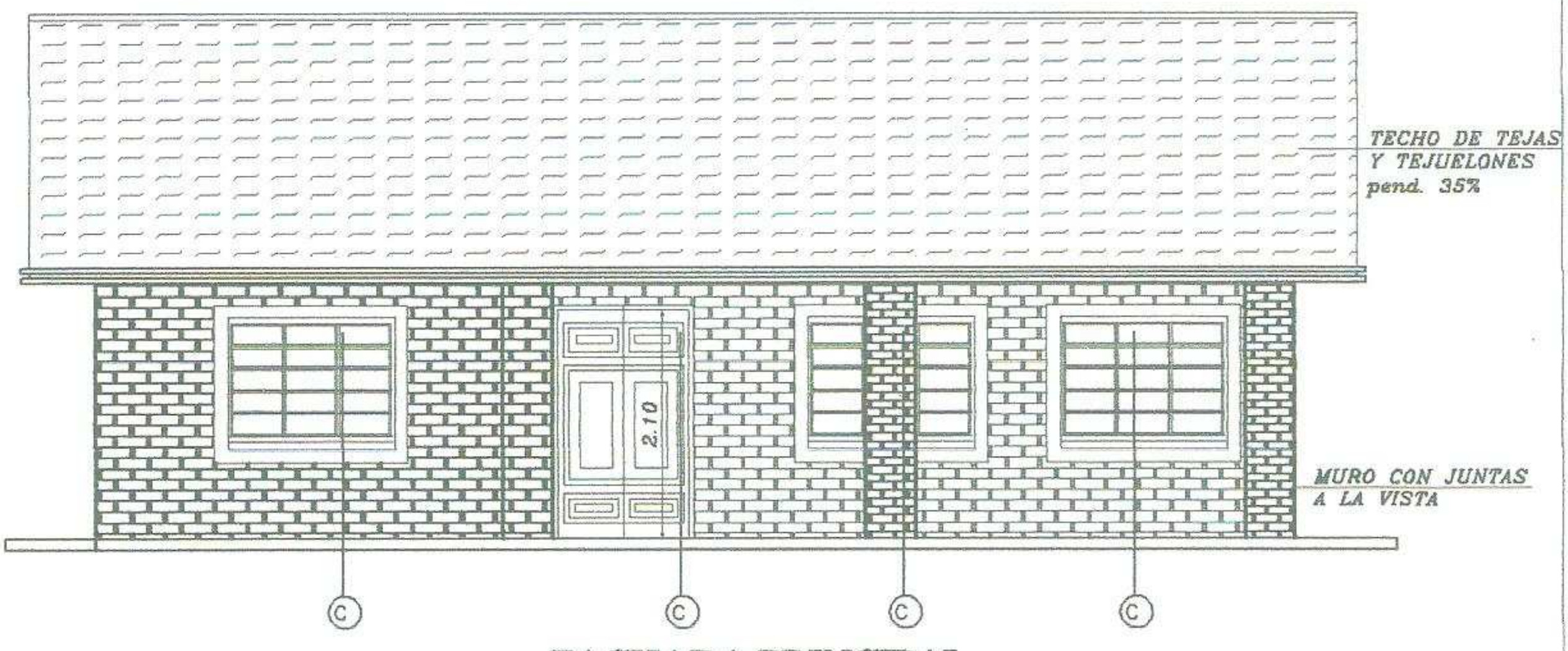

FACHADA PRINCIPAL

MINISTERIO DE EDUCACION Y CULTURA

DIRECCIÓN DE INFRAESTRUCTURA

Proyecto	COMEDOR TIPO 1	2
	CORTE Y FACHADA Esc. 1/75	

Proyecto a ser adoptado por la Municipalidad de Santa Rosa del Monday en el Colegio "José Eduvigis Díaz"

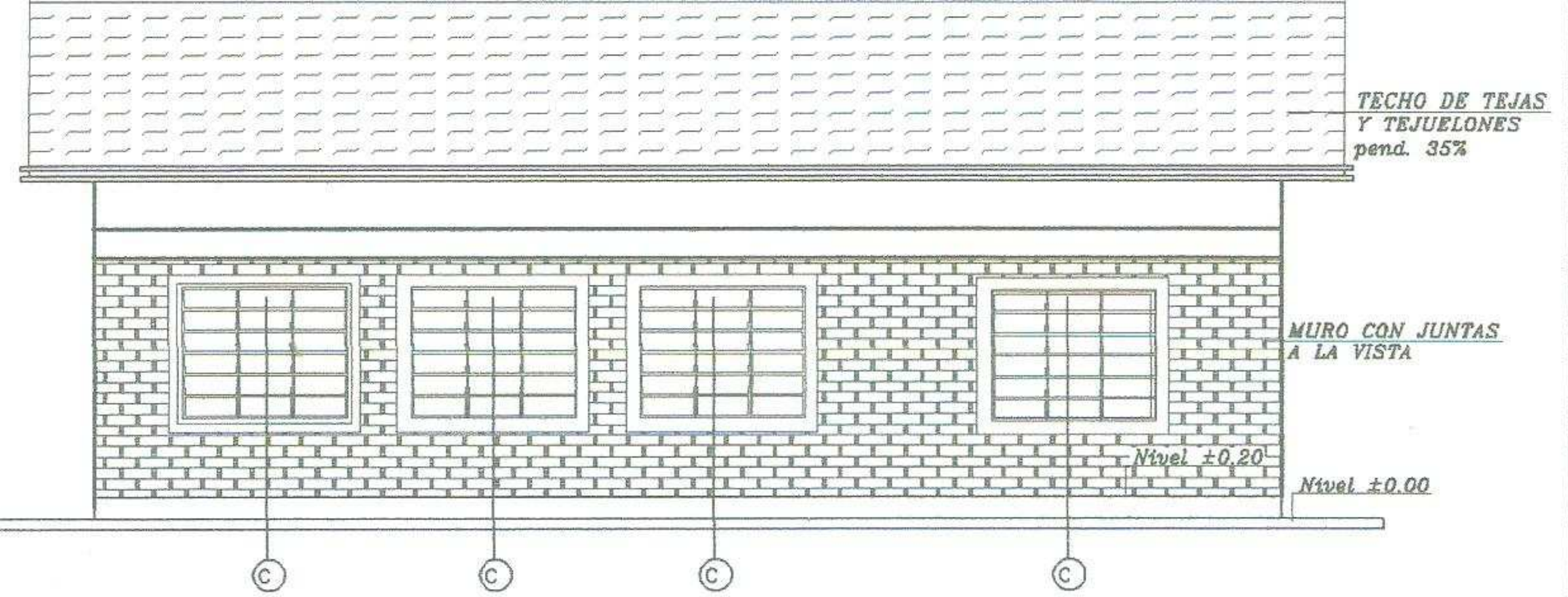

FACHADA POSTERIOR

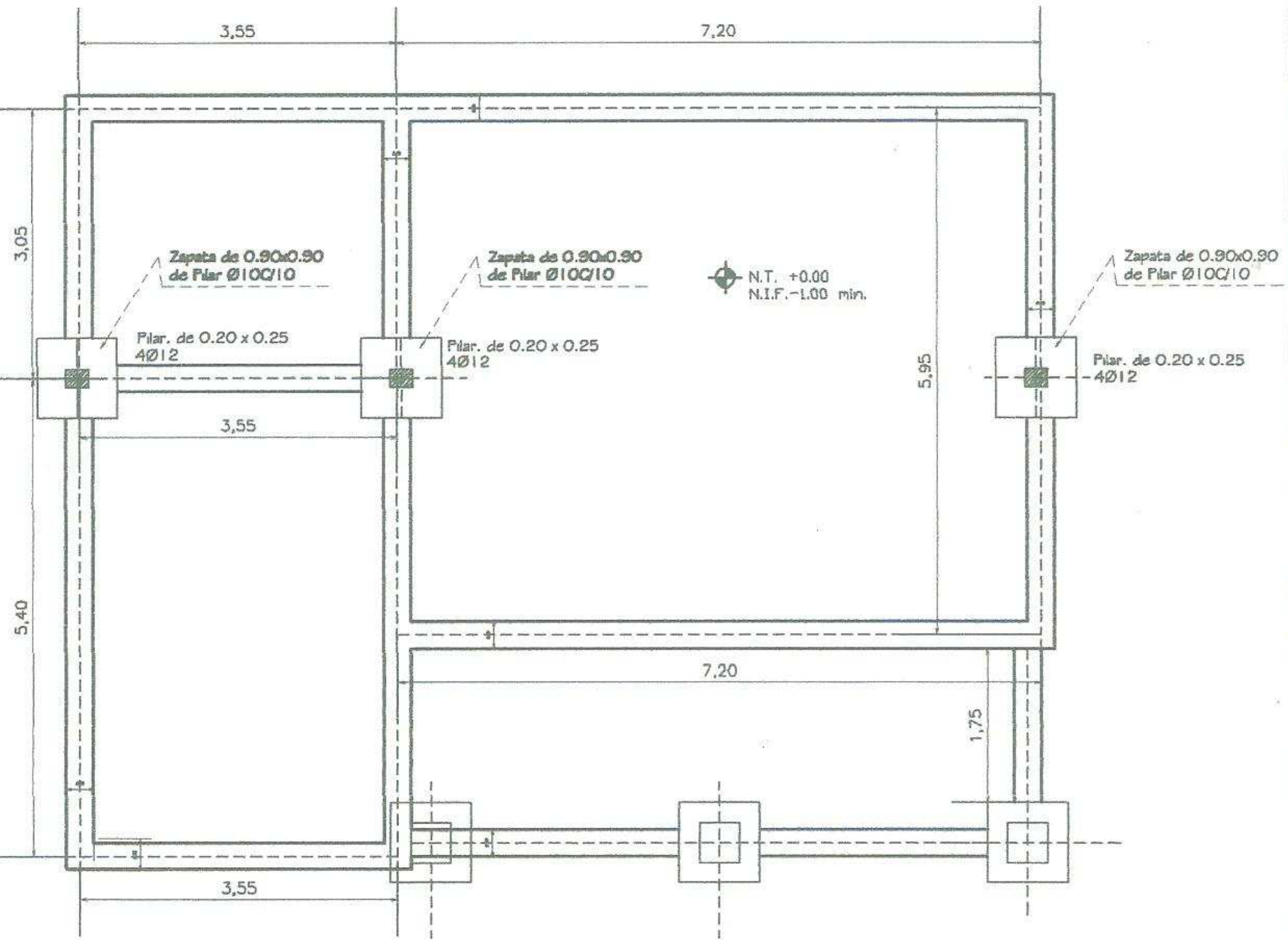

PLANTA DE CIMENTACIÓN

MINISTERIO DE EDUCACION Y CULTURA

DIRECCIÓN DE INFRAESTRUCTURA

Proyecto	COMEDOR Y COCINA - TIPO 1	3
FACHADA / PLANTA DE CIMENTACION	**Esc. 1/75**	

Proyecto a ser adoptado por la Municipalidad de Santa Rosa del Monday
en la Esc. Bás. N° 1.917 "San José"

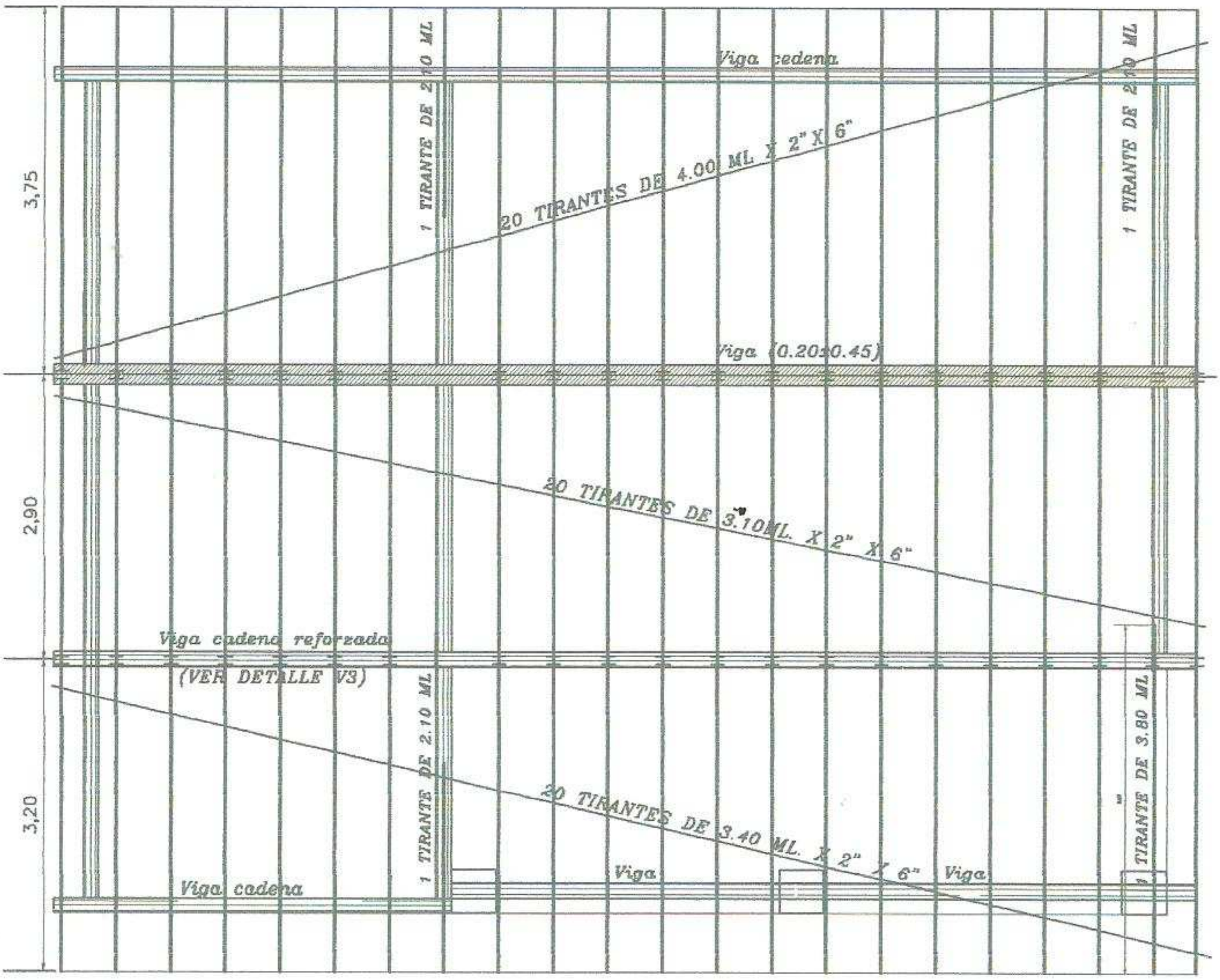

PLANTA ---------- ESC. 1/75

Obs.: Los aleros extremos del bloques serán de 0.40m. y los aleros longitudinales del bloque serán de 0.70m., contados del lado de la galeria apartir de la viga de apoyo del tirante, y en el opuesto apartir del muro.

V3 - (20X30)

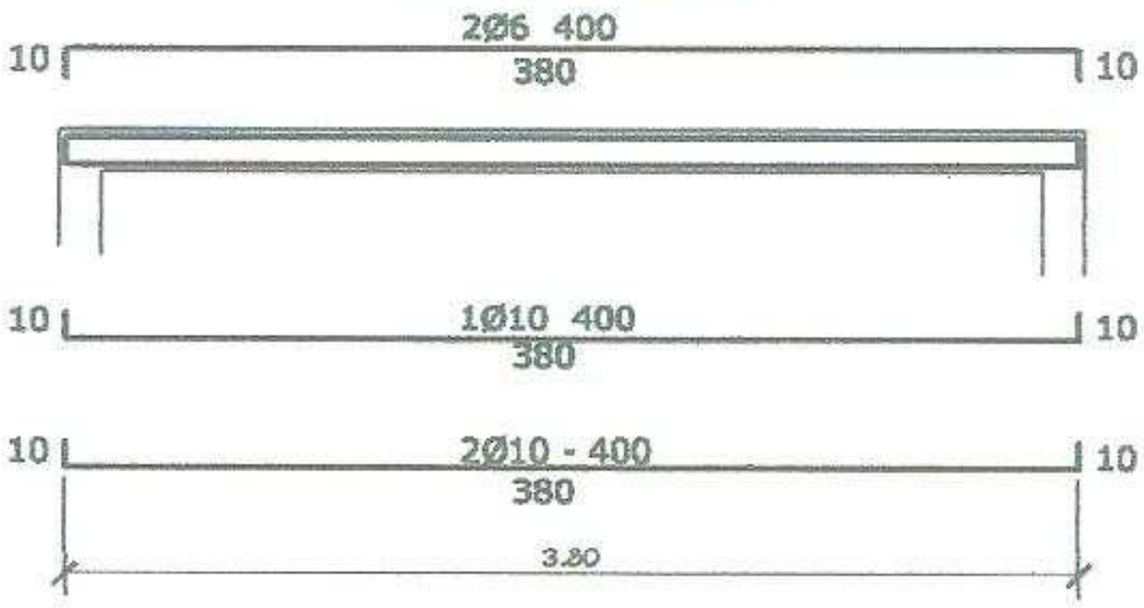

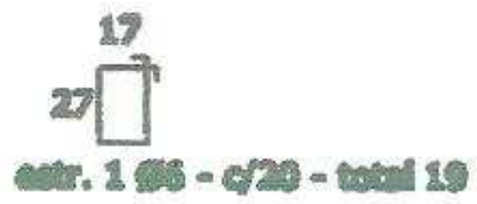

DETALLE DE VIGA DEPÓSITO
ESC. 1/50

MINISTERIO DE EDUCACION Y CULTURA

DIRECCIÓN DE INFRAESTRUCTURA

Proyecto	COMEDOR TIPO 1	4
	PLANTA DE TECHO Esc. 1/75	

Proyecto a ser adoptado por la Municipalidad de Santa Rosa del Monday en la Esc. Bás. N° 1.917 "San José"

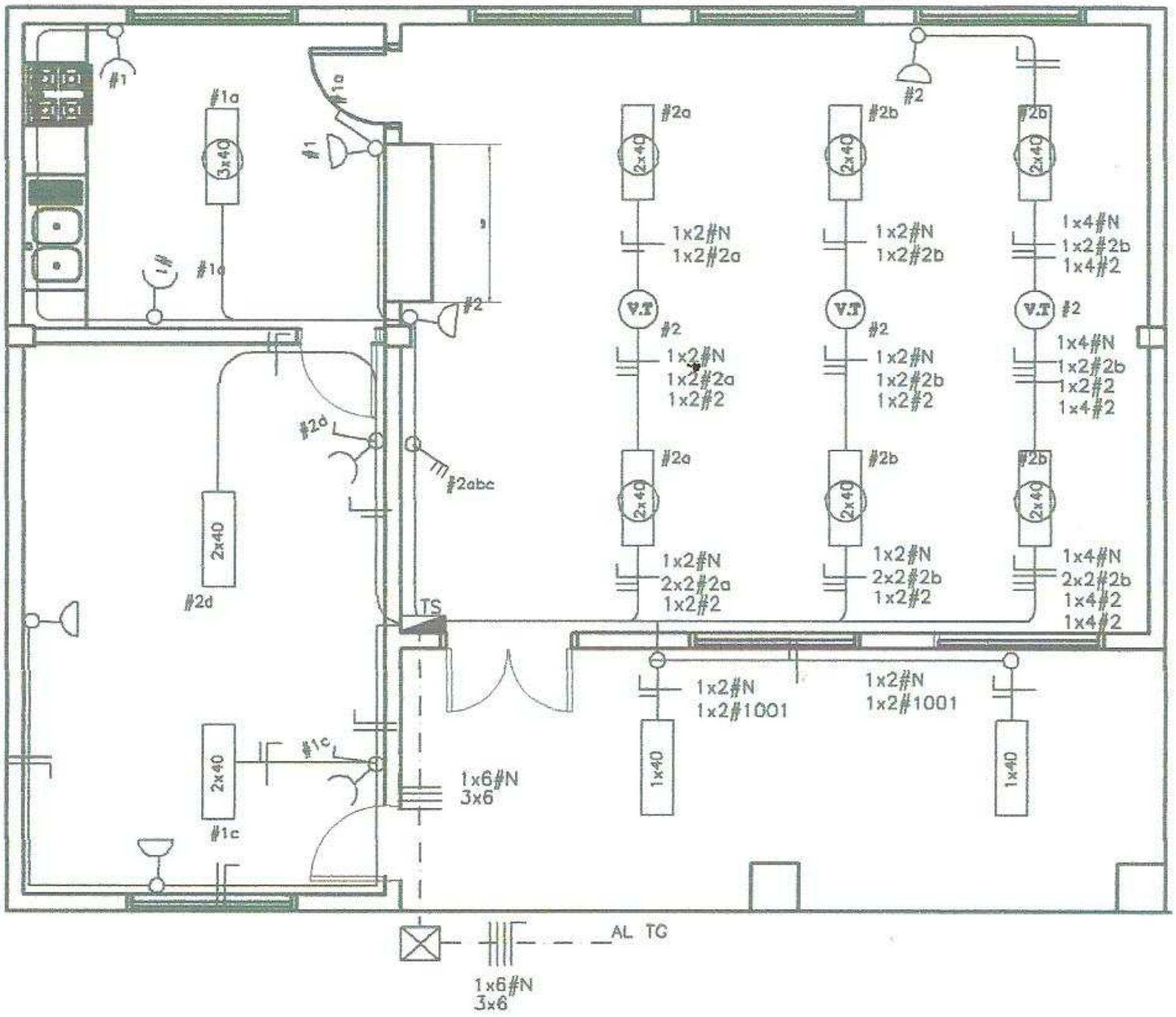

PLANTA ---------- ESC. 1/75

Proyecto a ser adoptado por la Municipalidad de Santa Rosa del Monday
en la Esc. Bás. Nº 1.917 "San José"

MINISTERIO DE EDUCACION Y CULTURA

DIRECCIÓN DE INFRAESTRUCTURA

Proyecto	**COMEDOR TIPO 1**	**5**
	ESQUEMA I. ELECTRICA Esc. 1/75	

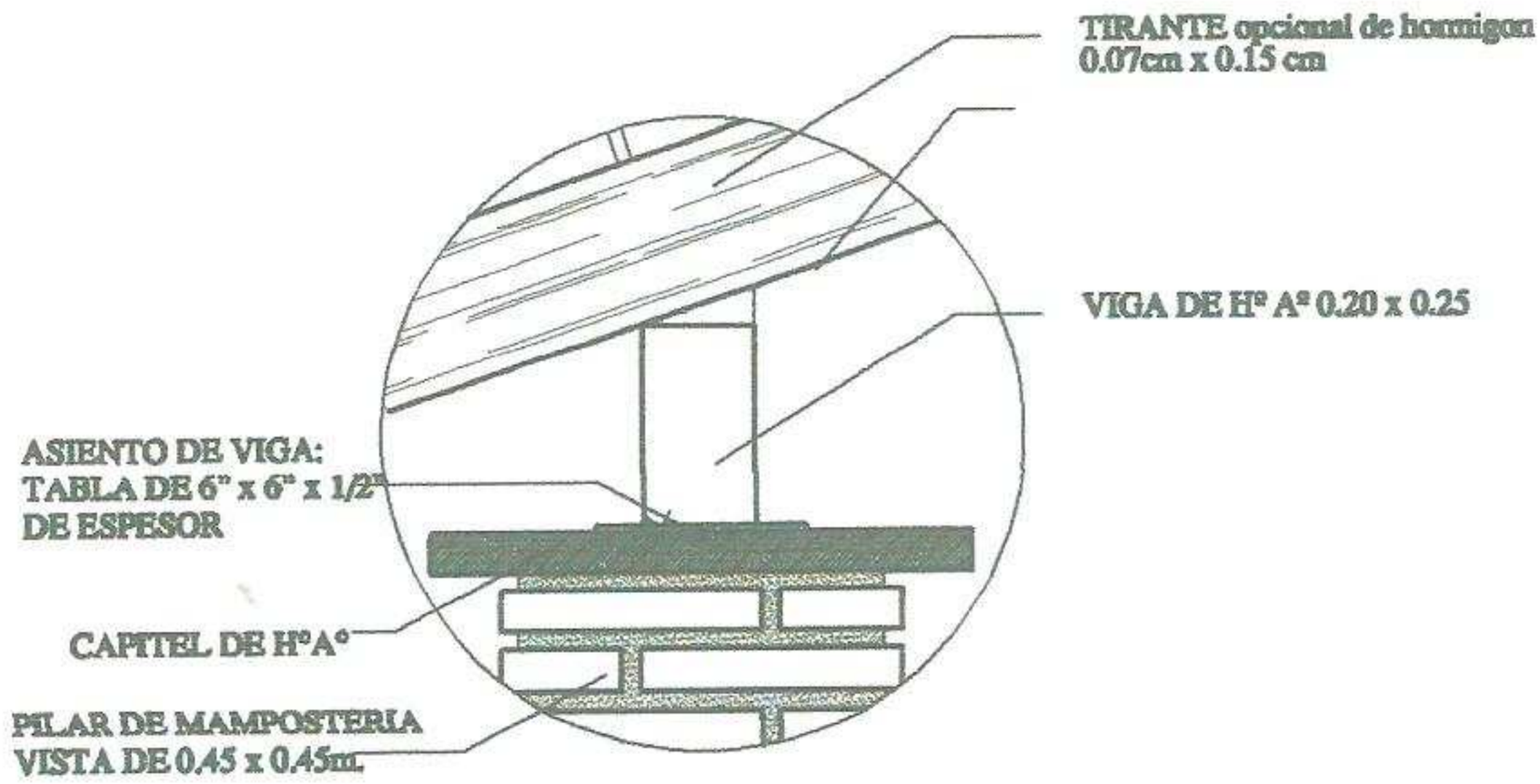

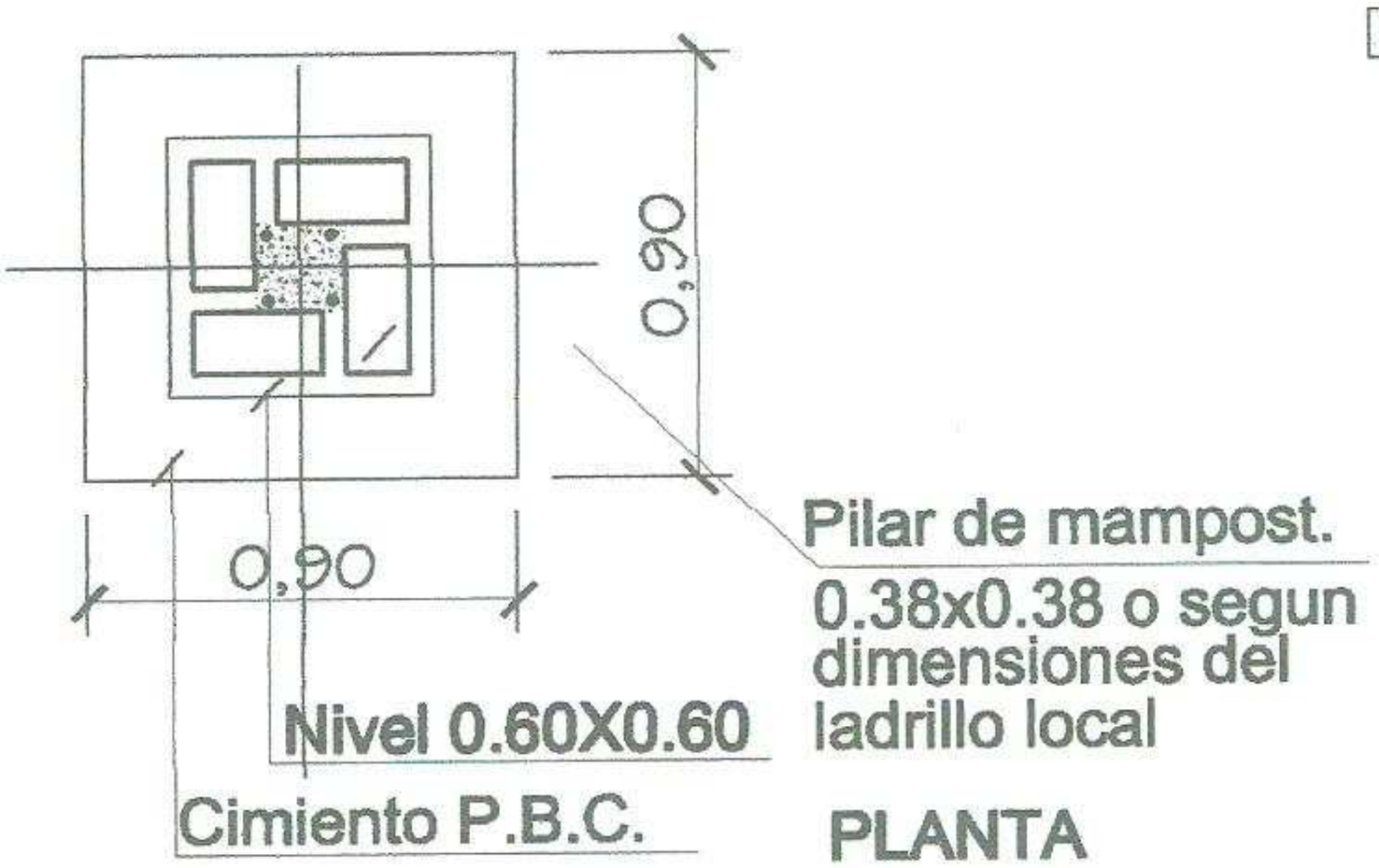

Proyecto a ser adoptado por la Municipalidad de Santa Rosa del Monday
en la Esc. Bás. N° 1.917 "San José"

MINISTERIO DE EDUCACION Y CULTURA

DIRECCION DE INFRAESTRUCTURA

Proyecto	**COMEDOR TIPO 1**	**06**
	DETALLE DE PILARE EN GALERIA esc. 1/25	

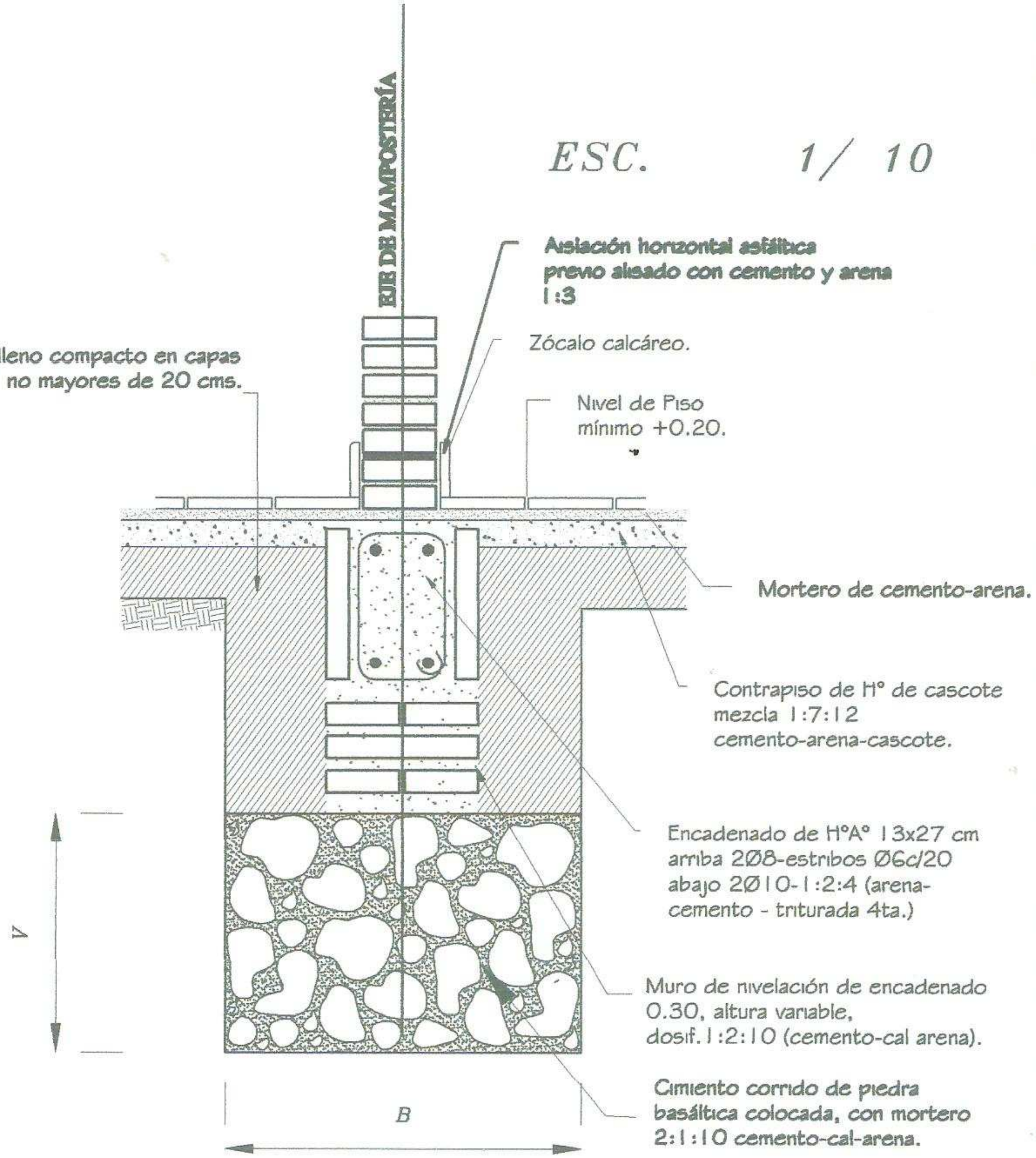

Obs.:
V = variable
B = ancho de cimentación

Proyecto a ser adoptado por la Municipalidad de Santa Rosa del Monday en la Esc. Bás. N° 1.917 "San José"

MINISTERIO DE EDUCACION Y CULTURA

DIRECCION DE INFRAESTRUCTURA

Proyecto	**COMEDOR TIPO 1**	**7**
	DETALLE DE CIMIENTO DE PBC esc. 1/10	

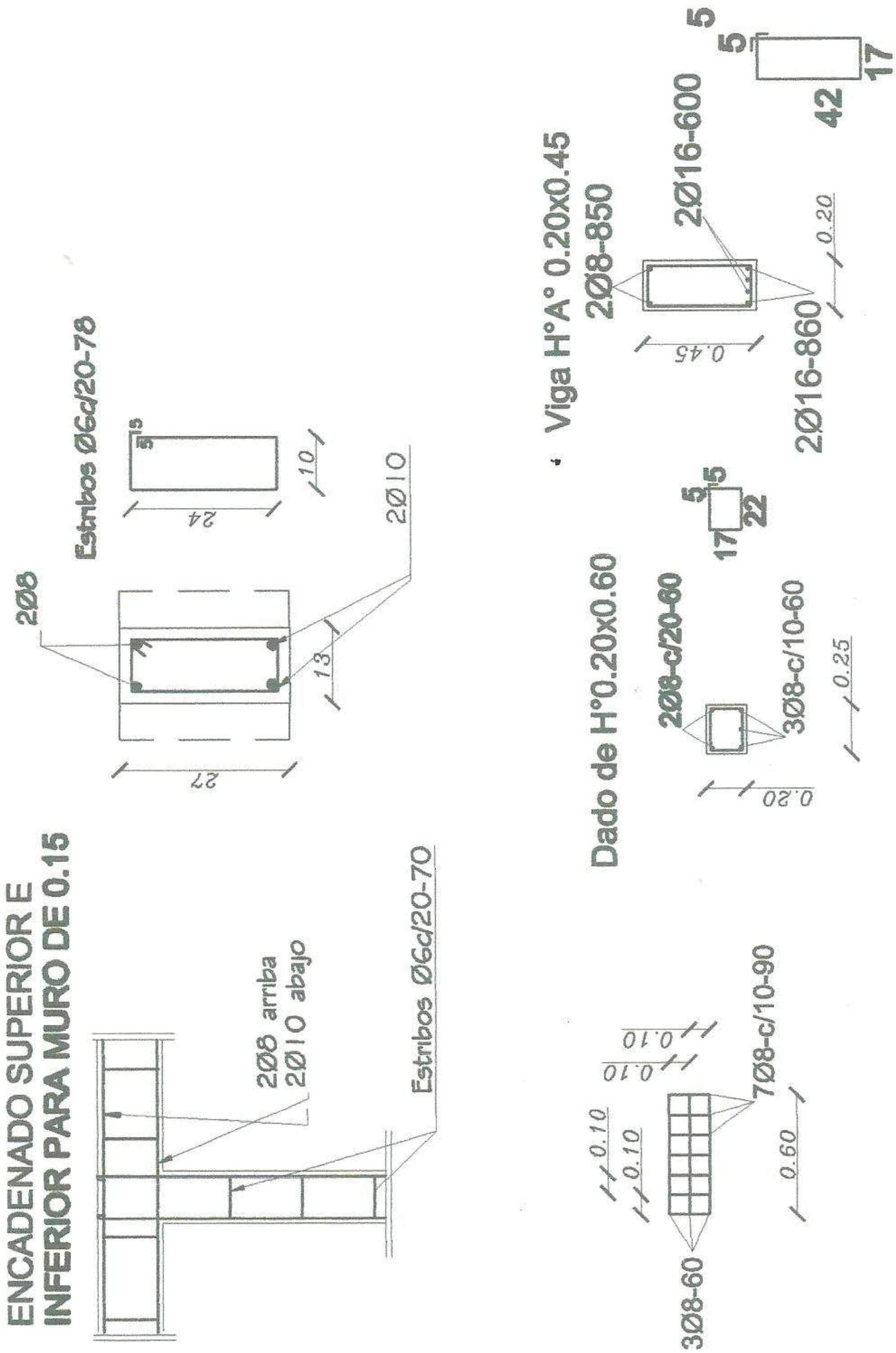

Proyecto a ser adoptado por la Municipalidad de Santa Rosa del Monday
en la Esc. Bás. N° 1.917 "San José"

MINISTERIO DE EDUCACION Y CULTURA

DIRECCION DE INFRAESTRUCTURA

Proyecto	COMEDOR TIPO 1	8
	DETALLE DE ENCADENADOS SUPERIOR E INFERIOR esc. 1/10	

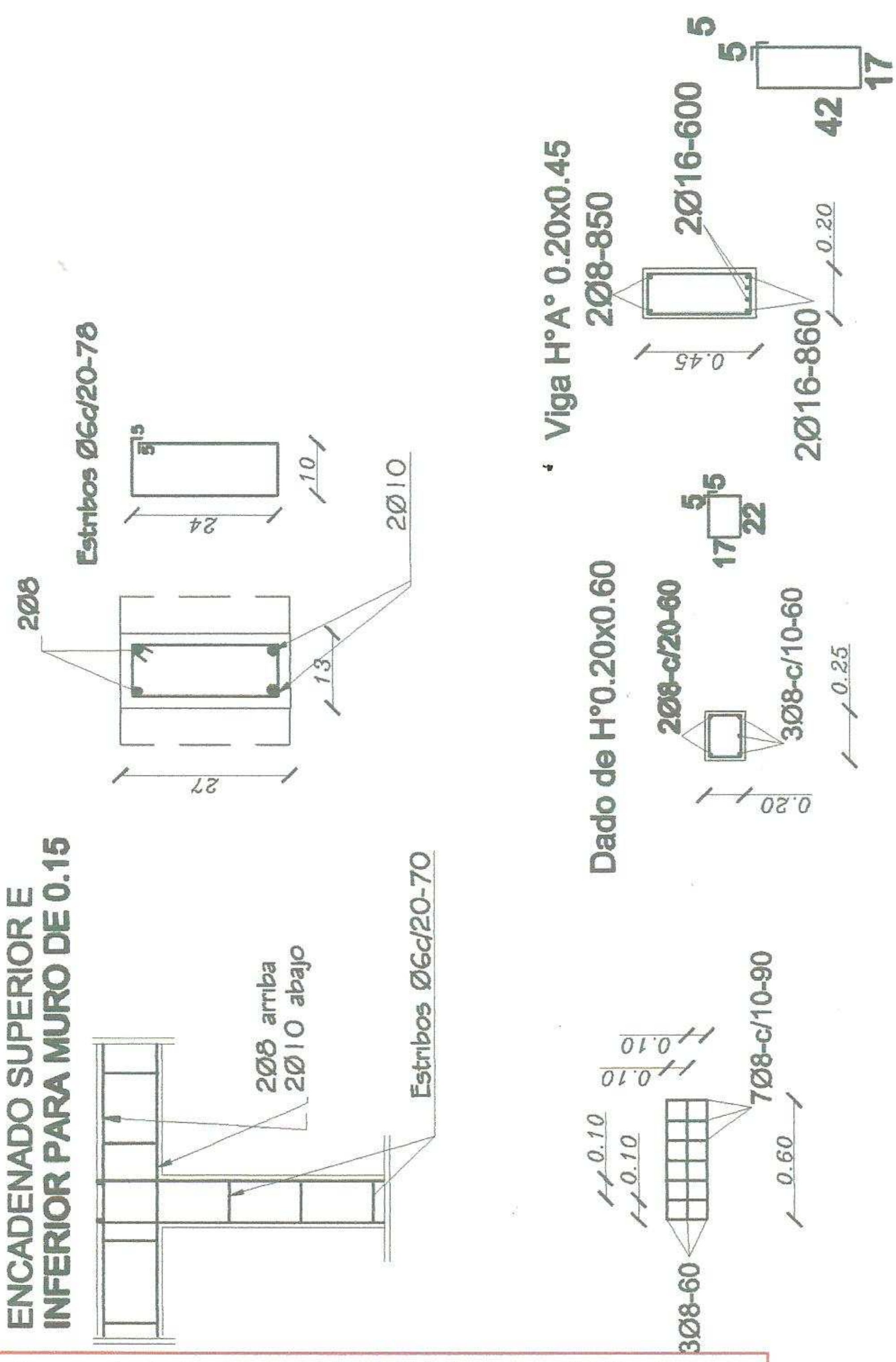

Proyecto a ser adoptado por la Municipalidad de Santa Rosa del Monday
en la Esc. Bás. N° 1.917 "San José"

MINISTERIO DE EDUCACION Y CULTURA

DIRECCION DE INFRAESTRUCTURA

Proyecto	COMEDOR TIPO 1	8
	DETALLE DE ENCADENADOS SUPERIOR E INFERIOR esc. 1/10	

ventana balancin tipo (c)

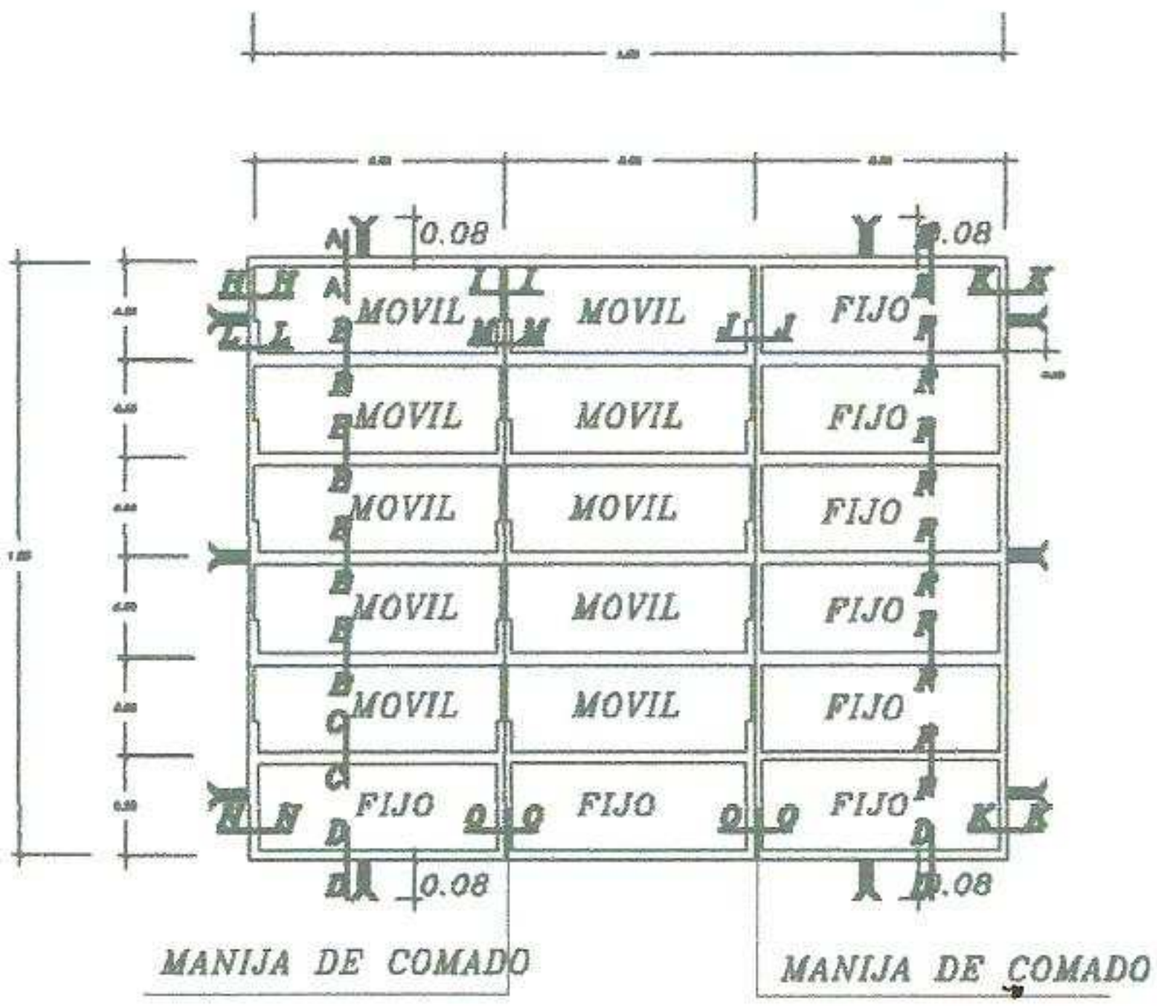

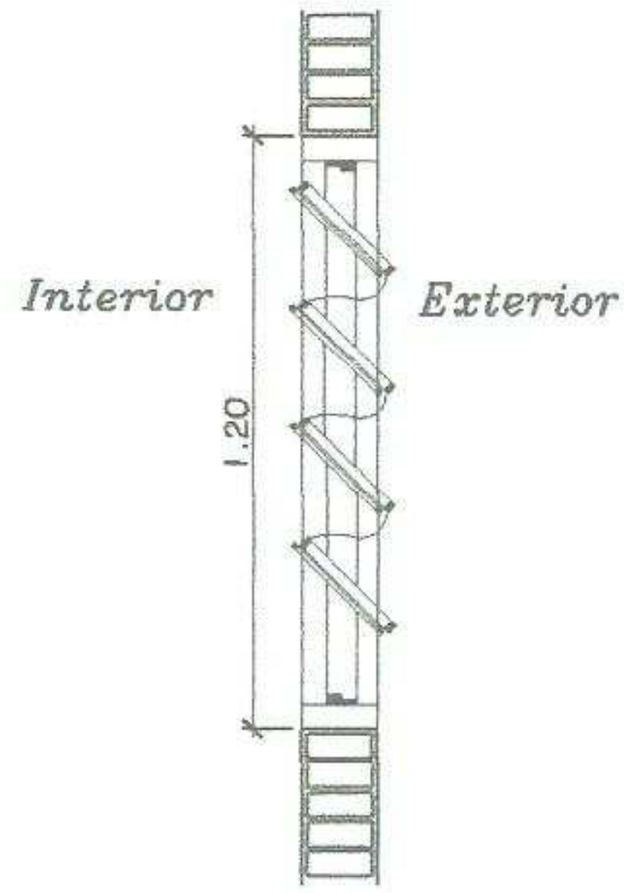

OBSERVACION :

NO DEBE TENER TERMINACIONES EN PUNTAS O CORTANTES

DETALLE DE BALANCINES

OBS.: COLOCAR LOS BALANCINES EN LA PARTE INTERNA DE LOS MUROS DE MAMPOSTERÍA, PARA EVITAR QUE LOS COMANDOS TOPEN CON LOS MISMOS.

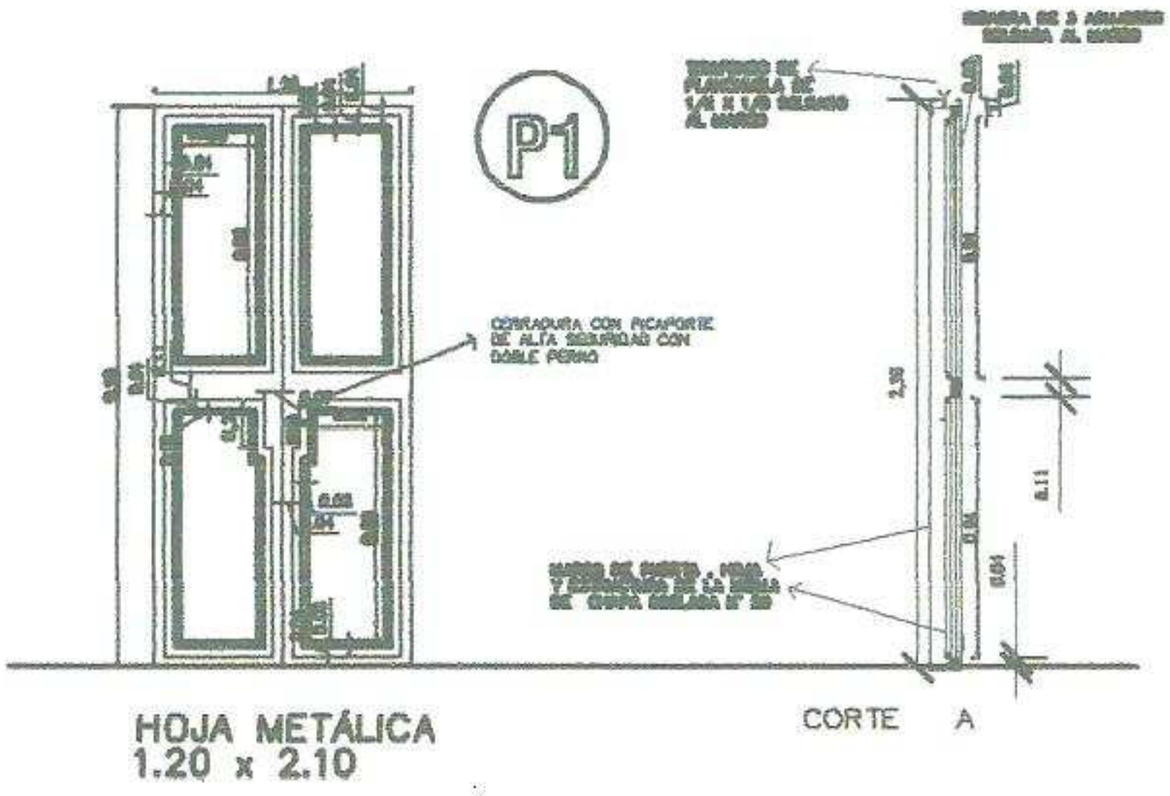

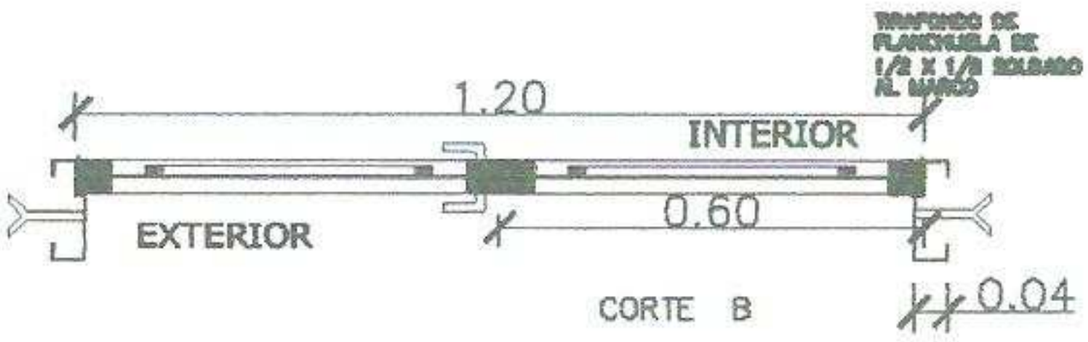

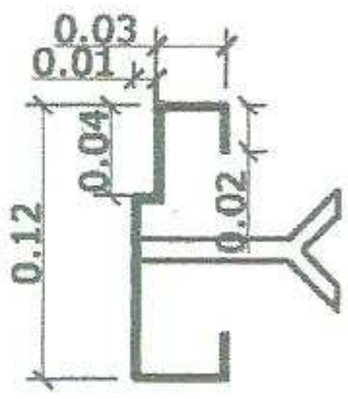

DETALLE DE MARCO

METALICA 2 HOJAS

DETALLE DE PUERTA DE ACCESO

MINISTERIO DE EDUCACION Y CULTURA

DIRECCION DE INFRAESTRUCTURA

Proyecto	**COMEDOR TIPO 1**	**9**
DETALLE DE ABERTURAS METÁLICAS Esc. 1/50.-		

Proyecto a ser adoptado por la Municipalidad de Santa Rosa del Monday en la Esc. Bás. N° 1.917 "San José"

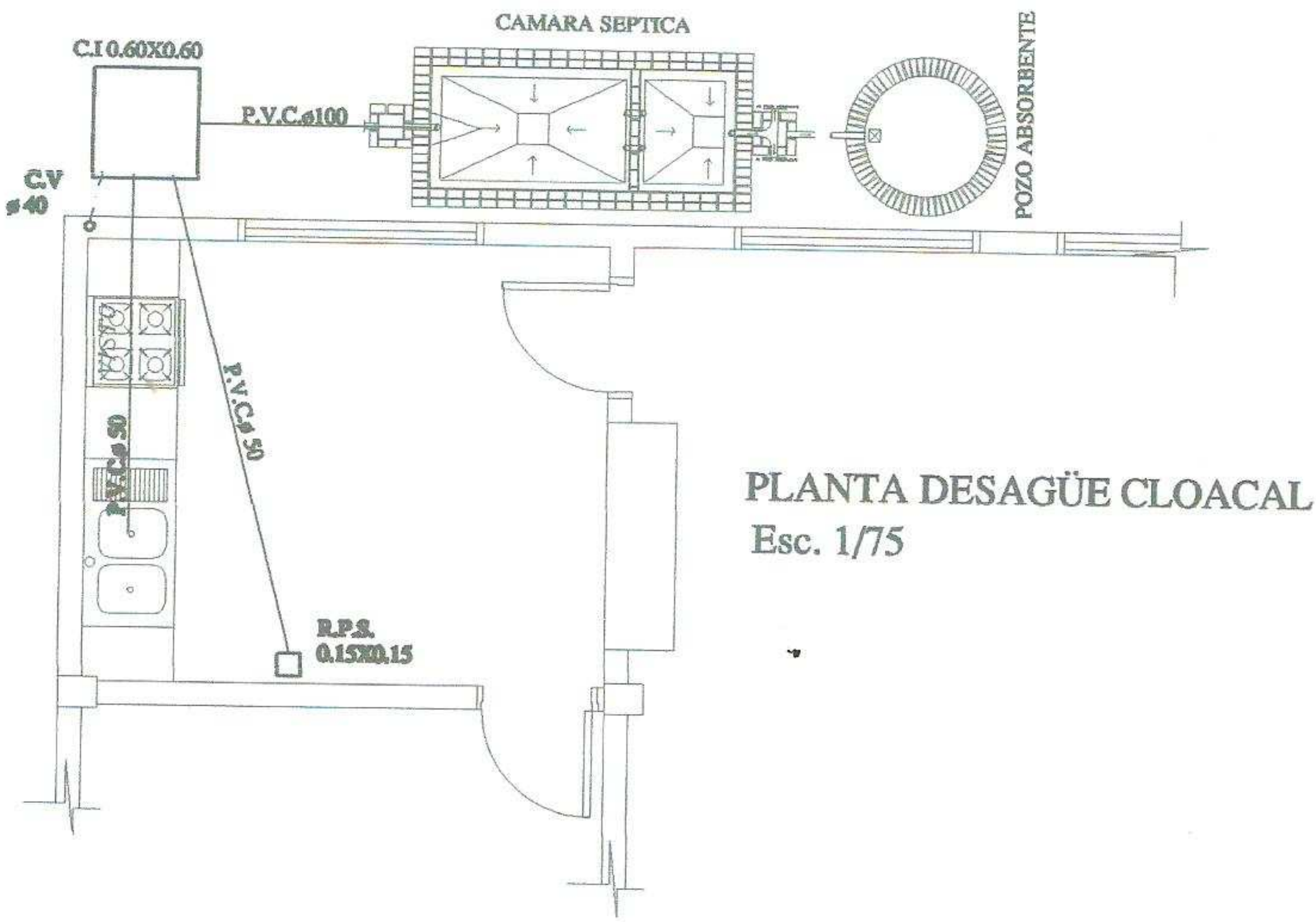

PLANTA DESAGÜE CLOACAL
Esc. 1/75

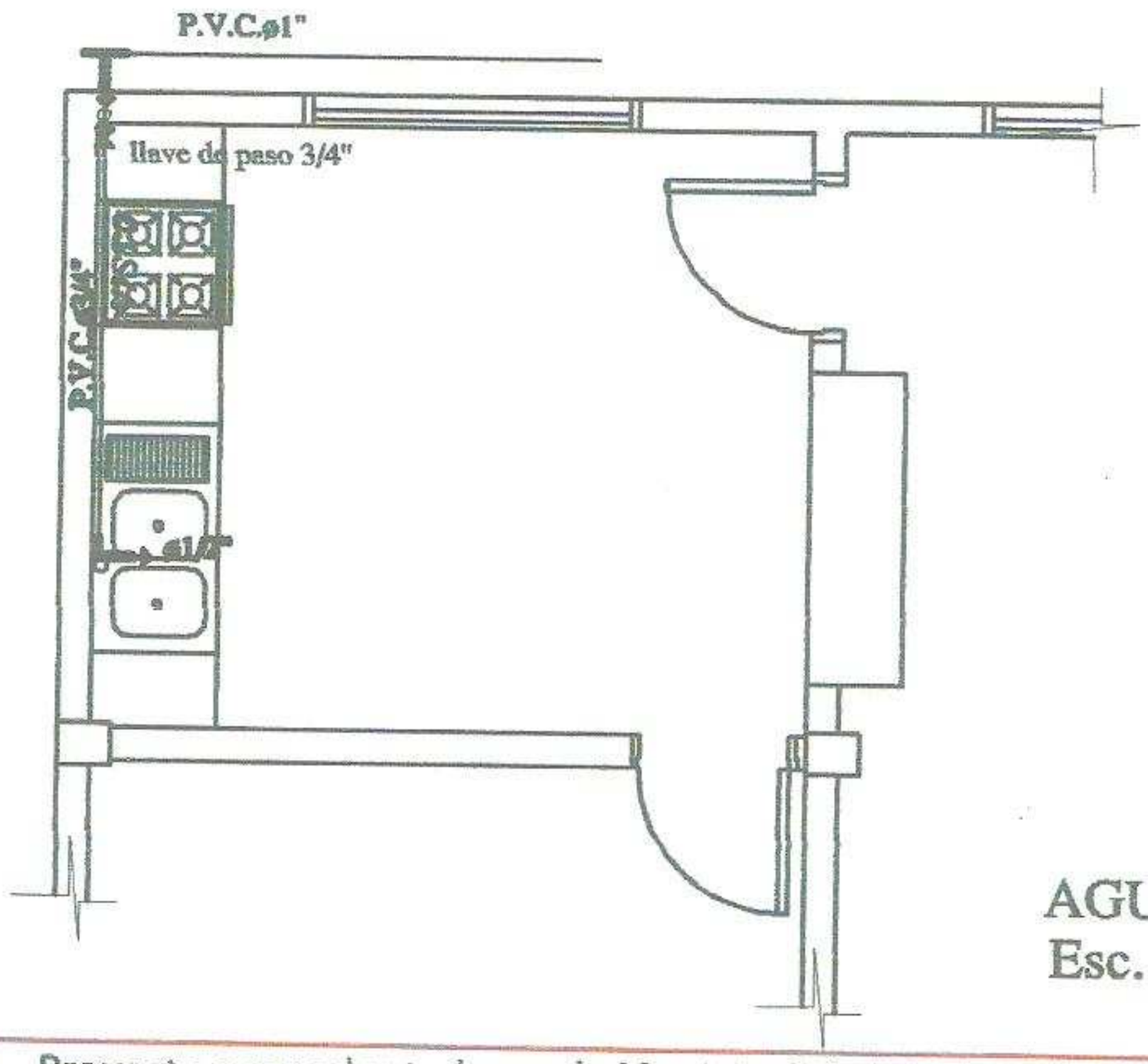

AGUA CORRIENTE
Esc. 1/75

Proyecto a ser adoptado por la Municipalidad de Santa Rosa del Monday en la Esc. Bás. N° 1.917 "San José"

MINISTERIO DE EDUCACION Y CULTURA

DIRECCIÓN DE INFRAESTRUCTURA

Proyecto	COMEDOR TIPO 1	10
	INSTALACIÓN CLOACAL Esc. 1/50	

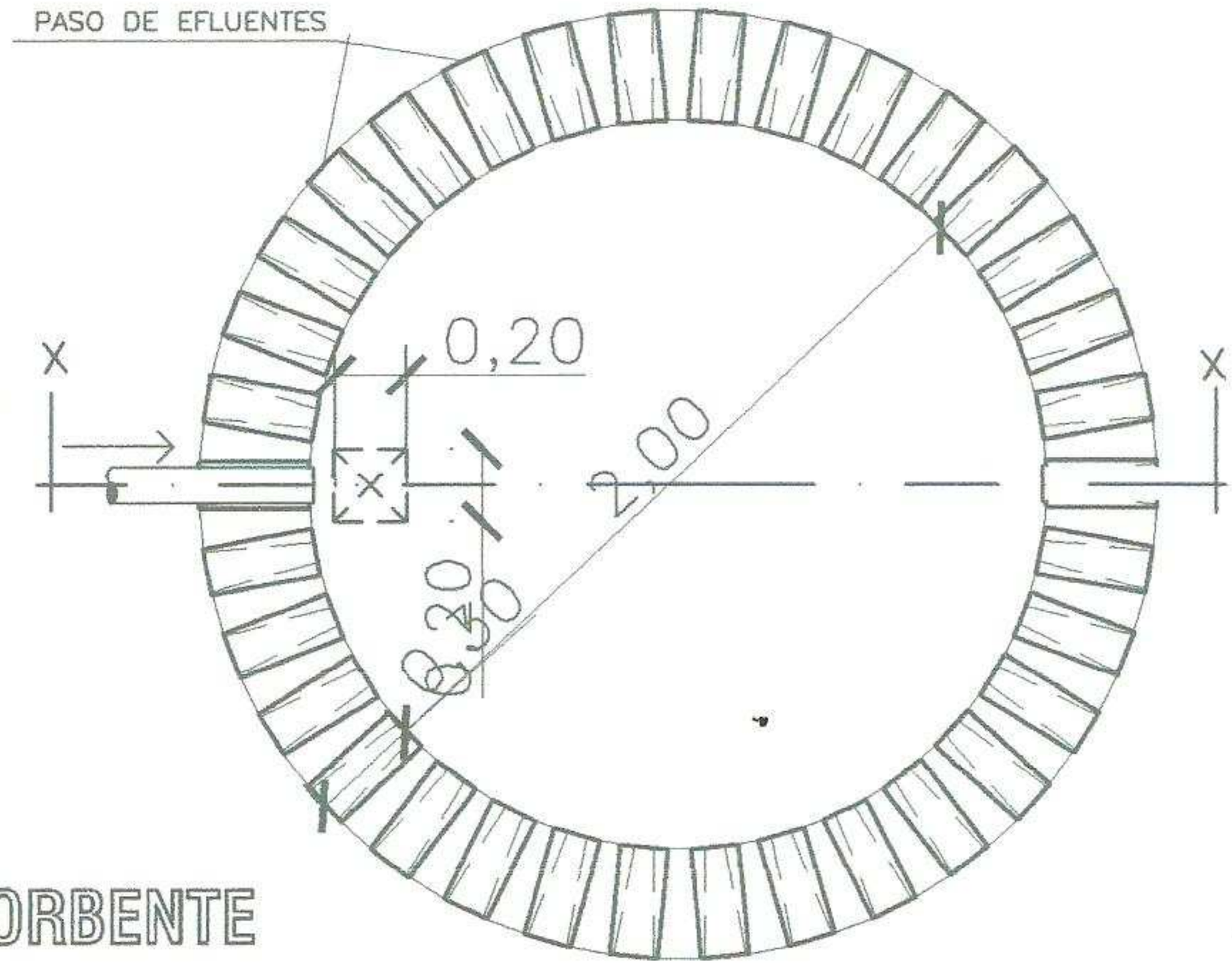

PLANTA
POZO ABSORBENTE

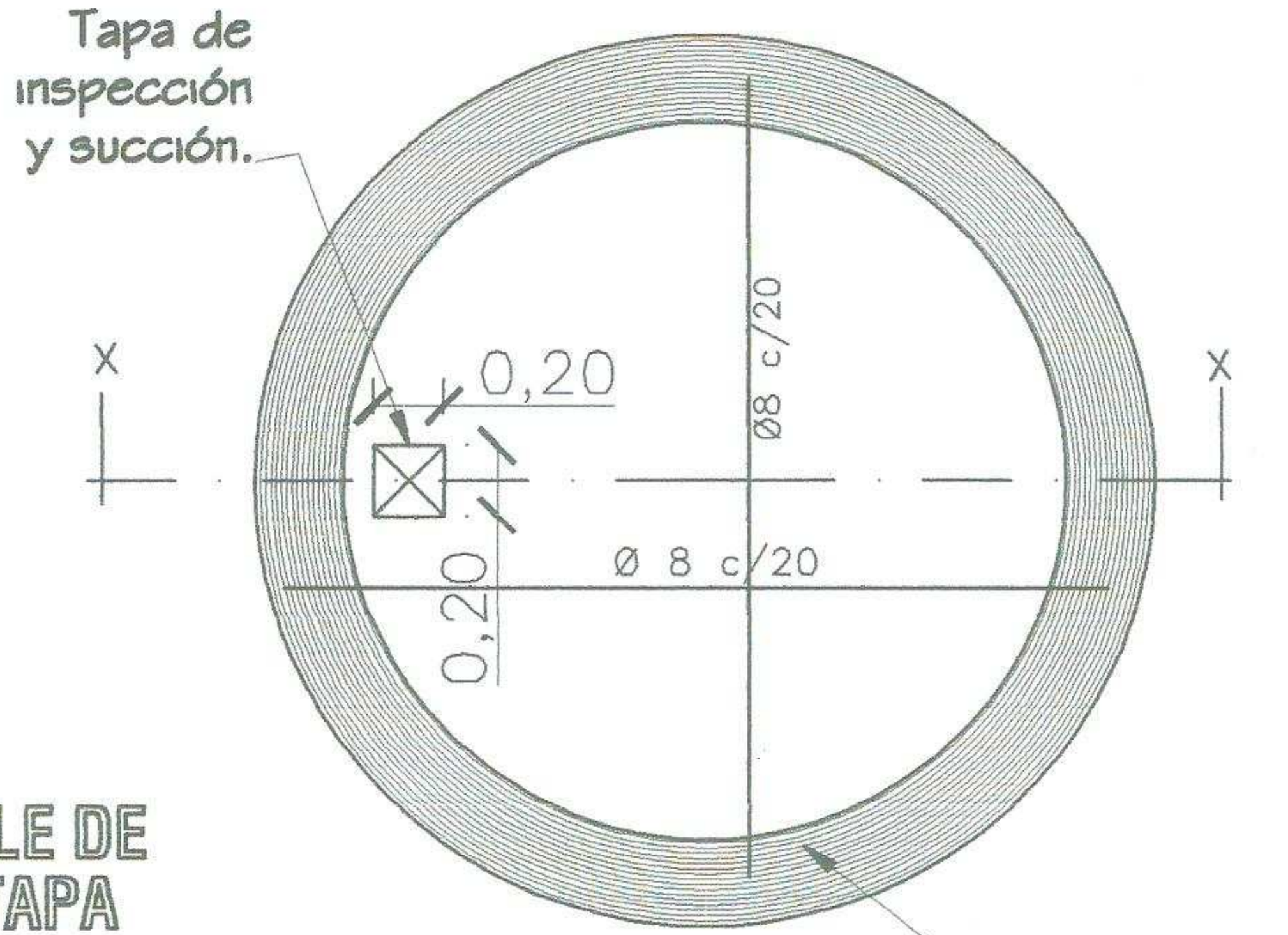

DETALLE DE
LOSA TAPA
POZO ABSORBENTE

Encadenado de H°A°, 0.25 x 0.25.

MINISTERIO DE EDUCACION Y CULTURA
DIRECCION DE INFRAESTRUCTURA

COMEDOR TIPO 1

DETALLE DE POZO CIEGO **Sin Escala**

11

Proyecto a ser adoptado por la Municipalidad de Santa Rosa del Monday en la Esc. Bás. N° 1.917 "San José"

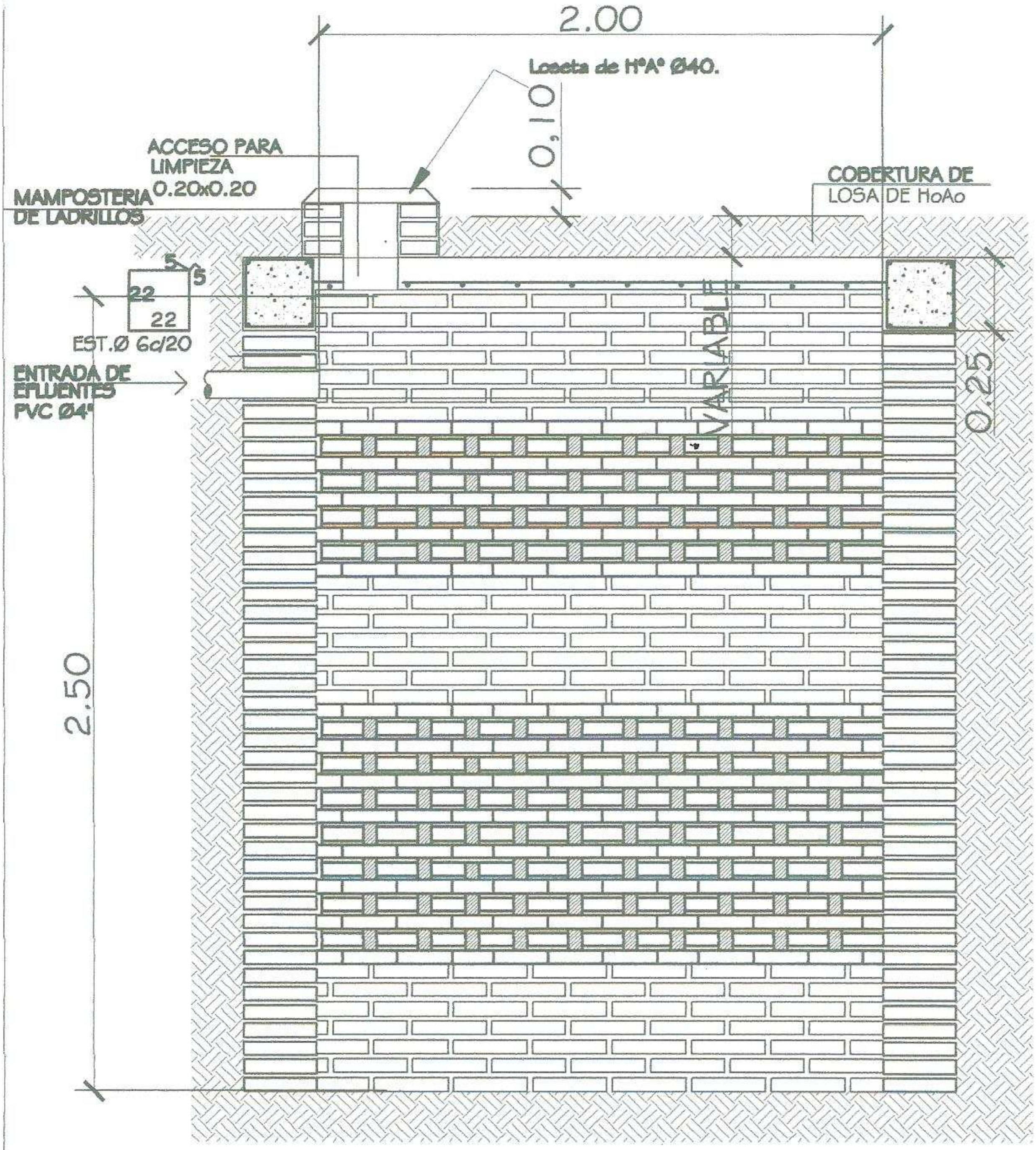

POZO ABSORBENTE

ESC. 1:20

CORTE X-X

ESC. 1:20

MINISTERIO DE EDUCACION Y CULTURA

DIRECCION DE INFRAESTRUCTURA

	COMEDOR TIPO 1	12
	DETALLE DE POZO CIEGO Esc. 1/20.-	

Proyecto a ser adoptado por la Municipalidad de Santa Rosa del Monday
en la Esc. Bás. N° 1.917 "San José"

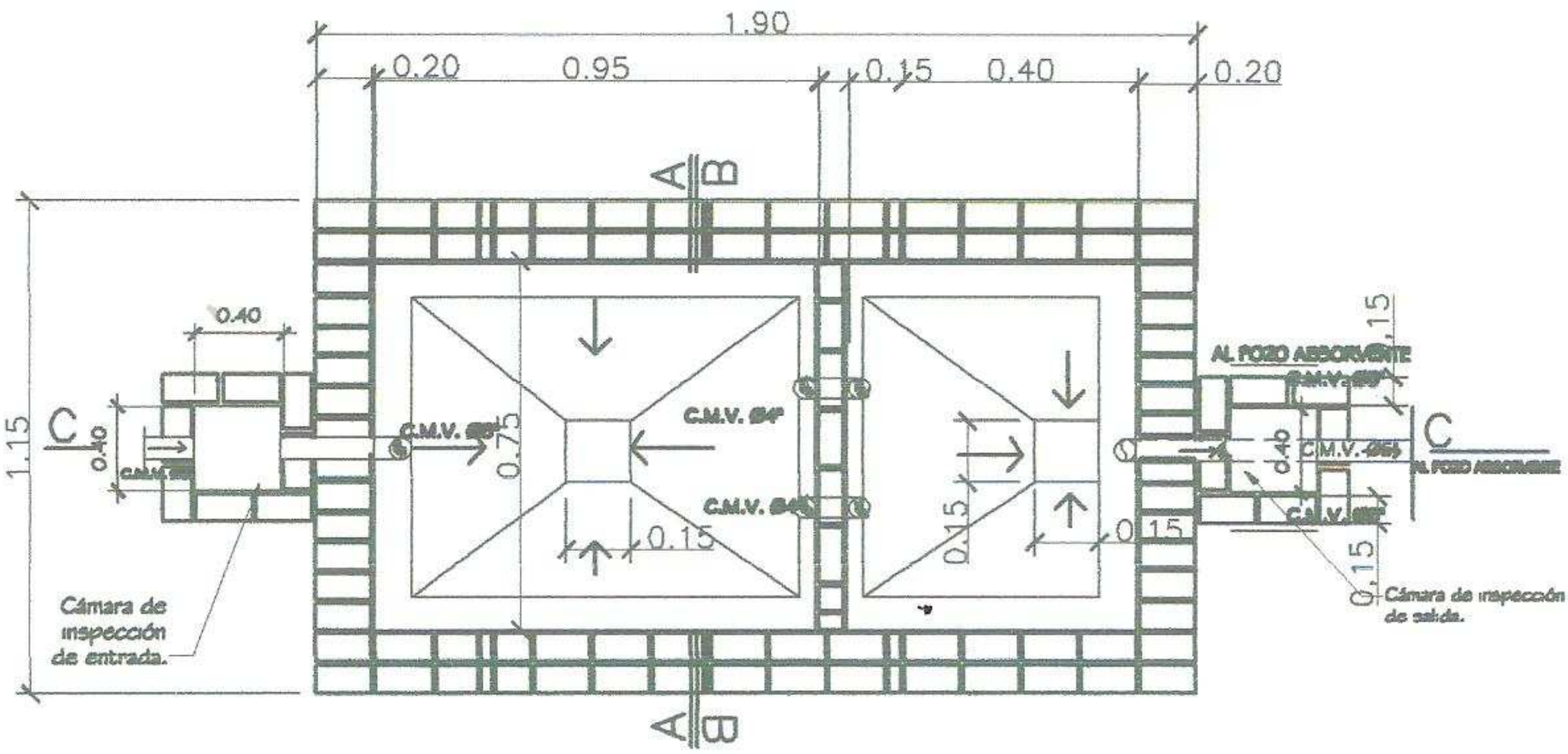

PLANTA CAMARA SEPTICA
Sin escala

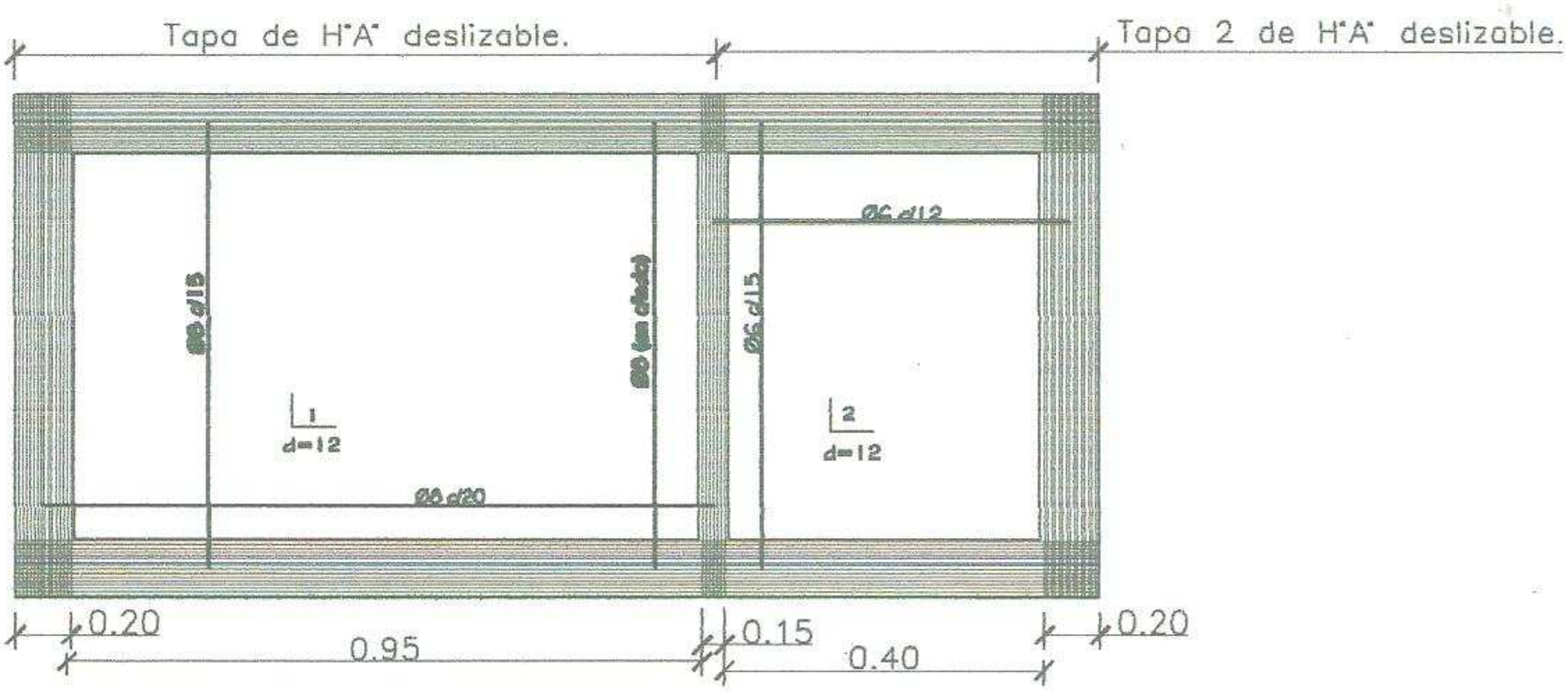

DETALLE DE LOSA TAPA CAMARA SEPTICA
Sin escala

Proyecto a ser adoptado por la Municipalidad de Santa Rosa del Monday
en la Esc. Bás. N° 1.917 "San José"

MINISTERIO DE EDUCACION Y CULTURA
DIRECCION DE INFRAESTRUCTURA

Proyecto	COMEDOR TIPO 1	13
	DETALLE DE CÁMARA SÉPTICA Sin escala	

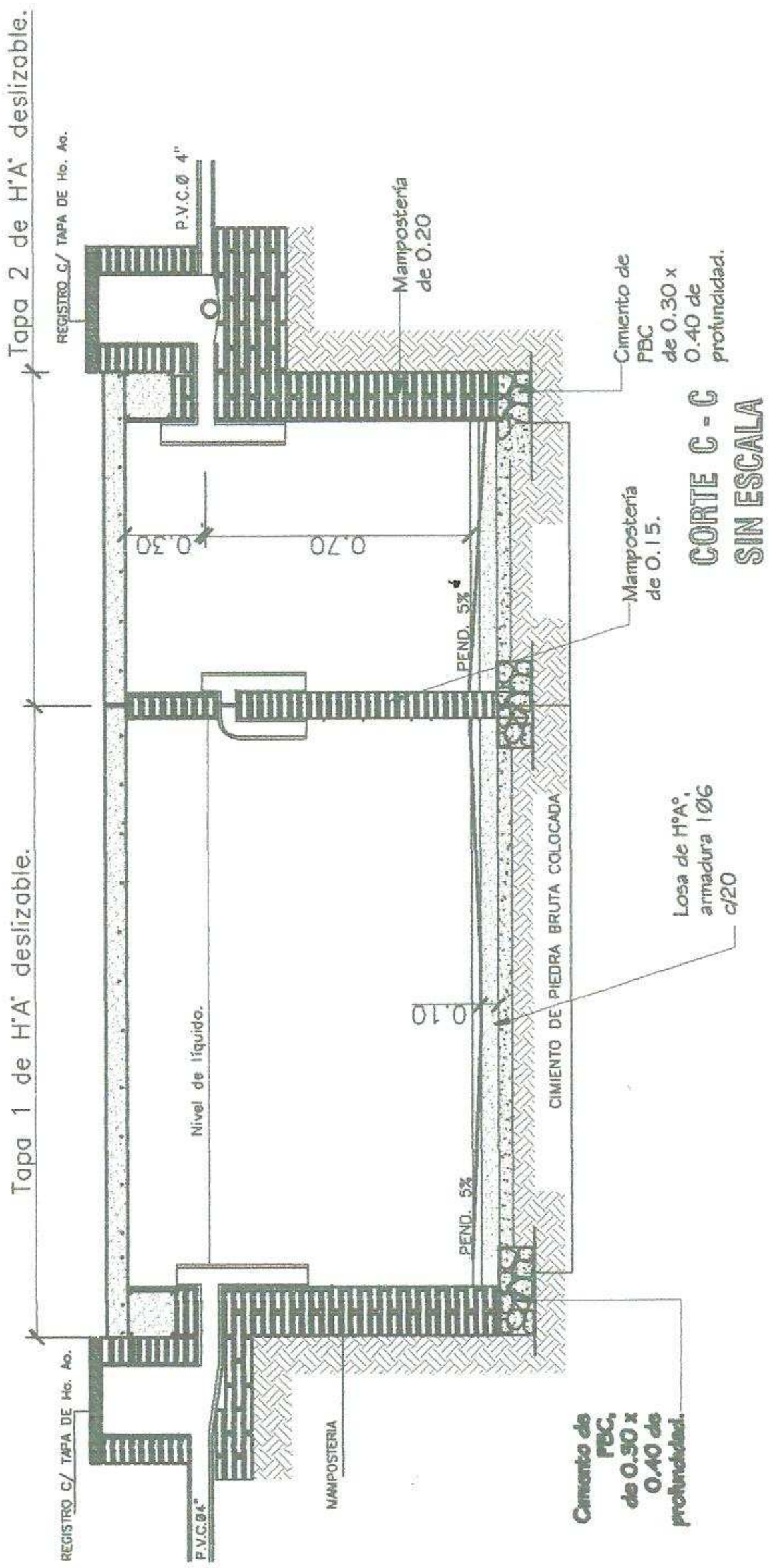

CORTE C - C
SIN ESCALA

Proyecto a ser adoptado por la Municipalidad de Santa Rosa del Monday
en la Esc. Bás. N° 1.917 "San José"

MINISTERIO DE EDUCACION Y CULTURA

DIRECCION DE INFRAESTRUCTURA

	COMEDOR TIPO 1	14
DETALLE DE CÁMARA SÉPTICA	Sin escala	