TIPOLOGIA DEL MEC
2 aulas de 5,80 x 6,80
planta alta
CON TECHO METALICO

2 AULAS

Arq. Gloria M. Bordón de Chrisi
REG. PROF. MOPC Nº 258

MUNICIPALIDAD DE HOHENAU
DEPARTAMENTO DE OBRAS

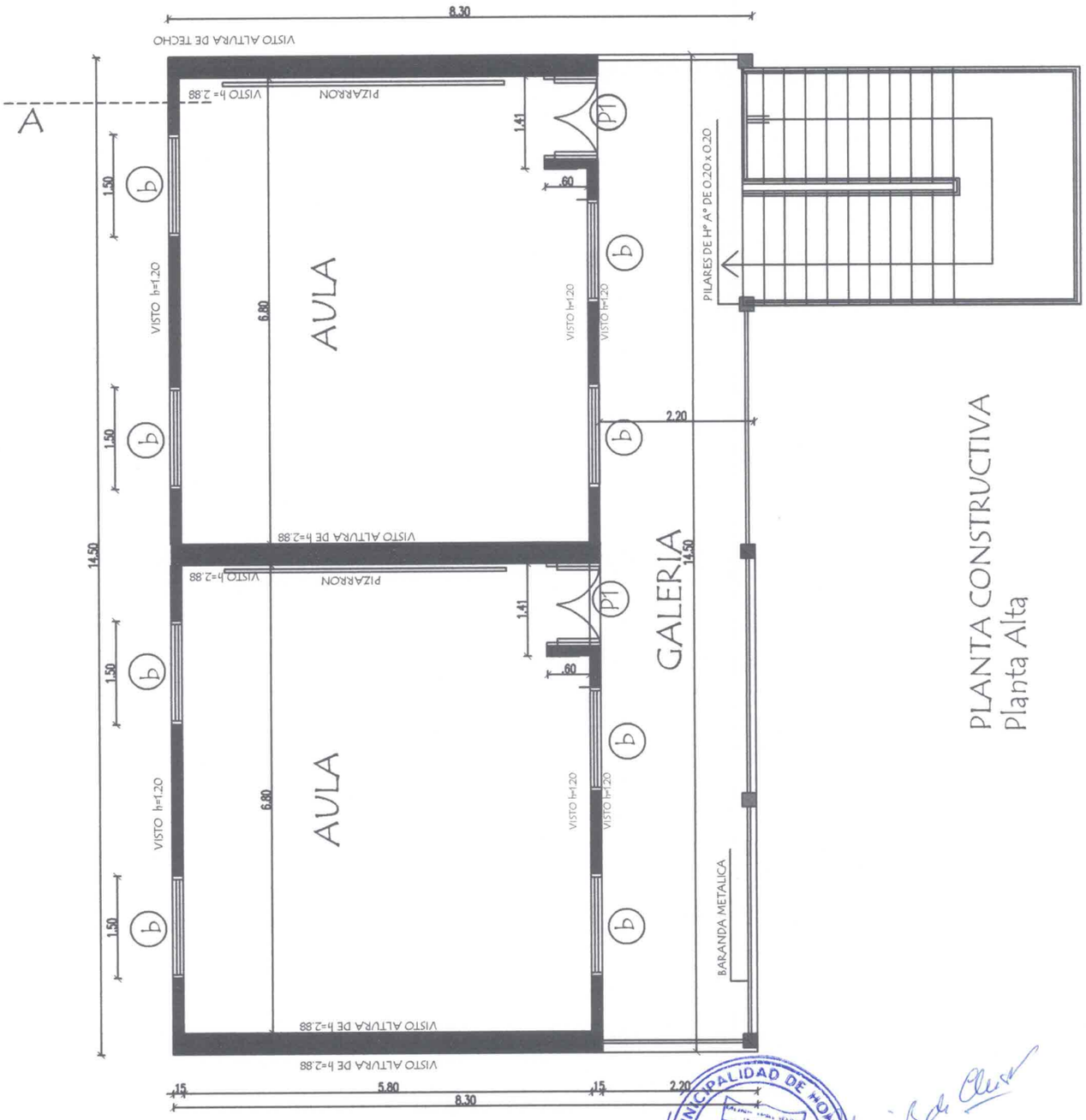

PLANTA CONSTRUCTIVA
Planta Alta

MUNICIPALIDAD DE HOHENAU
DEPARTAMENTO OBRAS

Arq. Gloria M. Berdún de Chrisi
REG. PROF. MOPC Nº 258

MUNICIPALIDAD DE HOHENAU
DEPARTAMENTO DE OBRAS

PROYECTO	2 aulas de 5,80 x 6,80 planta alta	01
PLANTA ACOTADA	Esc. 1/75	

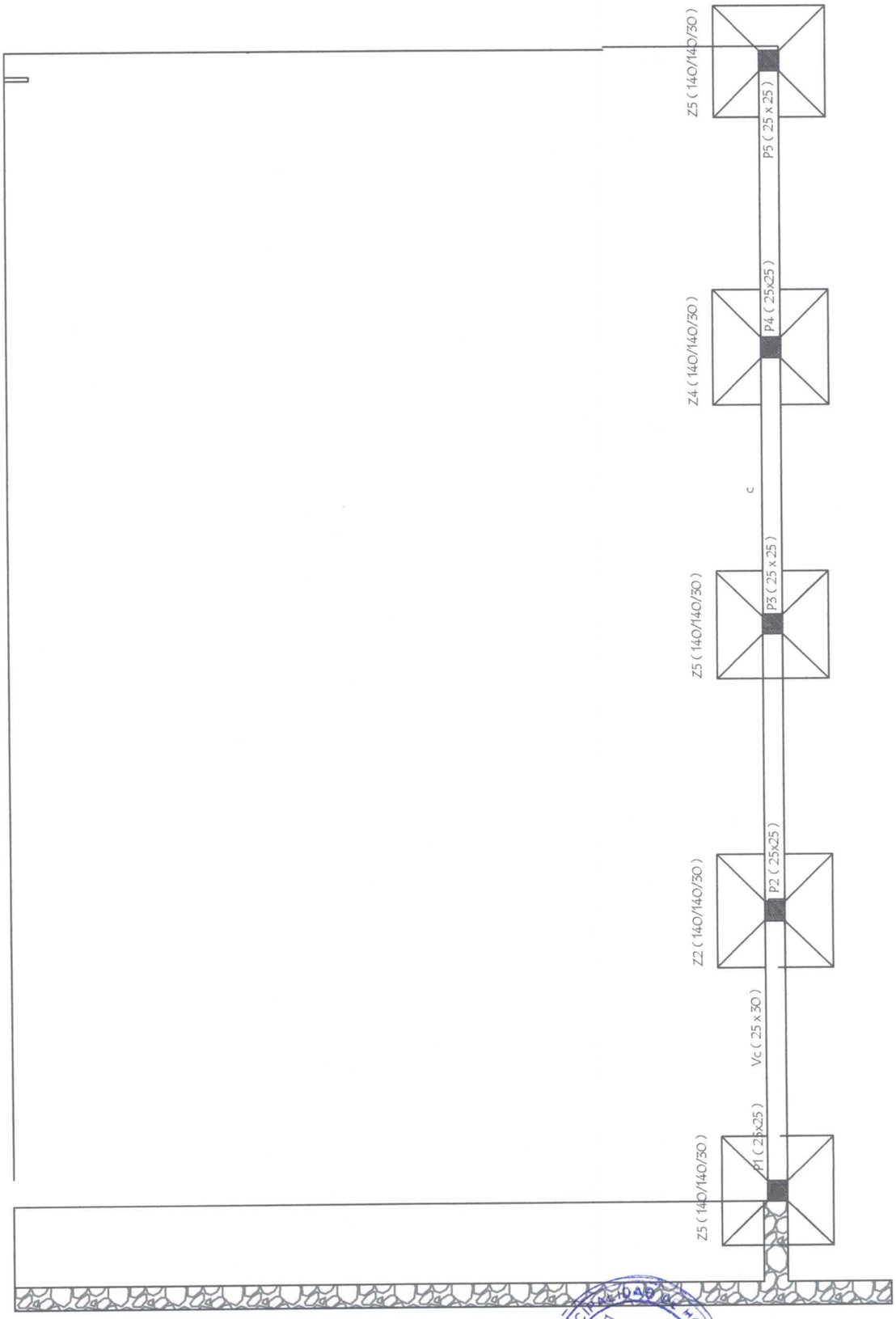

MUNICIPALIDAD DE HOHENAU
DEPARTAMENTO DE OBRAS

Arq. María M. Serdán de Christ
REG. PROF. MOPC Nº 253

MUNICIPALIDAD DE HOHENAU
DEPARTAMENTO DE OBRAS

PROYECTO	2 aulas de 5,80 x 6,80 planta alta	02
PLANTA DE FUNDACIÓN DE PILARES Esc. 1/75		

Arq. Gloria M. Bordón de Christ
REG. PROF. MCPC Nº 258

MUNICIPALIDAD DE HOHENAU
DEPARTAMENTO DE OBRAS

PROYECTO 2 aulas de 7,20 x 7,20 planta alta con techo metálico

FACHADA FRONTAL

Esc. 1/75

03

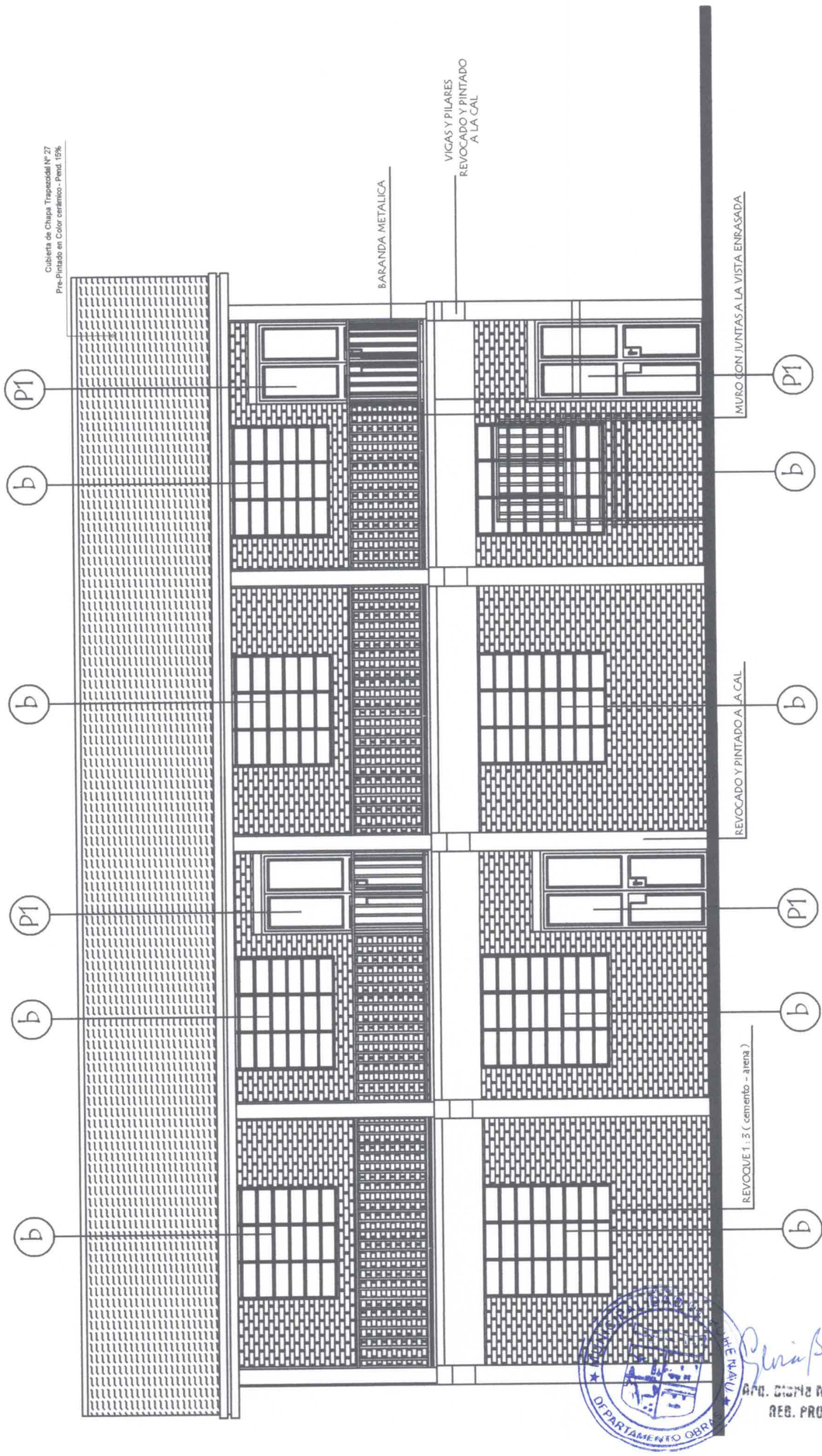

FACHADA FRONTAL

DEPARTAMENTO OBRAS

Arq. Gloria M. Bordón de Charis
REG. PROF. MOPC Nº 259

MUNICIPALIDAD DE HOHENAU

DEPARTAMENTO DE OBRAS

PROYECTO 2 aulas de 5,80 x 6,80 planta alta con techo metálico

FACHADA FRONTAL

Esc. 1/75

04

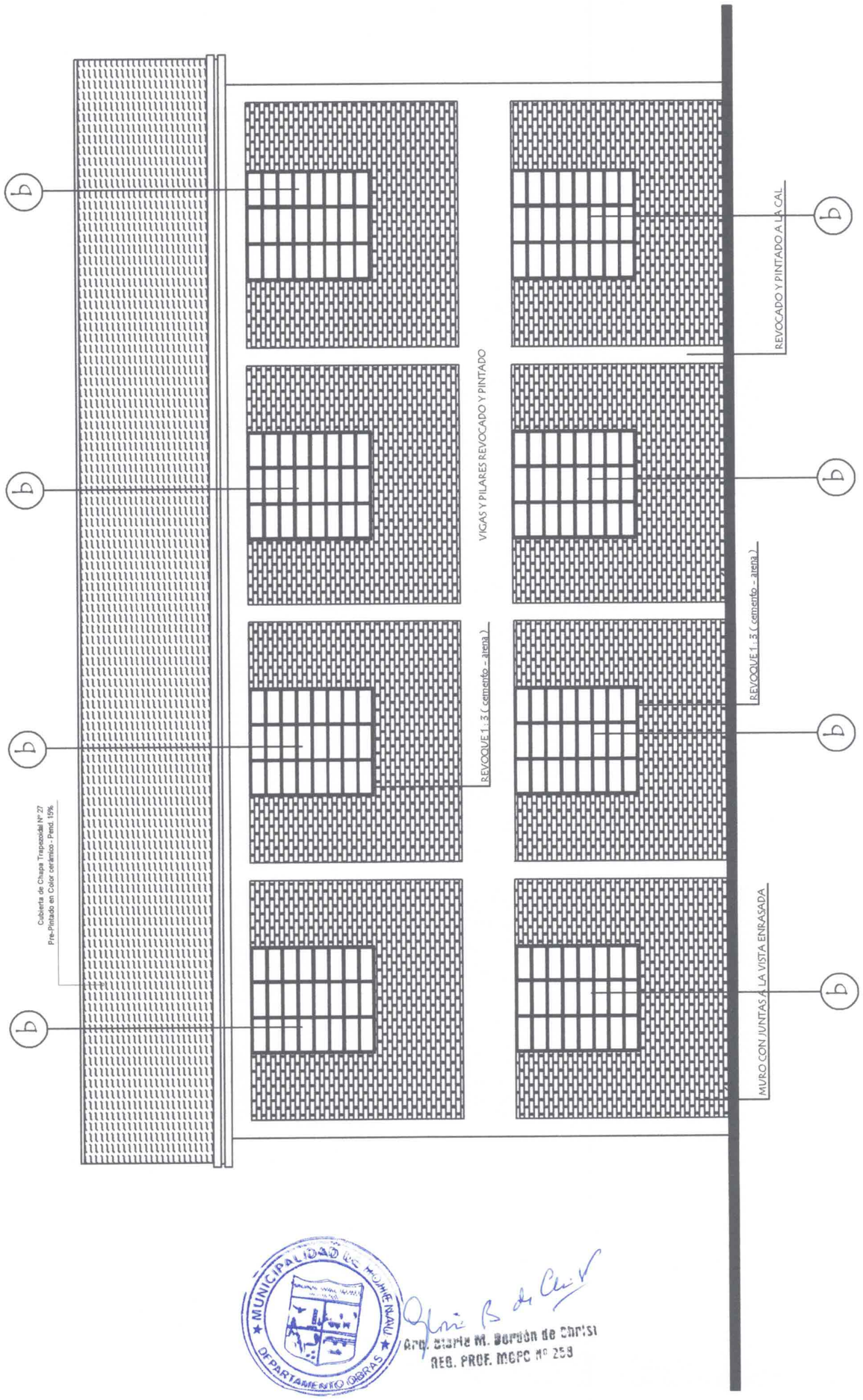

FACHADA POSTERIOR

MUNICIPALIDAD DE HOHENAU DEPARTAMENTO OBRAS

Arq. Gisela M. Bordón de Corisi
REG. PROF. MOPC Nº 259

MUNICIPALIDAD DE HOHENAU

DEPARTAMENTO DE OBRAS

PROYECTO 2 aulas de 5,80 x 6,80 planta alta con techo metálico

FACHADA POSTERIOR

Esc. 1/75

05

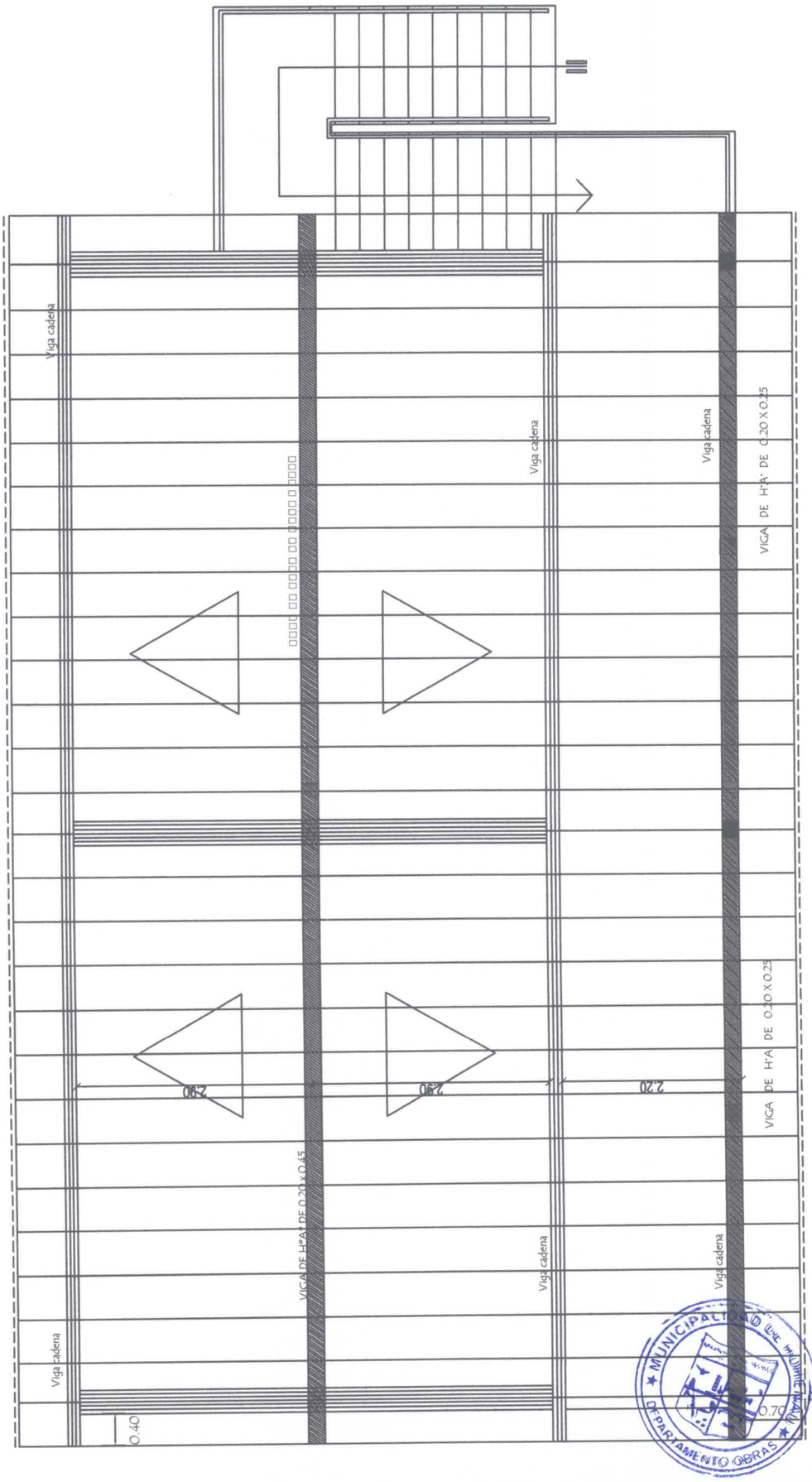

PLANTA DE TECHO

Observación :
Los aleros extremos del bloques serán de 0.40 mts. y los aleros longitudinales del bloque serán de 0.70 mts. contados del lado de la galería apartir de la viga de apoyo del tirante y en el opuesto apartir del muro .-

MUNICIPALIDAD DE HOHENAU DEPARTAMENTO OBRAS

Arq. Gloria M. Bordón de Chrisi
REG. PROF. MOPC Nº 253

MUNICIPALIDAD DE HOHENAU
DEPARTAMENTO DE OBRAS

PROYECTO	2 aulas de 5,80 x 6,80 planta alta con techo metálico	06
PLANTA DE TECHO	Esc. 1/75	

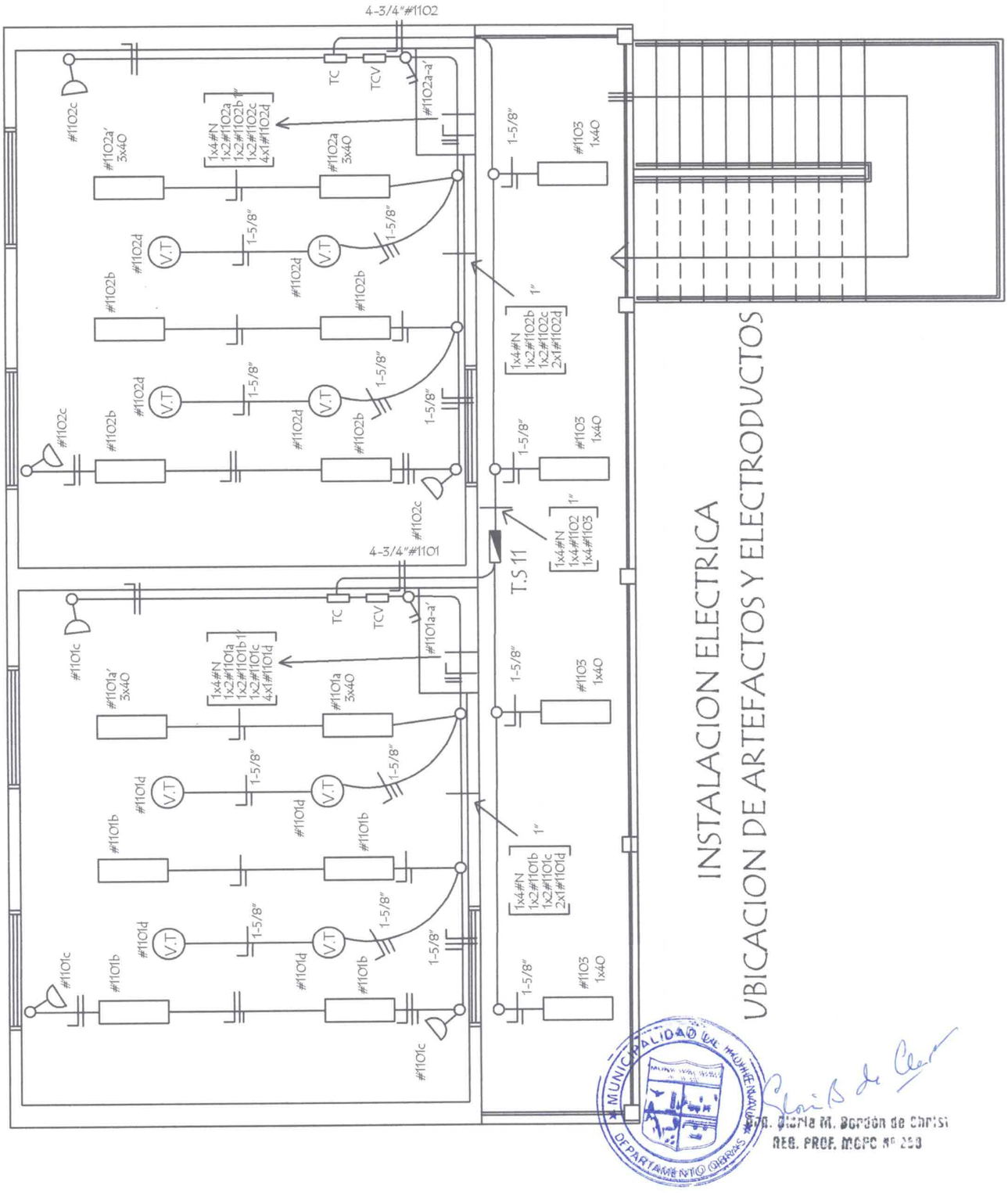

Arq. María M. Bordón de Christ
REG. PROF. MOPC Nº 259

MUNICIPALIDAD DE HOHENAU
DEPARTAMENTO DE OBRAS

PROYECTO	2 aulas de 5,80 x 6,80 planta alta con techo metálico	07
INSTALACION ELECTRICA	Esc. 1/75	

INSTALACION ELECTRICA
ESQUEMA DE TABLERO Y DETALLE DE CARGA

ESQUEMA DEL TS 11
AL TS 10

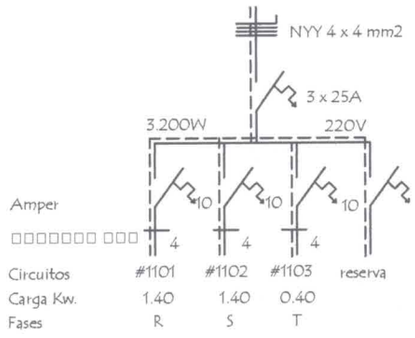

ESQUEMA DEL TC
AL TS 11

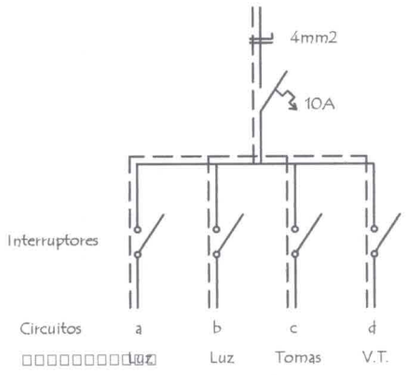

DETALLE DE CARGA DEL TS 11

Circuito	Fluorescentes			Tomas	V.T.	Fases			
	3x40	2x40	1x40	Watts	Watts	R	S	T	
#1101	2x150	4x100		3x100	4x100	1.400			
#1102	2x150	4x100		3x100	4x100		1.400		
#1103			4x100					400	
Total									3.200

Observaciónes :

Los artefactos no acotados son de 2 x 40 W.
Los condutores no acotados son de 2 mm2.
Los fluorescentes deben tener capacitores.
Los TC son tableros de comando de luces y tomas.
Los TCV son tableros de comando de ventiladores.

MUNICIPALIDAD DE HOHENAU
DEPARTAMENTO OBRAS

Arq. Gloria M. Serrón de Chrisi
REG. PROF. MOPC Nº 253

MUNICIPALIDAD DE HOHENAU DEPARTAMENTO DE OBRAS		
PROYECTO	2 aulas de 5,80 x 6,80 planta alta con techo metálico	08
Esquema elèctrico	Esc. 1/75	

Viga Cumbrera de H° A° 0.20 x 0.45

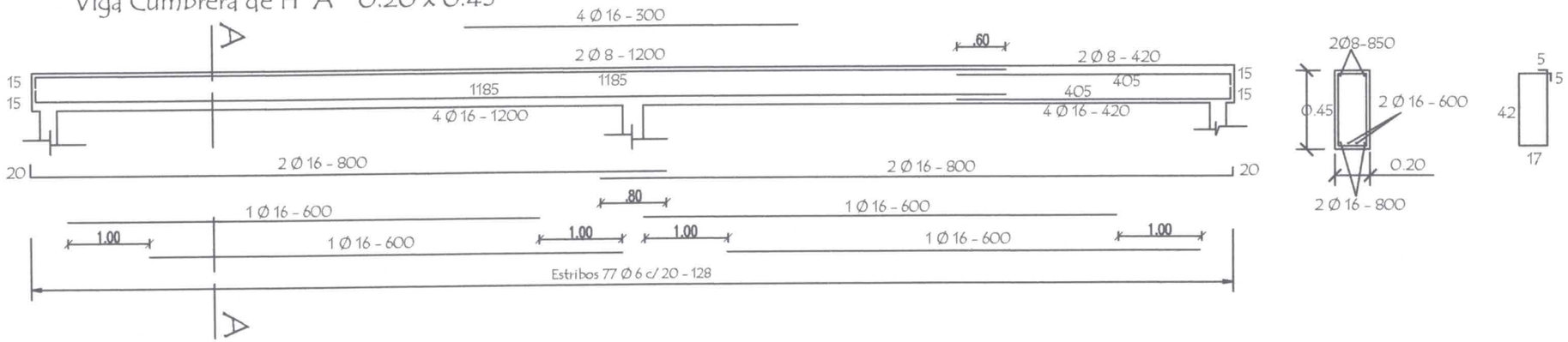

Viga galería de H° A° 0.20 x 0.25

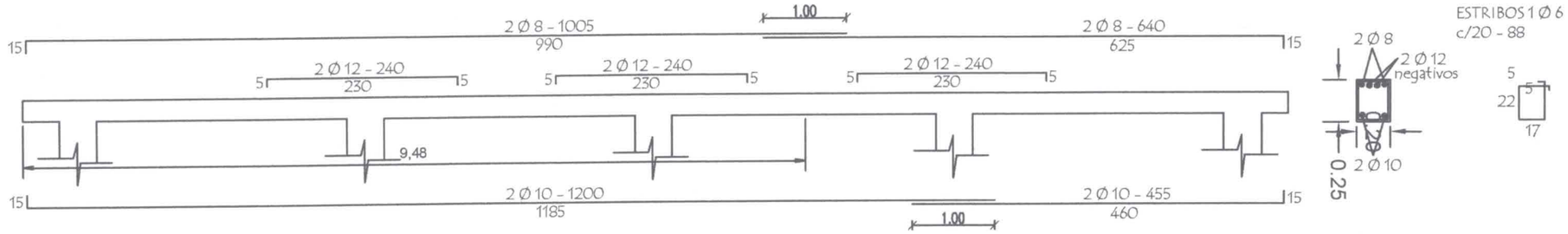

LOSA DE H° A° SOBRE PUERTA

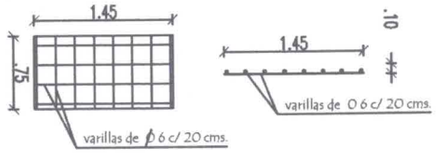

TIRANTE DE H°A° DE 2" x 6"

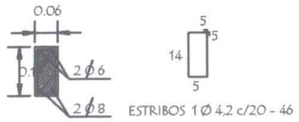

Dado de H° A° 0.20 x 0.60

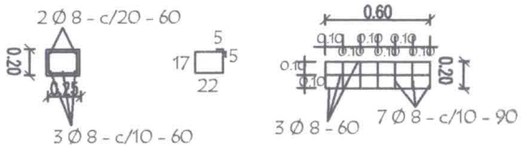

PILAR DE H°A° DE 0.20 x 0.20 PARA APOYO DE TIRANTES EN PLANTA ALTA

Nota :
En la viga de hormigon armado dejar brotes de arranque para futura contrucción

Arq. Gloria M. Bordón de Carr...
REG. PROF. MCPC Nº 253

MUNICIPALIDAD DE HOHENAU
DEPARTAMENTO DE OBRAS

PROYECTO

2 aulas de 5,80 x 6,80 planta alta con techo metálico

Detalle varios

sin escala

09

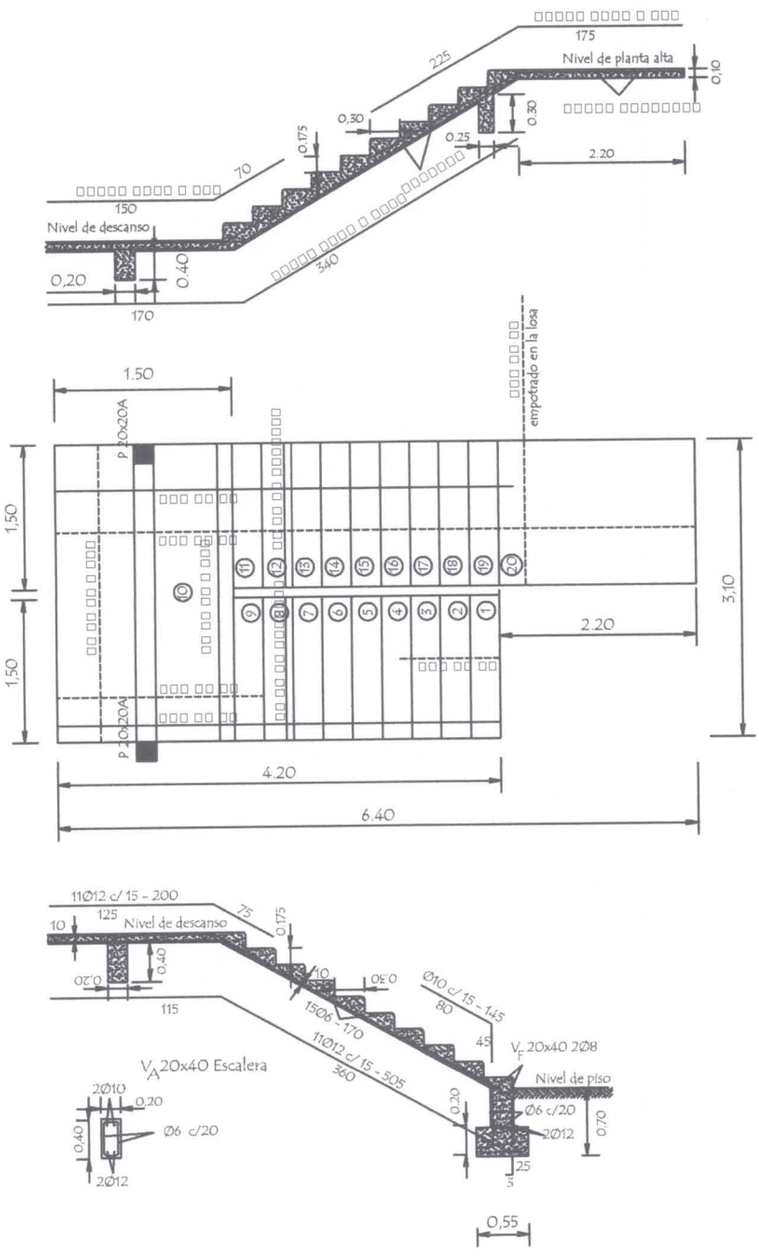

DETALLE DE ESCALERA

MUNICIPALIDAD DE HOHENAU
DEPARTAMENTO OBRAS

Arq. Maria M. Gordon de Christ
REG. PROF. MCPC Nº 259

	MUNICIPALIDAD DE HOHENAU DEPARTAMENTO DE OBRAS	
PROYECTO	2 aulas de 5,80 x 6,80 planta alta con techo metálico	10
DETALLE DE ESCALERA	Esc. 1/75	

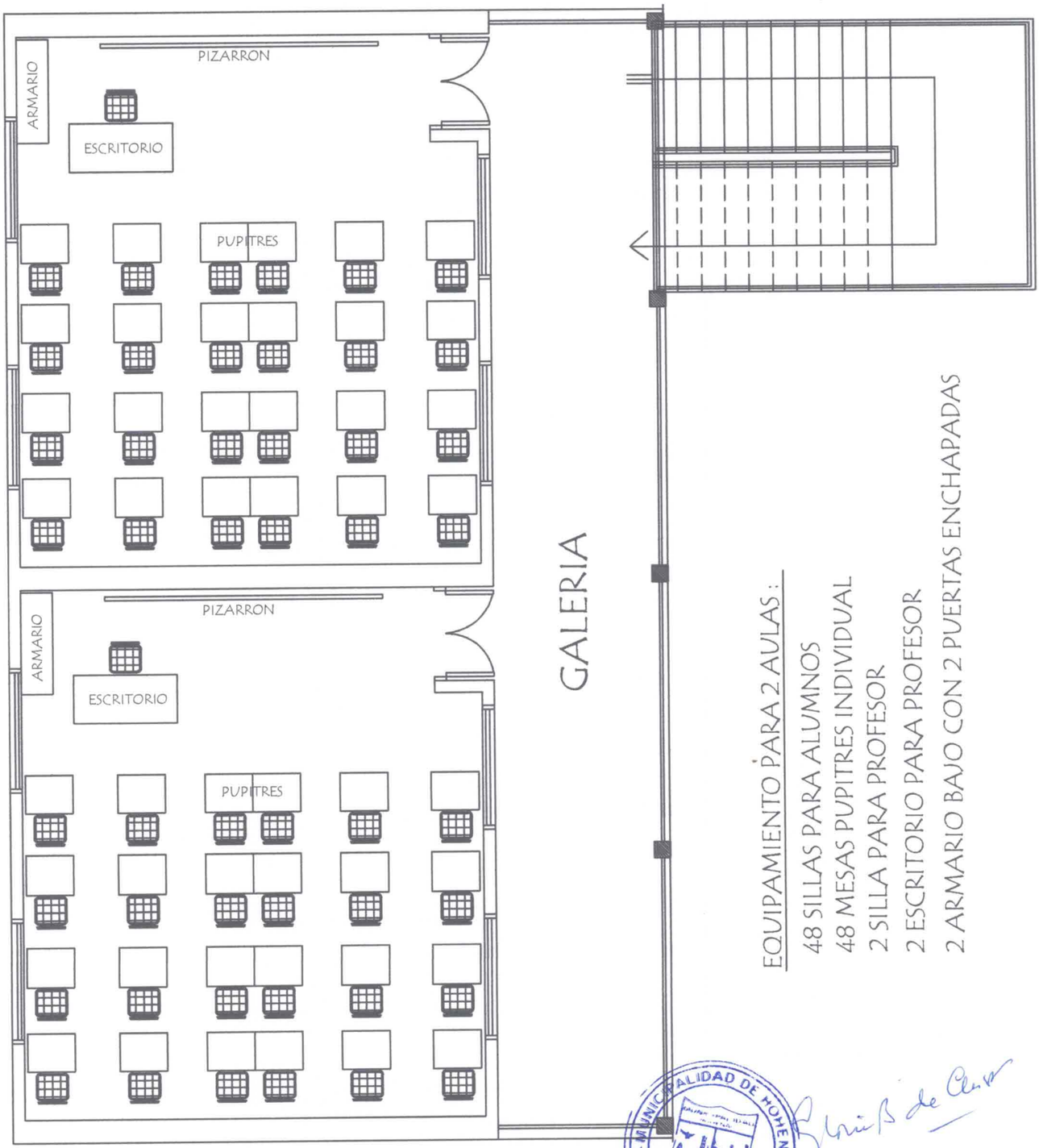

MUNICIPALIDAD DE HOHENAU ★ DEPARTAMENTO OBRAS ★

Arq. Gloria M. Bordón de Christ
REG. PROF. MOPC Nº 259

MUNICIPALIDAD DE HOHENAU

DEPARTAMENTO DE OBRAS

PROYECTO 2 aulas de 5,80 x 6,80 planta alta con techo metálico

11

PLANTA EQUIPADA Esc. 1/75

TIPOLOGIA DEL MEC
2 aulas de 5,80 x 6,80
planta alta
CON TECHO METALICO

LAMINAS DE DETALLES

MUNICIPALIDAD DE HOHENAU
DEPARTAMENTO OBRAS

Arq. Gloria M. Bordón de Christ
REG. PROF. MCPC Nº 259

MUNICIPALIDAD DE HOHENAU
DEPARTAMENTO DE OBRAS

Detalle de Encadenados de H° A°

DETALLE DE ENCADENADO INFERIOR Y SUPERIOR DE 0.17 x 0.27 PARA MURO DE 0.30

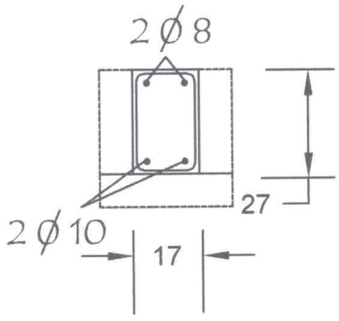

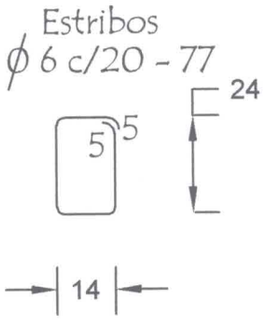

Observación:
Los encadenados superior y inferior serán ubicados respecto al eje de la mamposteria de nivelaciòn y elevaciòn

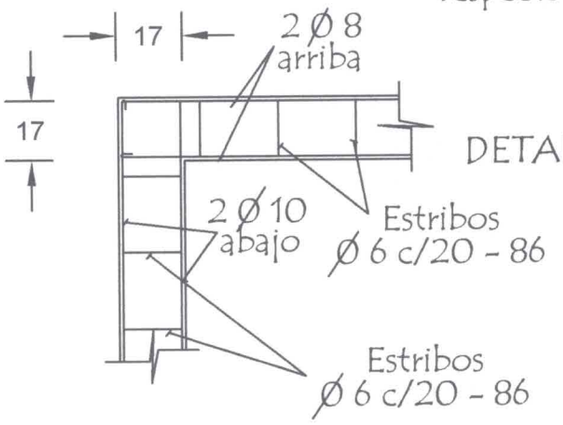

DETALLE DE ENCADENADO INFERIOR Y SUPERIOR DE 0.13 x 0.27 PARA MURO DE 0.15

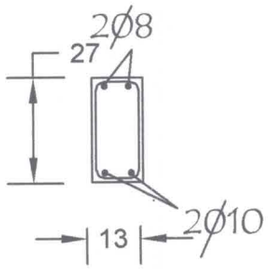

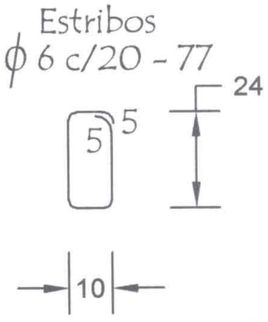

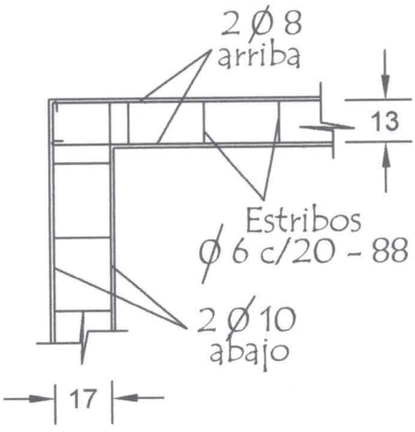

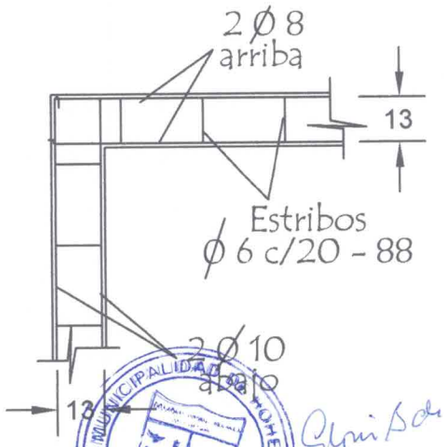

MUNICIPALIDAD DE HOHENAU
DEPARTAMENTO OBRAS

Arq. Gloria M. Bordón de Carisi
REG. PROF. MOPC Nº 253

MUNICIPALIDAD DE HOHENAU DEPARTAMENTO DE OBRAS		
PROYECTO	2 aulas de 5,80 x 6,80 planta alta	1
Detalle de Encadenados	sin escala	

Puerta Metàlica con 2 hojas - (P 1)

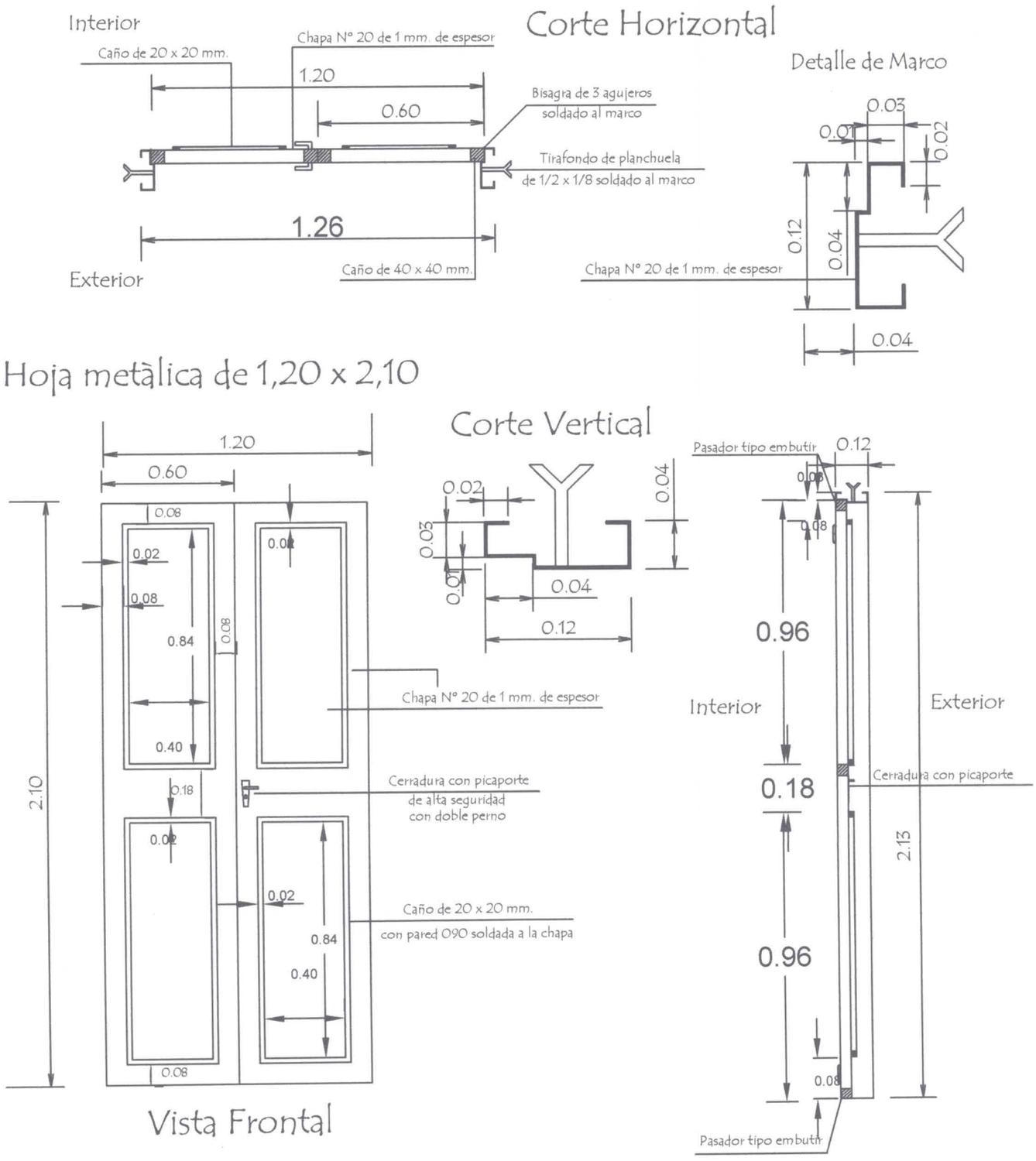

OBSERVACION :

En todos los lugares donde se utilizaron soldadura y no tuvieron un relleno completo, compactos y prolijos debiendo resultar suabe al tacto, deberàn de utilizar masilla para chapa para posteriormente realizar una lijada completa y pintar 2 manos con pintura anticorrosiva antes de su colocación y otras 2 con pintura sintètica opaca como terminaciòn .-

MUNICIPALIDAD DE HOHENAU DEPARTAMENTO OBRAS

Arq. Gloria M. Bordón de Christ
REG. PROF. MOPC N° 259

MUNICIPALIDAD DE HOHENAU DEPARTAMENTO DE OBRAS		
PROYECTO	2 aulas de 5,80 x 6,80 planta alta	2
Detalle de Puerta Metàlica	sin escala	

Ubicaciòn de Pizarròn

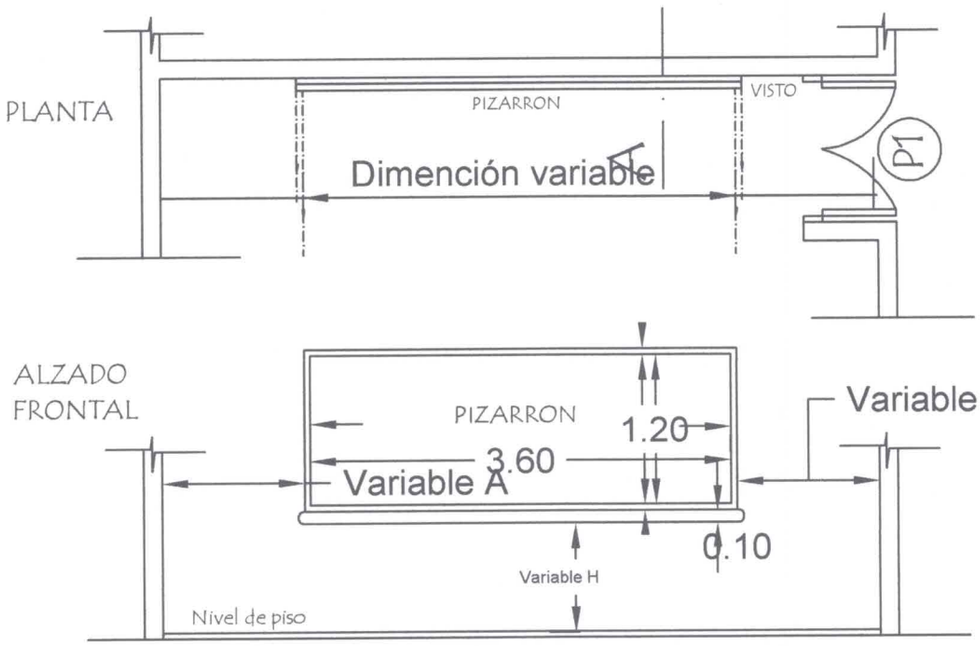

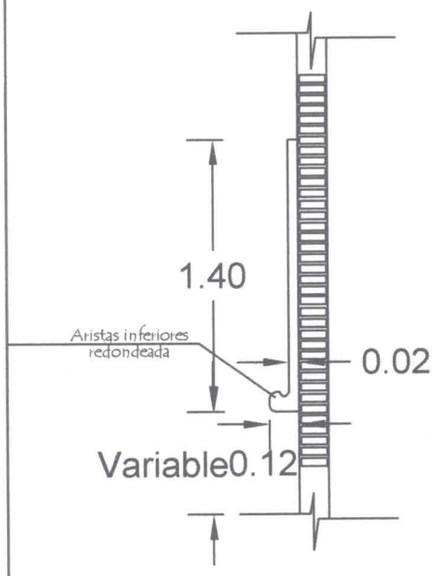

OBSERVACIONES:

ALTURA A RESPETAR PARA LA UBICACION DEL PIZARRON

1- Para escuela		2- Para colegio	
A	1.15 mts.	A	1.70 mts.
H	0.70 mts.	H	0.80 mts.

MUNICIPALIDAD DE HOHENAU DEPARTAMENTO OBRAS

Arq. Gloria M. Bordón de Christ
REG. PROF. MOPC Nº 259

MUNICIPALIDAD DE HOHENAU DEPARTAMENTO DE OBRAS		
PROYECTO	2 aulas de 5,80 x 6,80 planta alta	3
Detalle de Pizarròn	sin escala	

Detalle de Ventana Balancin

ventana balancin tipo (b)

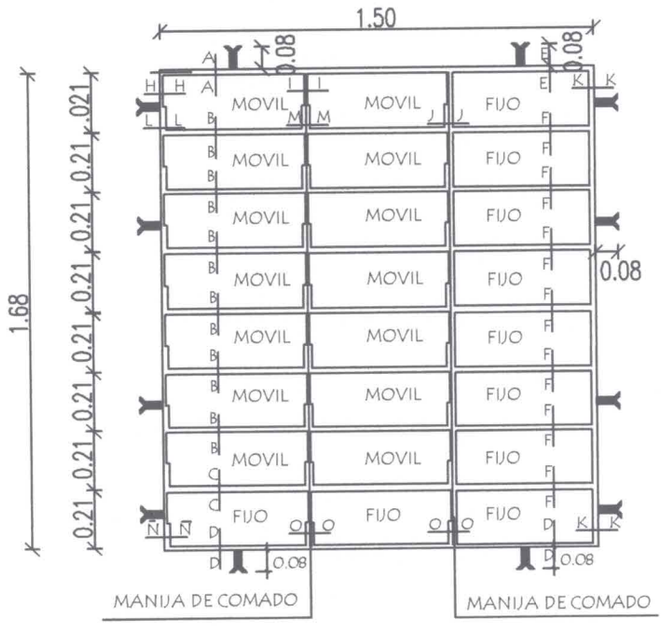

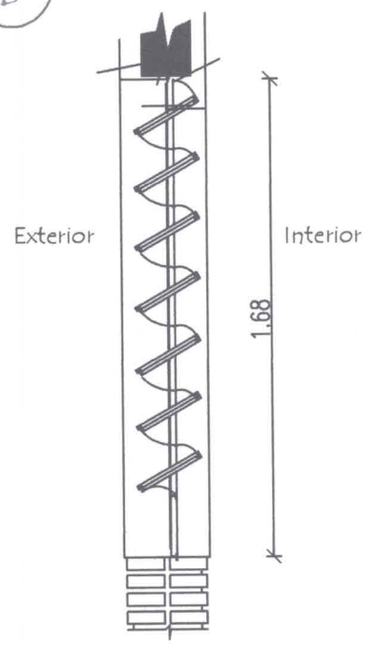

OBSERVACION :
NO DEBE TENER TERMINACIONES EN PUNTAS O CORTANTES

Baranda metàlica

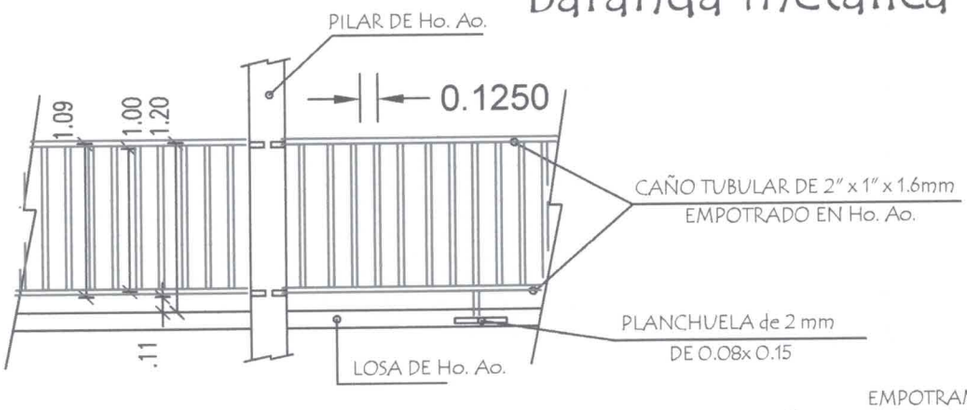

EMPOTRAMIENTO DE
BARANDA METALICA
EN PILARES Y LOSAS DE Ho. Ao.

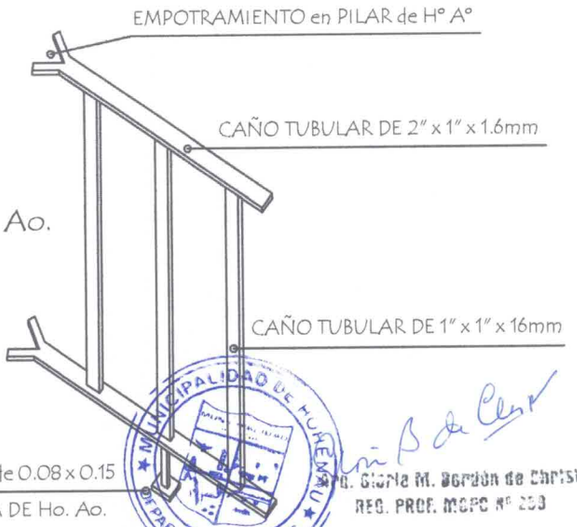

MUNICIPALIDAD DE HUEMEN
DEPARTAMENTO OBRAS

Arq. Gloria M. Bordón de Christ
REG. PROF. MOPC N° 253

MUNICIPALIDAD DE HOHENAU **DEPARTAMENTO DE OBRAS**		
PROYECTO	2 aulas de 5,80 x 6,80 planta alta	4
Detalle de balancin y baranda metàlica	sin escala	

Detalle de Juntas de Aberturas Metàlicas

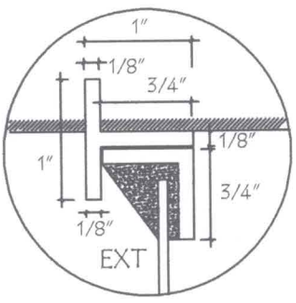

A-A

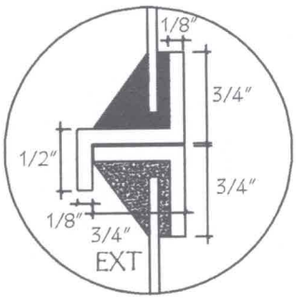

B-B

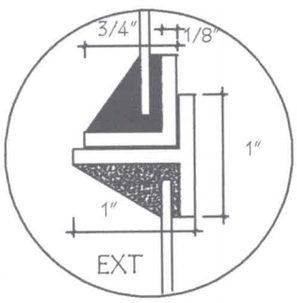

C-C

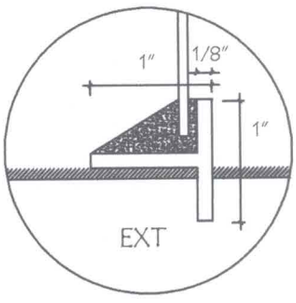

D-D

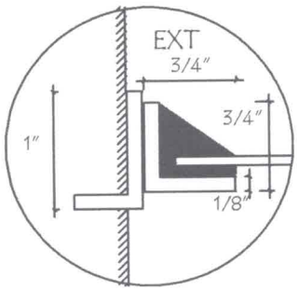

H-H

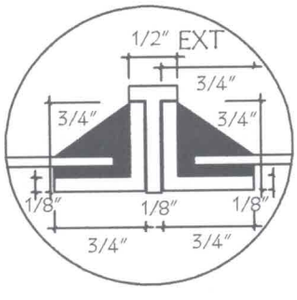

I-I

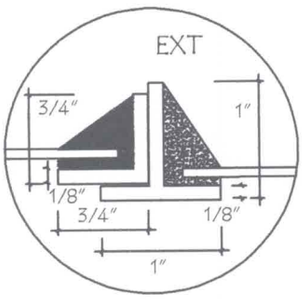

J-J

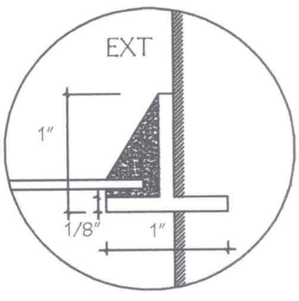

K-K

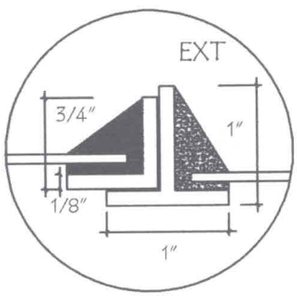

N-N

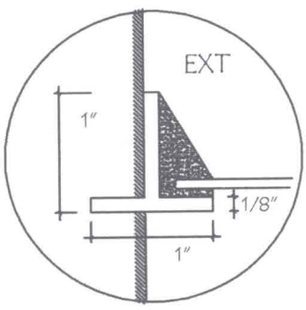

Ñ-Ñ

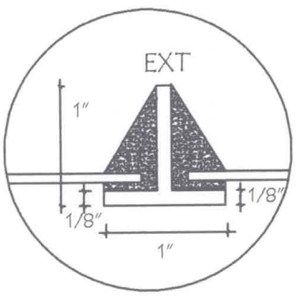

O-O

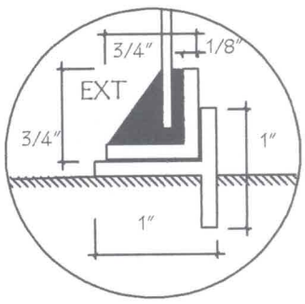

P-P

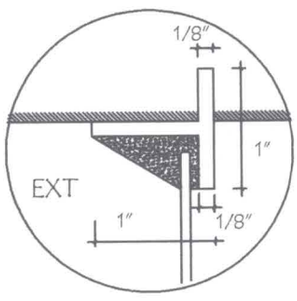

E-E

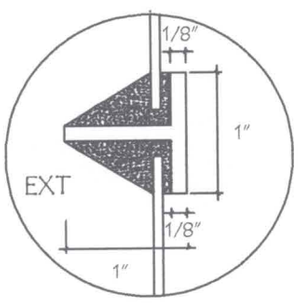

F-F

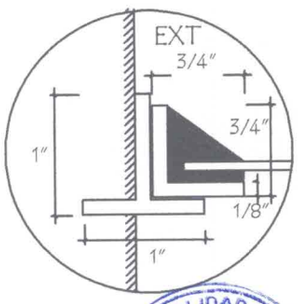

L-L

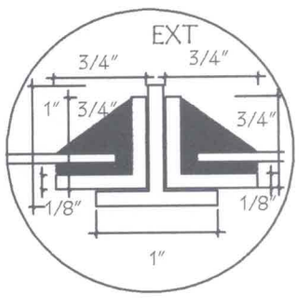

M-M

MUNICIPALIDAD DE HOHENAU
DEPARTAMENTO DE OBRAS

PROYECTO	2 aulas de 5,80 x 6,80 planta alta	5
Detalle de Juntas de balancín	sin escala	

Planchuela de Sujeciòn de Ventilador a Estructura de Techo.

Ubicaciòn de ventilador

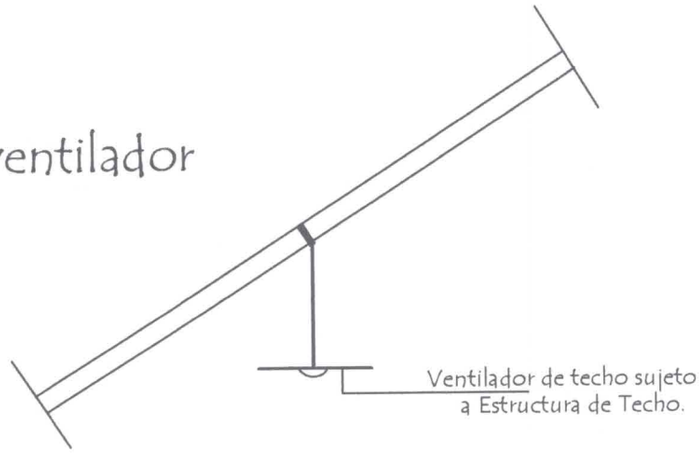

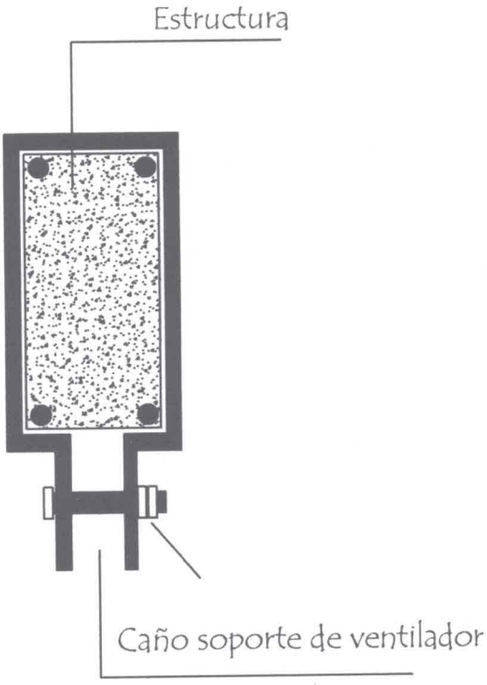

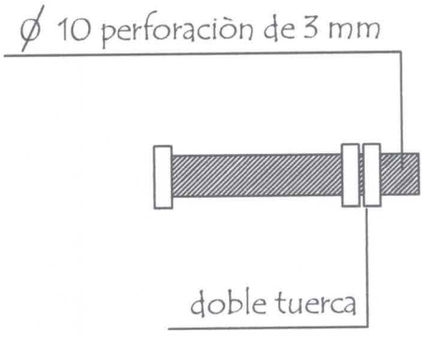

Detalle de bulòn

MUNICIPALIDAD DE HOHENAU
DEPARTAMENTO OBRAS

Arq. Marta M. Bordón de Christ
REG. PROF. MOPC Nº 253

MUNICIPALIDAD DE HOHENAU		
PROYECTO	2 aulas de 5,80 x 6,80 planta alta	6
	Detalle de Planchuela para Ventilador sin escala	