Luis A. Fernández P.
Arquitecto
Reg. M.O.P.C. 3.193

SILLA Y PUPITRE
(para alumnos y profesores)

Escaneado con CamScanner

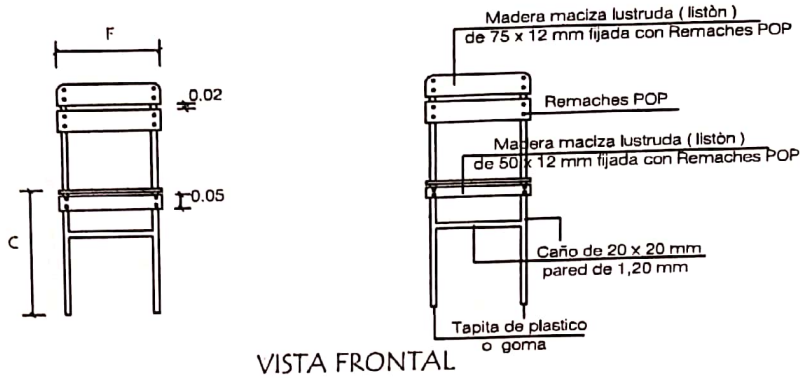

VISTA FRONTAL

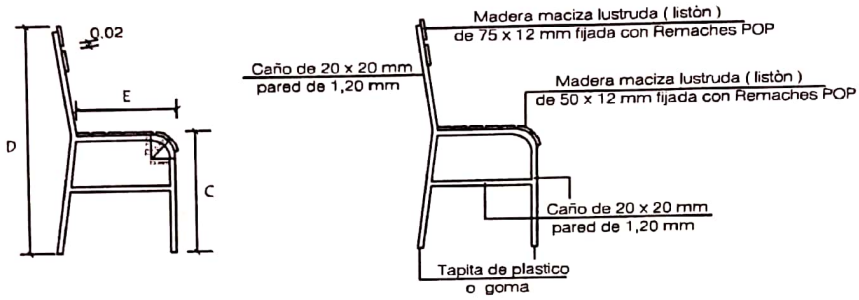

VISTA LATERAL

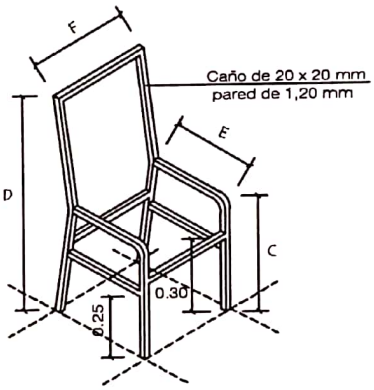

AXONOMETRICA DE ESTRUCTURA METÁLICA

Medidas de sillas (cms.)				
Elementos	C	D	E	F
1 er. ciclo	40	77	35	34
[illegible]	45	83	39	38

Luis A. Fernández P.
Arquitecto
Reg. M.O.P.C. 3.193

MINISTERIO DE EDUCACION Y CULTURA

DIRECCIÓN DE INFRAESTRUCTURA - DEPARTAMENTO DE MOBILIARIO

Silla para alumno y profesor

ARTICULO 201 a / b

Escaneado con CamScanner

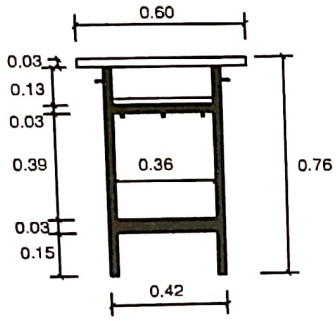

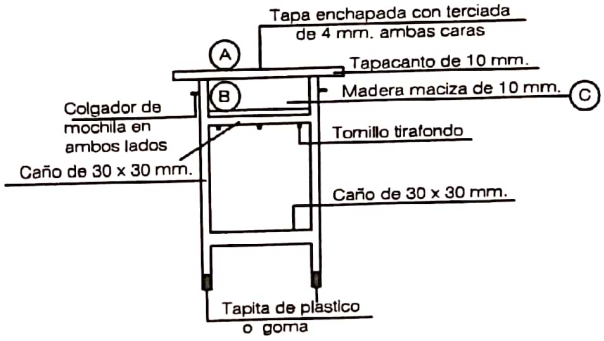

VISTA FRONTAL

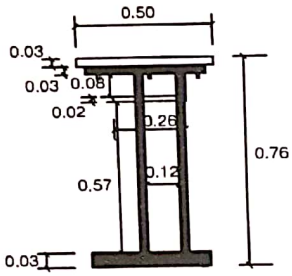

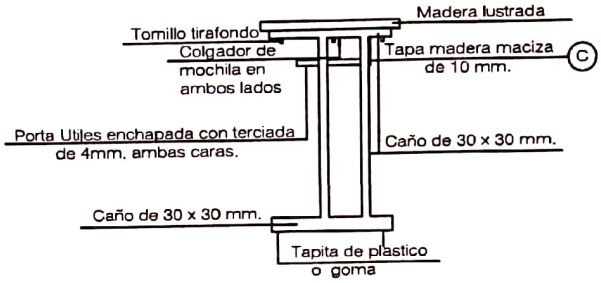

VISTA LATERAL

Articulo	Altura de pupitre individual para alumno
101 a	66 cms.
101 b	76 cms.

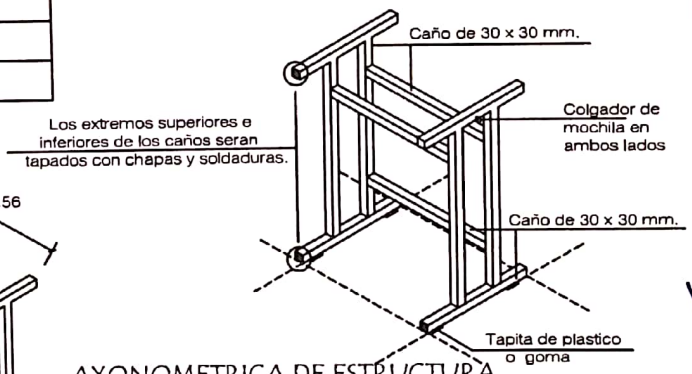

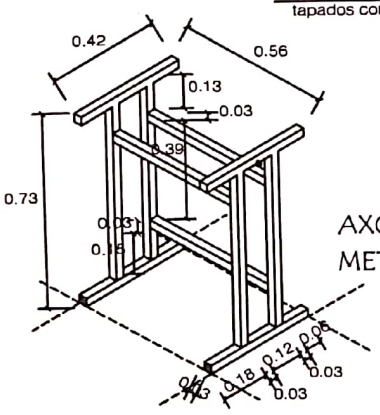

AXONOMETRICA DE ESTRUCTURA METÁLICA

(A) (B) Maderas enchapadas con terciada de 4 mm. ambas caras.
(C) Madera maciza lustrada

Luis A. Fernández P.
Arquitecto
Reg. M.O.P.C. 3.193

MINISTERIO DE EDUCACION Y CULTURA

DIRECCIÓN DE INFRAESTRUCTURA - DEPARTAMENTO DE MOBILIARIO

Pupitre individual para alumno

ARTICULO 101 a / b

Escaneado con CamScanner