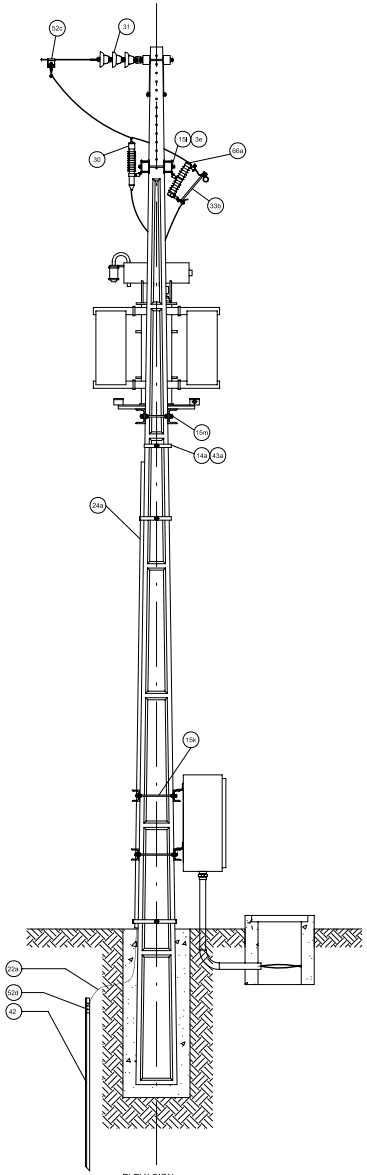

ELEVACION

ESCALA 1: 25

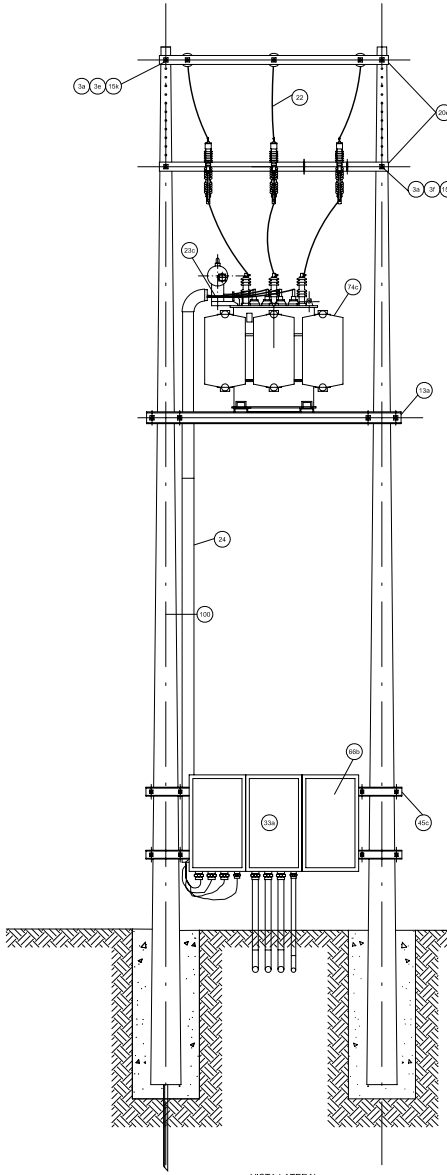

VISTA LATERAL

ESCALA 1: 25

FILIAL B. ACEVAL

ITEM	DESCRIPCION	UNIDAD	CANT.
3a	Arandela cuadrada 2" x 2" x 11/16"	un.	6
3e	Arandela lisa 5/8"	un.	15
3f	Arandela a presión 5/8"	un.	6
13a	Base para transformador trifasico	un.	2
14a	Banda de acero inoxidable 5/8"	m.	3
15i	Bulón de 5/8" x 4"	un.	9
15k	Bulón de 5/8" x 9"	un.	4
15m	Bulón de 5/8" x 12"	un.	2
20e	Cruceta de madera de 3" x 4" x 2,40m	un.	4
22	Cable de Aleación de aluminio desnudo 35 mm2	m.	10
22a	Cable de cobre desnudo 25 mm2	m.	15
23c	Cable de cobre aislado de 3x70+1x35 NYY mm2	m.	15
24	Caño plastico rigido 2"	m.	2
24a	Caño plástico rígido 3/4"	m.	3
30	Descargador de sobretensión 23kV	un.	3
31	Cadena de Aisladores triple campana	un.	3
33a	Disjuntor Tripolar 200 A	un.	3
33b	Fusible MT	un.	3
42	Jabalina Puesta a tierra 2 m	un.	1
43a	Hebilla para banda de acero 5/8"	un.	3
45c	Soporte de Tableros BT	un.	4
52c	Prensa para linea	un.	3
52d	Prensa bronce toma tierra	un.	1
66a	Seccionador Fusible MT	un.	3
66b	Tableros de Baja Tension	un.	3
74c	Transformador Trifasico 150 kVA 23000/380/200 V	un.	1
100	Poste de Ho.Ao.12m/300Kg	un.	2

Facultad de Derecho U.N.A.

Proyecto Ejecutivo Seccion Pedro Juan Caballero

Tema:

Mes/Diciembre 2009

Lámina:

Escala:

DERECHO U.N.A.