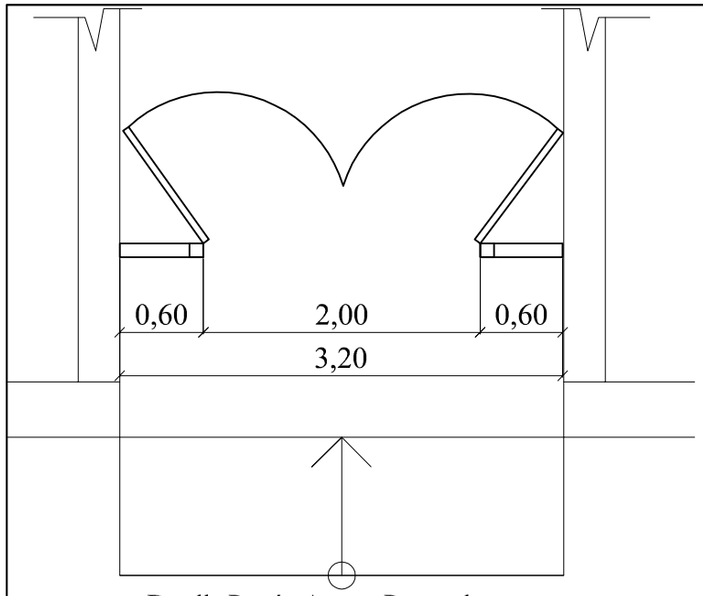

Detalle Portón Acceso Peatonal

escala 1/50

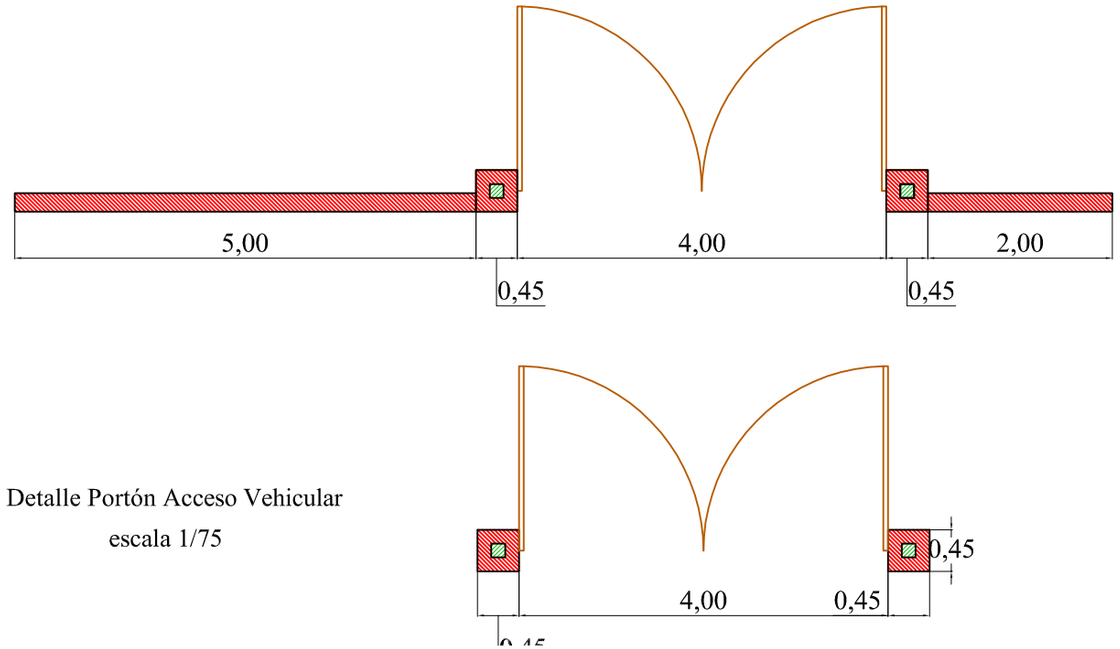

Detalle Portón Acceso Vehicular

escala 1/75

MUNICIPALIDAD DE

BELLA VISTA

Direccion

de Obras y Servicios

Proyecto:

Mejoras en Cementerio Nº2 :

- *Construcción de Rampa*
- *Construcción de Sanitarios.*
- *Colocación de Portones.*

Calle Gral. Marcial Samaniego y calle Wilibaldo Müller.

Barrio Caaty - zona Rural

Bella Vista - Itapua.

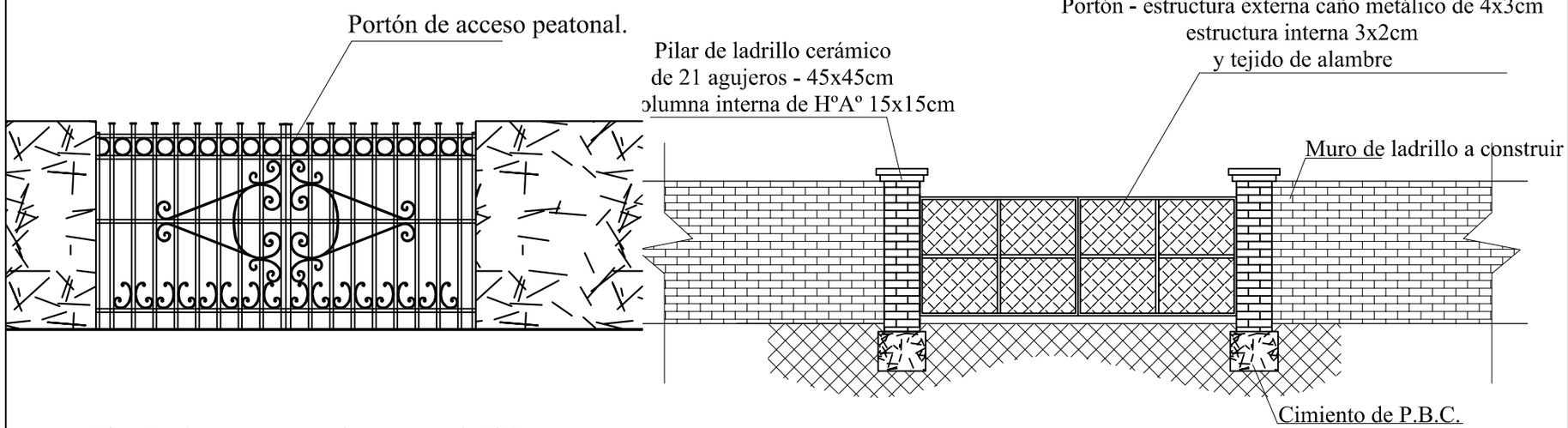

Vista Portón acceso peatonal _____ escala:1/50

Detalle Portón acceso Vehicular _____ escala:1/75

N