COMEDOR TIPO-1: 8.30 X 10.60

CON TECHO DE TEJAS

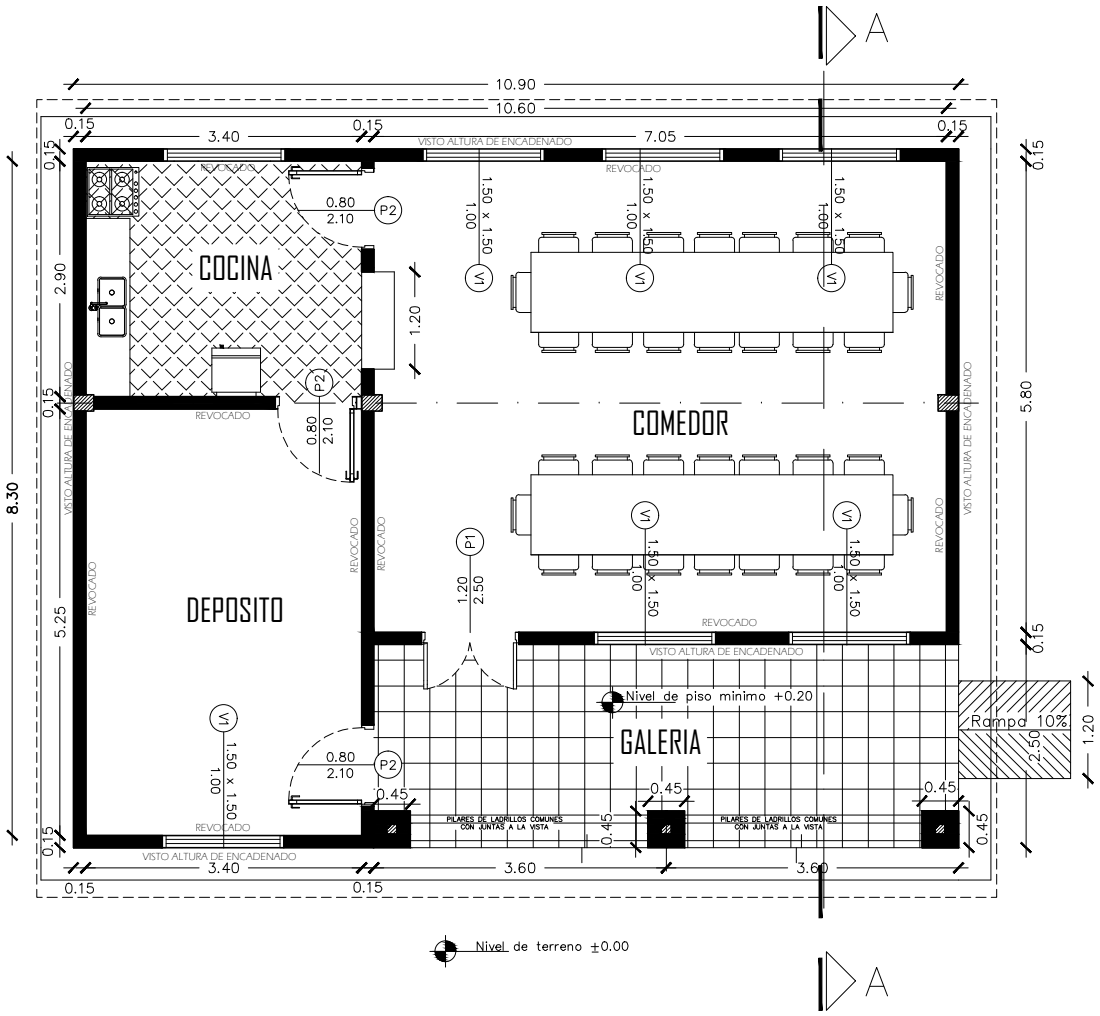

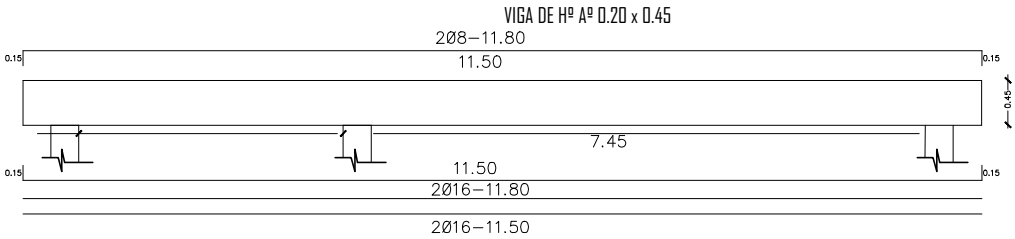

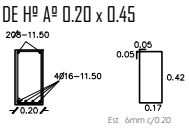

PROYECTO	COMEDOR TIPO-1: 8.30 X 10.60	01
	PLANTA ACOTADA	sin escala

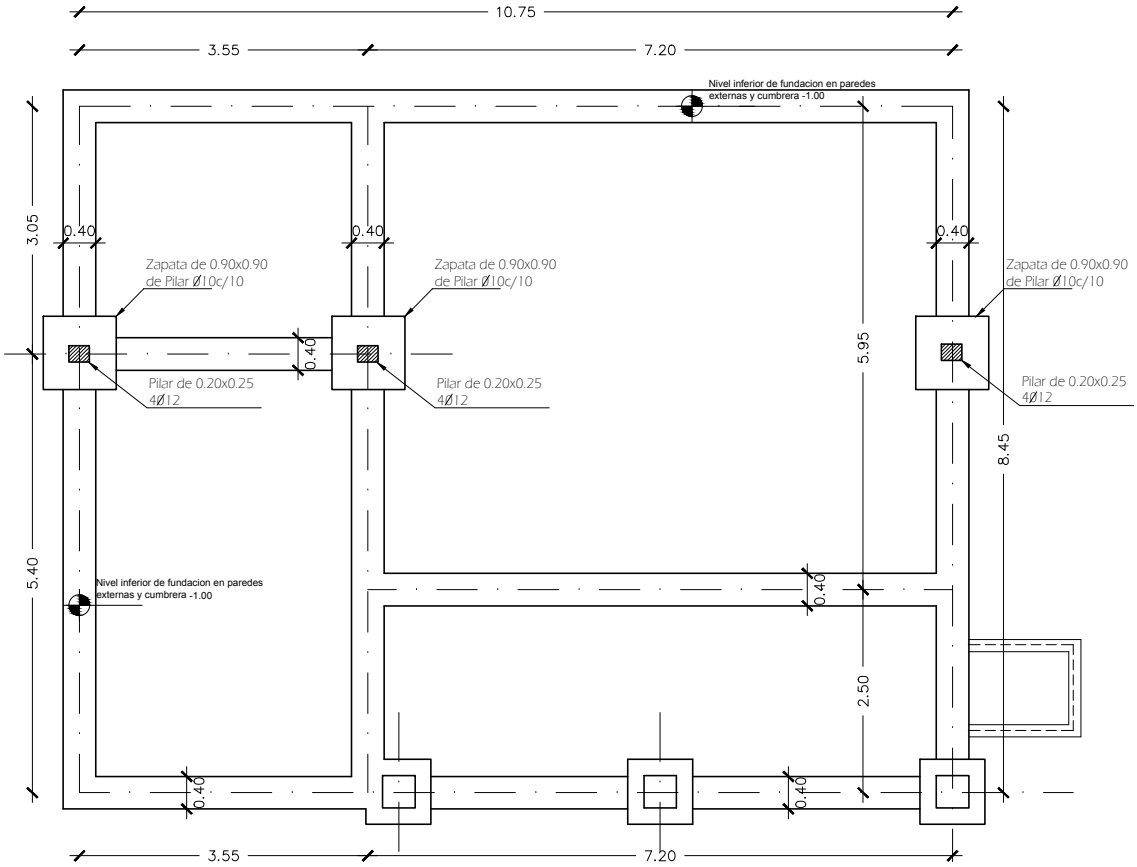

PLANTA DE CIMENTACION

PROYECTO	COMEDOR TIPO-1: 8.30 X 10.60	02
	PLANTA DE CIMENTACION	sin escala

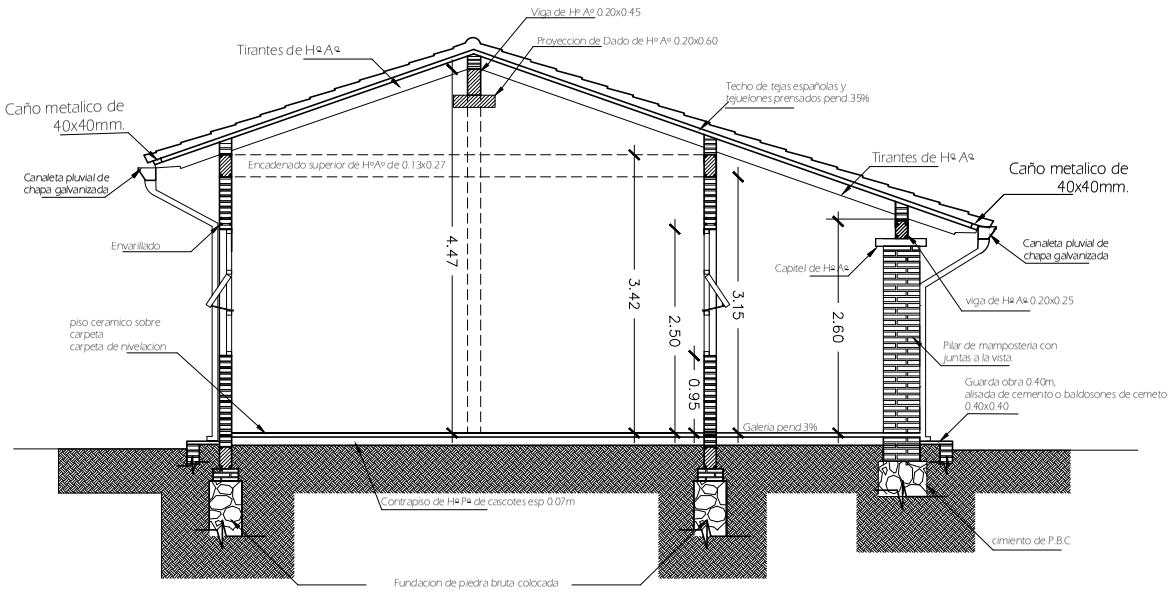

CORTE A-A

PROYECTO

COMEDOR TIPO-1: 8.30 X 10.60

CORTE A-A

03

sin escala

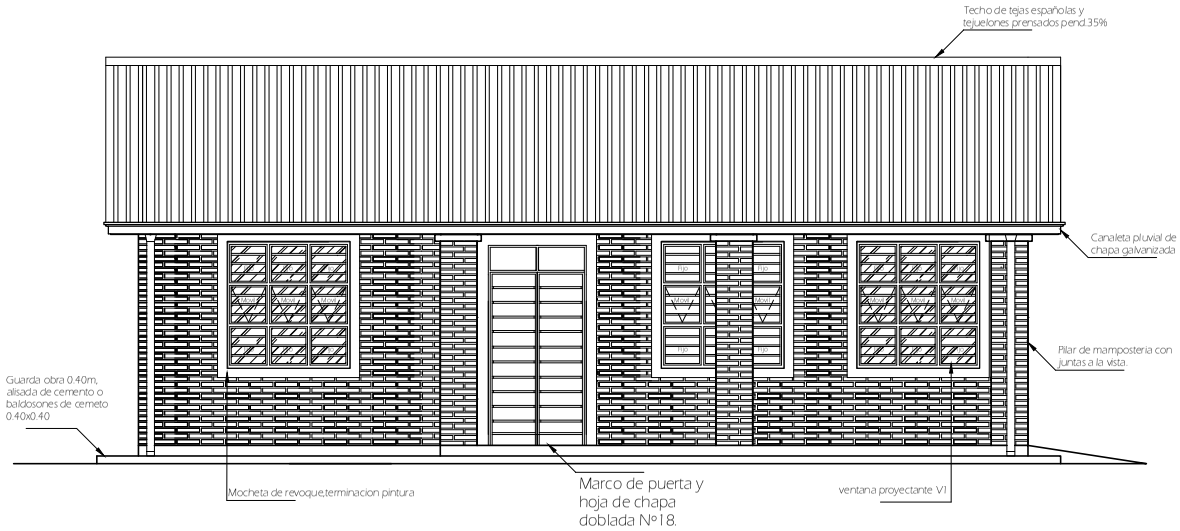

FACHADA PRINCIPAL

PROYECTO

COMEDOR TIPO-1: 8.30 X 10.60

FACHADA PRINCIPAL

04

sin escala

PROYECTO

COMEDOR TIPO-1: 8.30 X 10.60

FACHADA POSTERIOR

sin escala

03

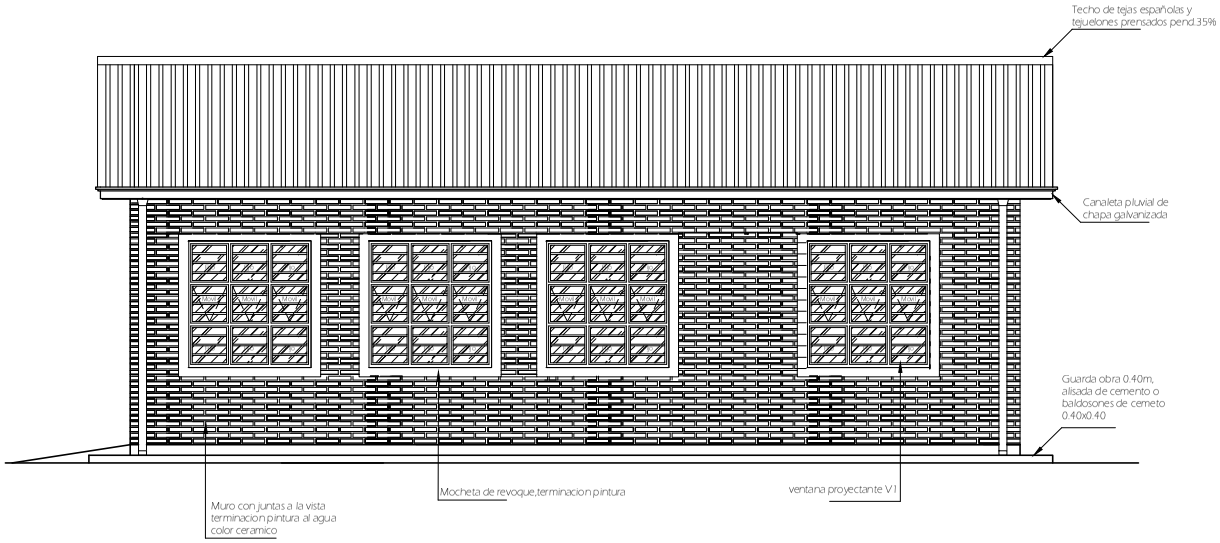

FACHADA POSTERIOR

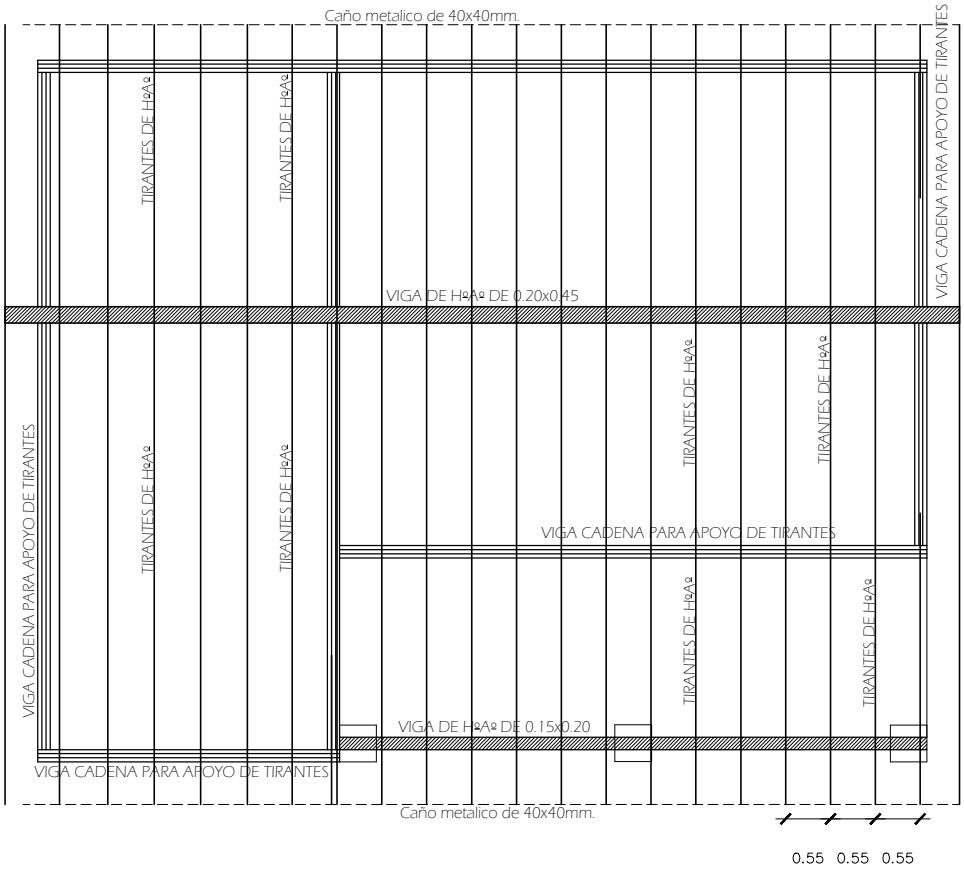

PROYECTO	COMEDOR TIPO-1: 8.30 X 10.60	06
	PLANTA DE TECHO	sin escala

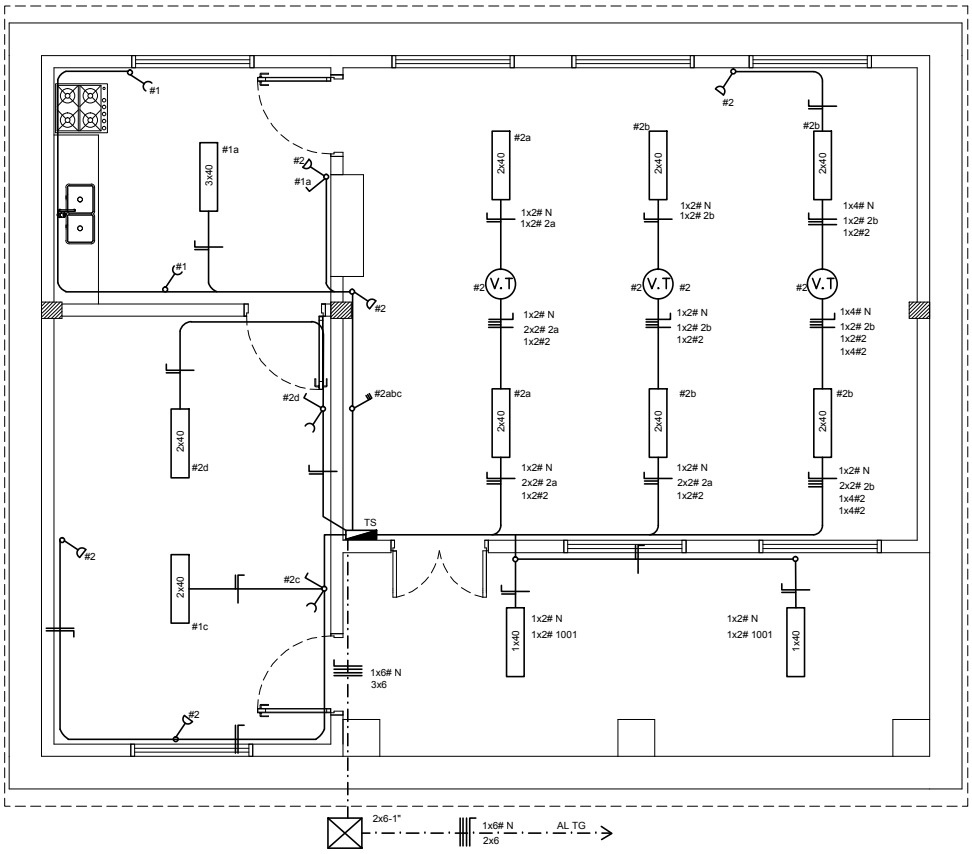

PROYECTO	COMEDOR TIPO-1: 8.30 X 10.60	07
	PLANTA INSTALACION ELECTRICA	sin escala

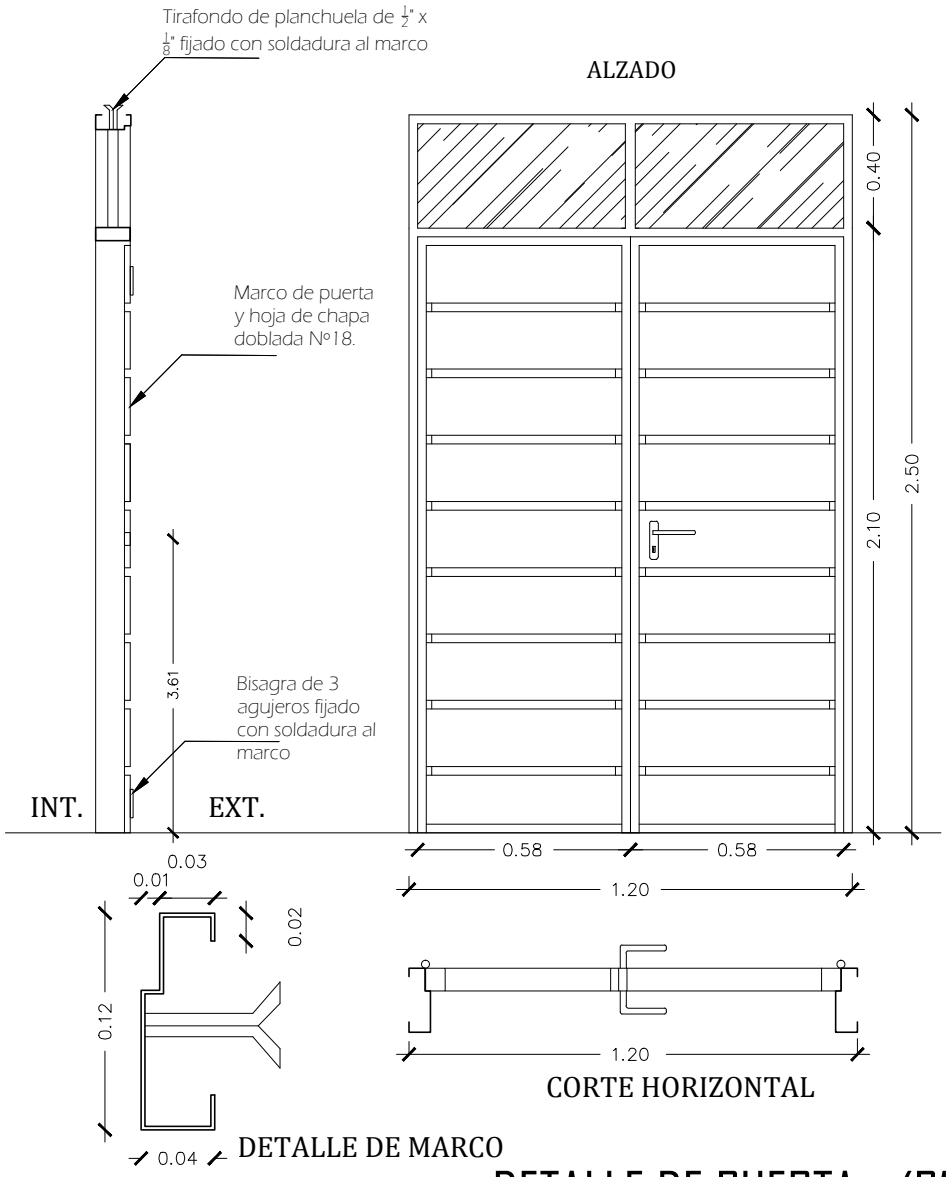

DETALLE DE PUERTA - (P1)

PROYECTO	COMEDOR TIPO-1: 8.30 X 10.60	08
	DETALLE DE PUERTA -P1	sin escala

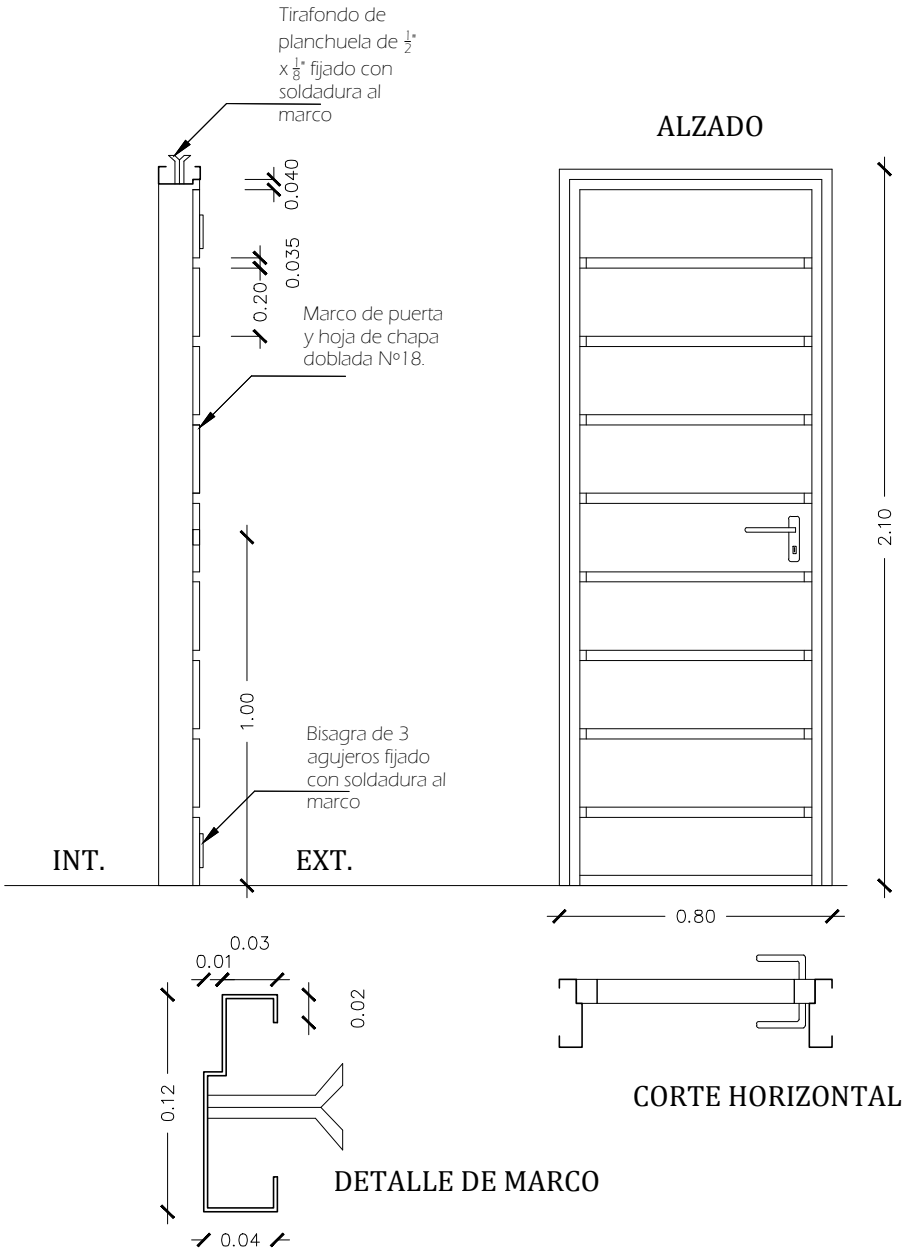

DETALLE DE PUERTA - (P2)

PROYECTO	COMEDOR TIPO-1: 8.30 X 10.60	09
	DETALLE DE PUERTA -P2	sin escala

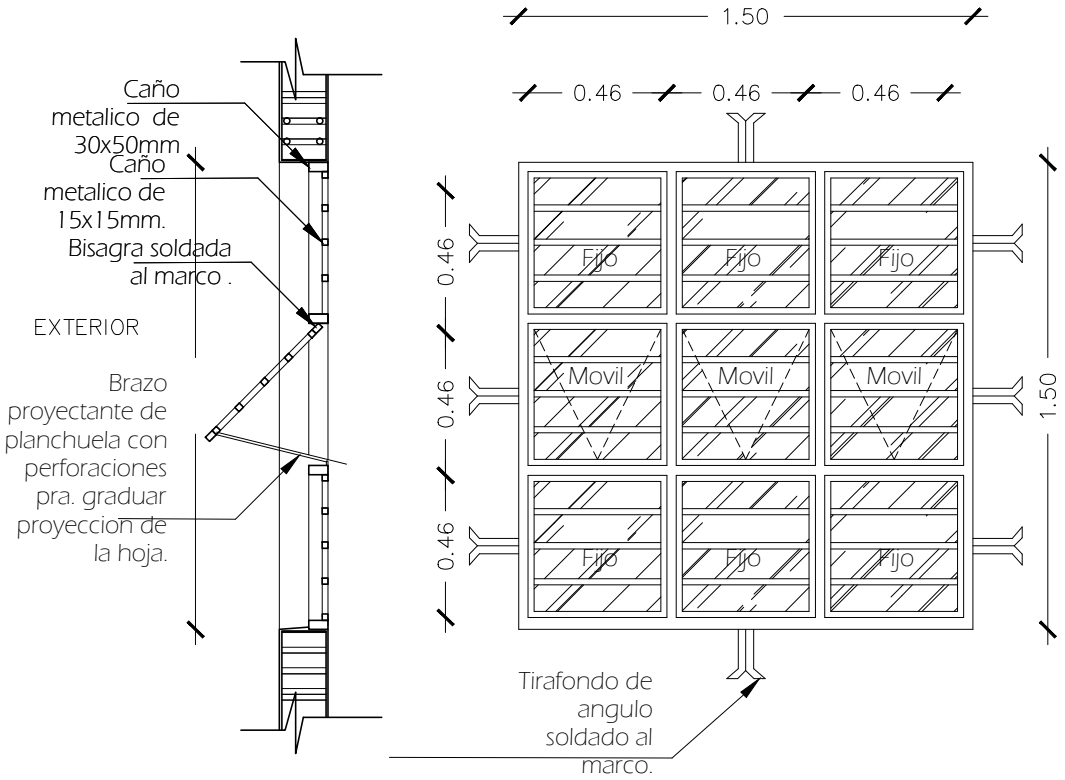

DETALLE DE VENTANA PROYECTANTE -(V1)

PROYECTO	COMEDOR TIPO-1: 8.30 X 10.60	10
	DETALLE DE VENTANA -V1	sin escala

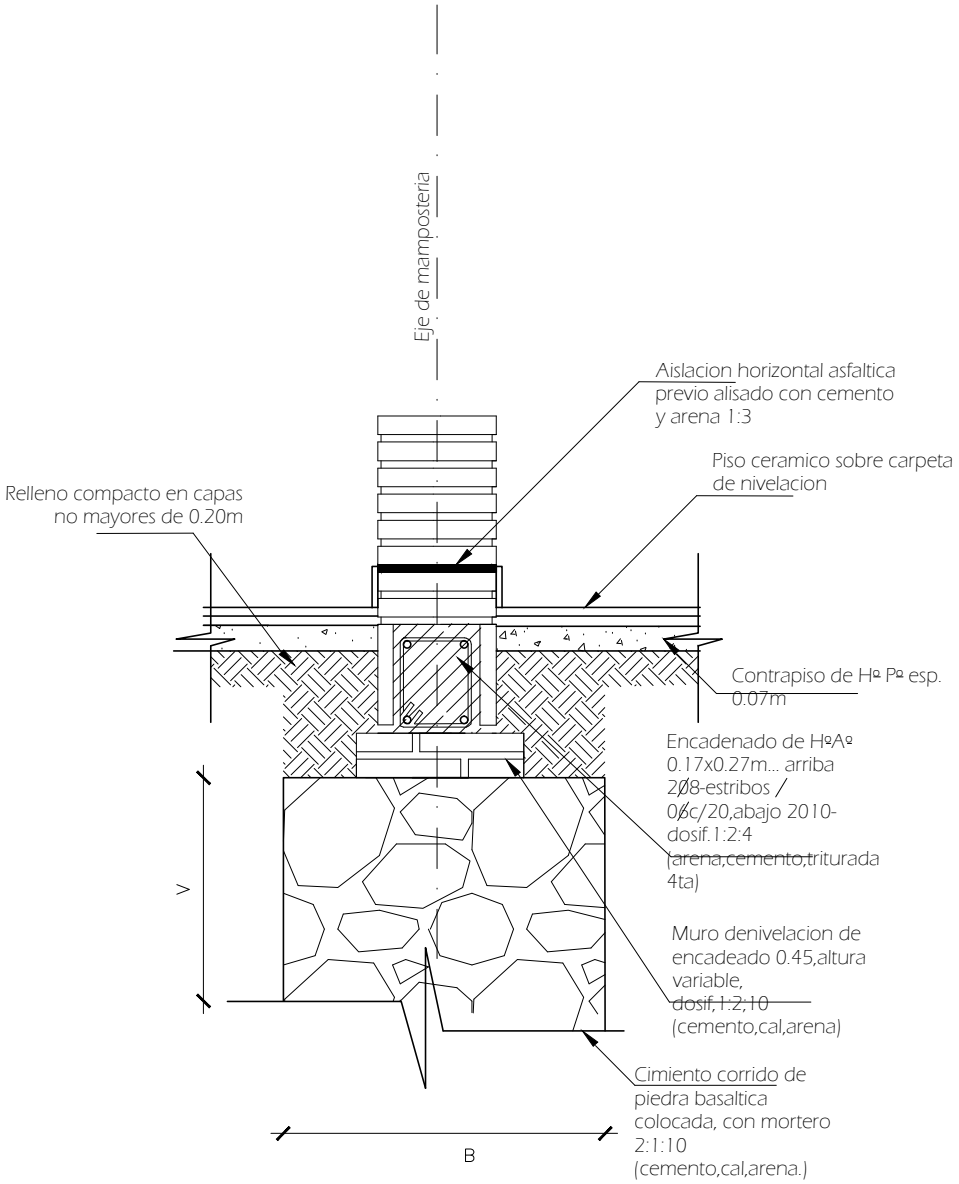

Obs:

V=variable

B=ancho de cimentacion

PROYECTO	COMEDOR TIPO-1: 8.30 X 10.60	11
	DETALLE DE CIMENTACION	sin escala

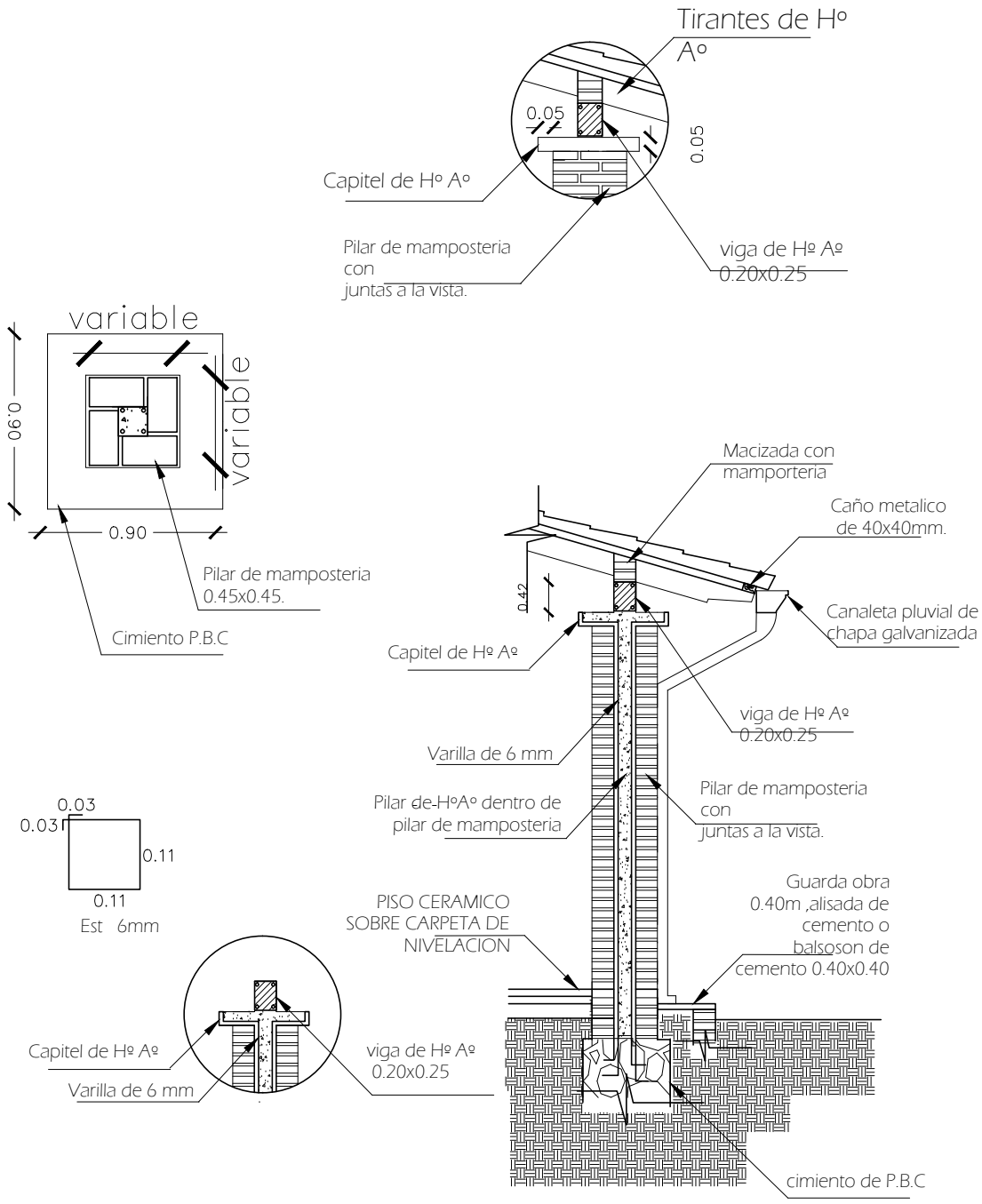

DETALLE A

PROYECTO	COMEDOR TIPO-1: 8.30 X 10.60	12
	DETALLE DE PILAR DE GALERIA	sin escala

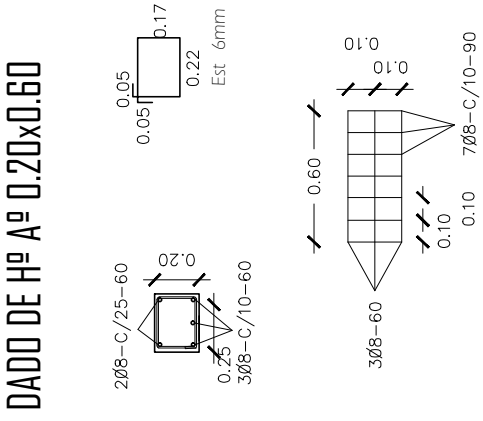

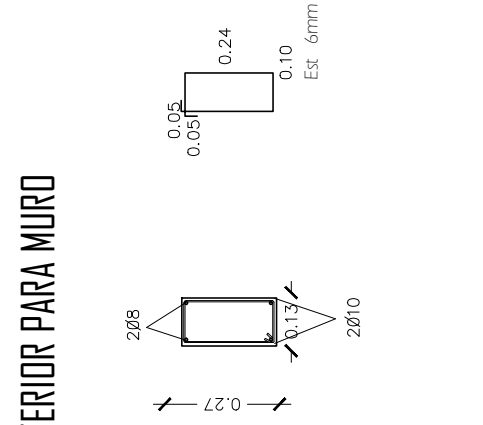

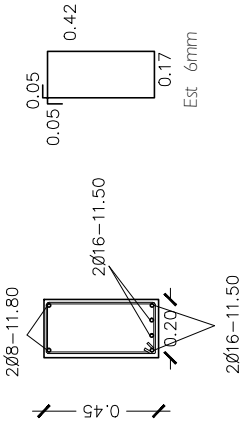

PROYECTO	COMEDOR TIPO-1: 8.30 X 10.60	13
	DETALLE DE ENCADENADOS SUPERIOR E INFERIOR	sin escala

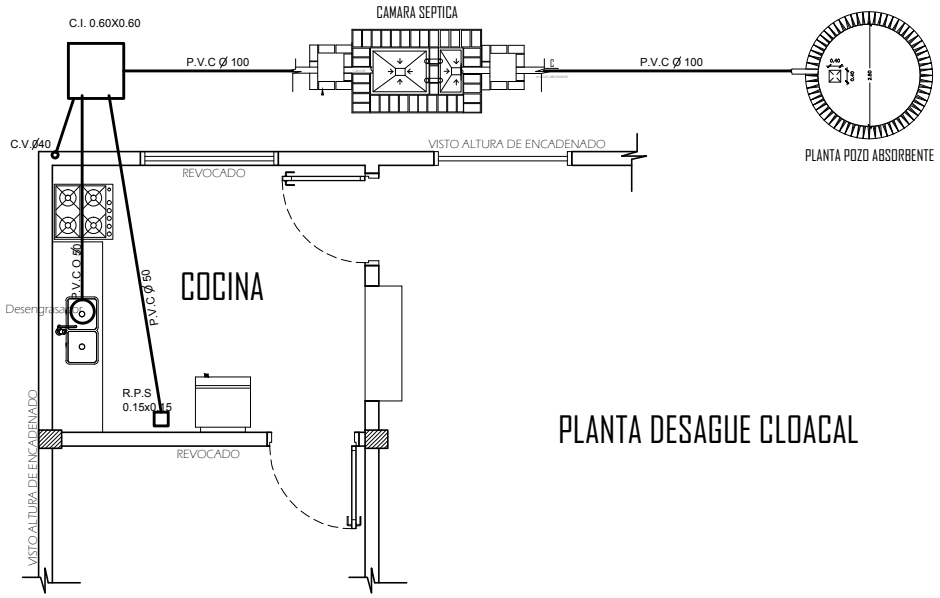

PLANTA DESAGUE CLOACAL

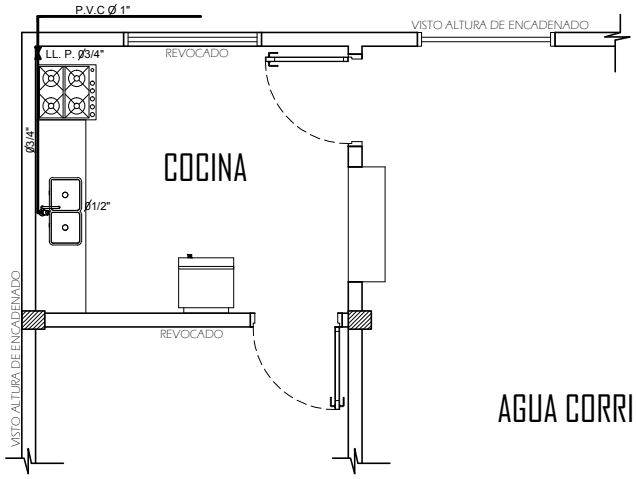

AGUA CORRIENTE

PROYECTO	COMEDOR TIPO-1: 8.30 X 10.60	14
	INSTALACIONES SANITARIAS Y AGUA CORRIENTE	sin escala

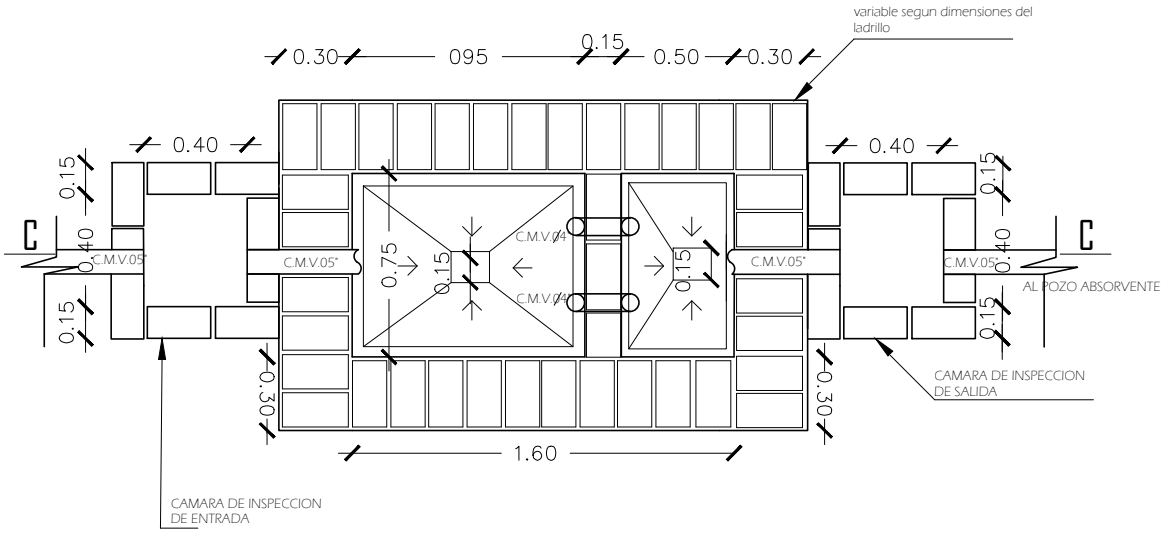

PLANTA CAMARA SEPTICA

sin escala

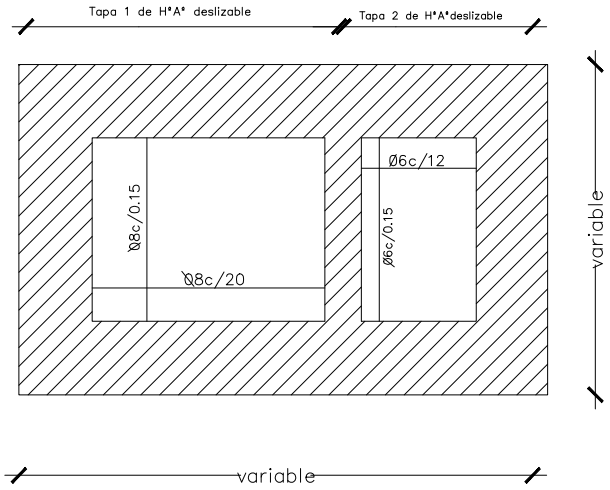

DETALLE DE LOSA TAPA CAMARA SEPTICA

sin escala

PROYECTO	COMEDOR TIPO-1: 8.30 X 10.60	15
	DETALLE CAMARA SEPTICA	sin escala

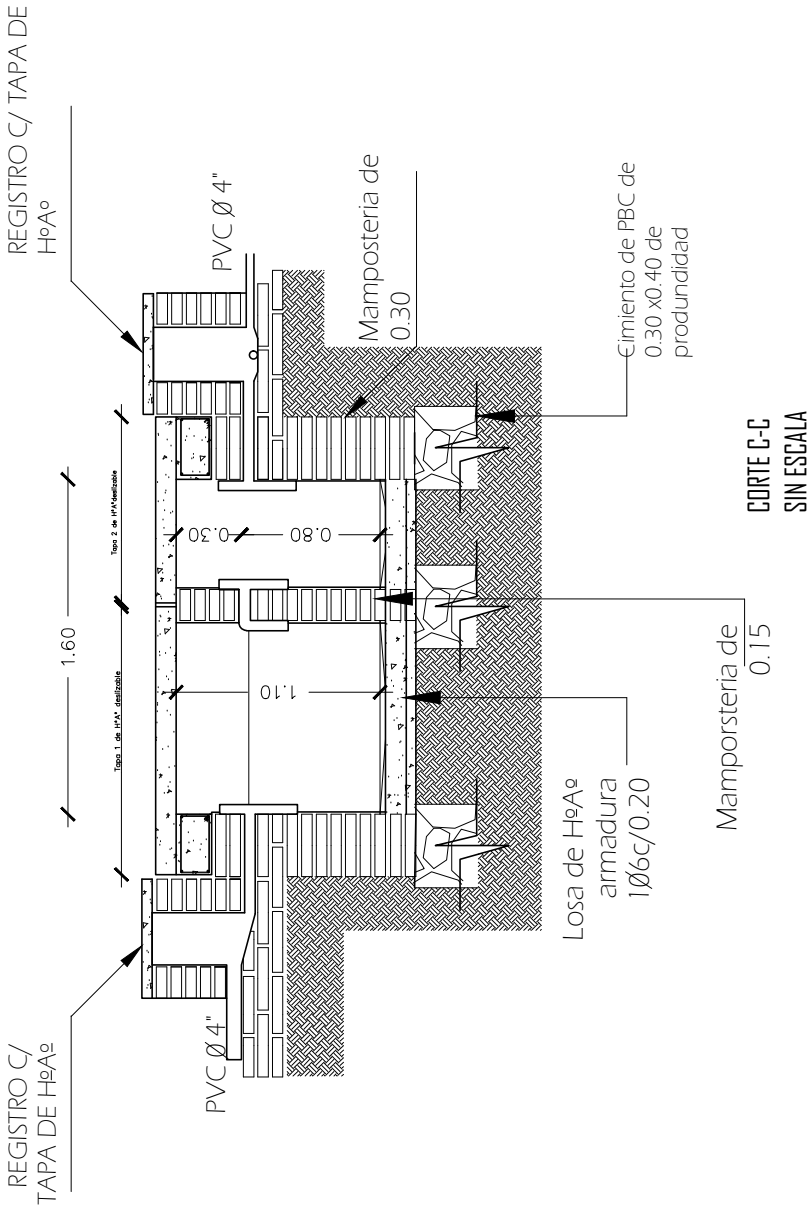

PROYECTO	COMEDOR TIPO-1: 8.30 X 10.60	16
	DETALLE CAMARA SEPTICA	sin escala

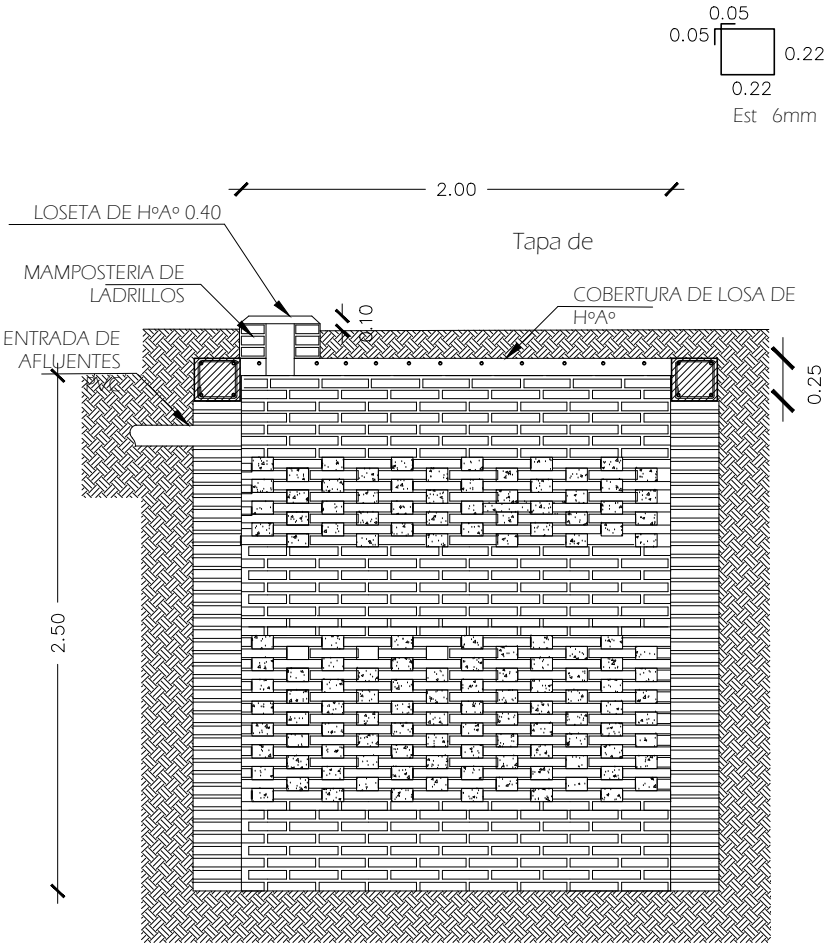

POZO ABSORBENTE CORTE X-X

PROYECTO	COMEDOR TIPO-1: 8.30 X 10.60	17
	DETALLE POZO ABSORBENTE	sin escala

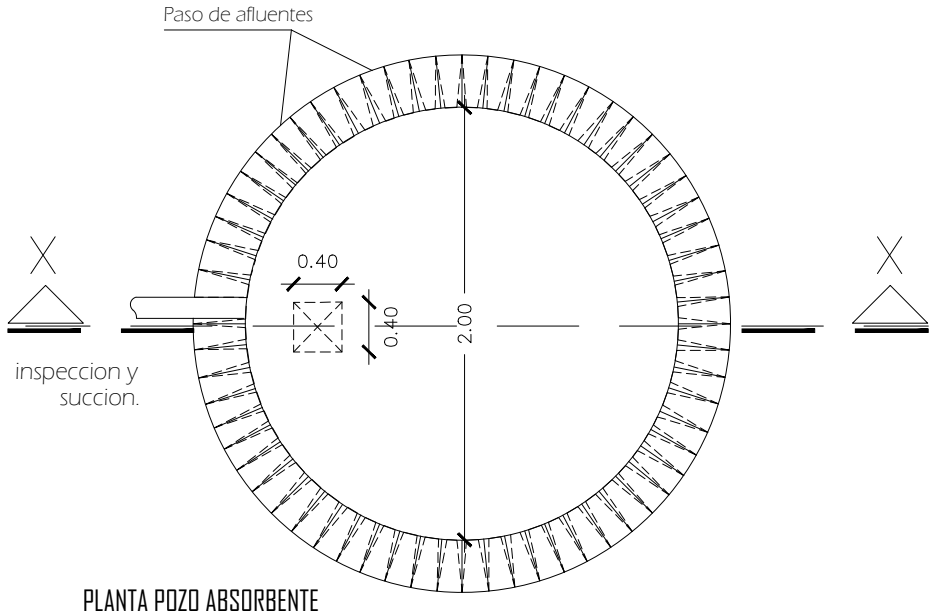

PLANTA POZO ABSORBENTE

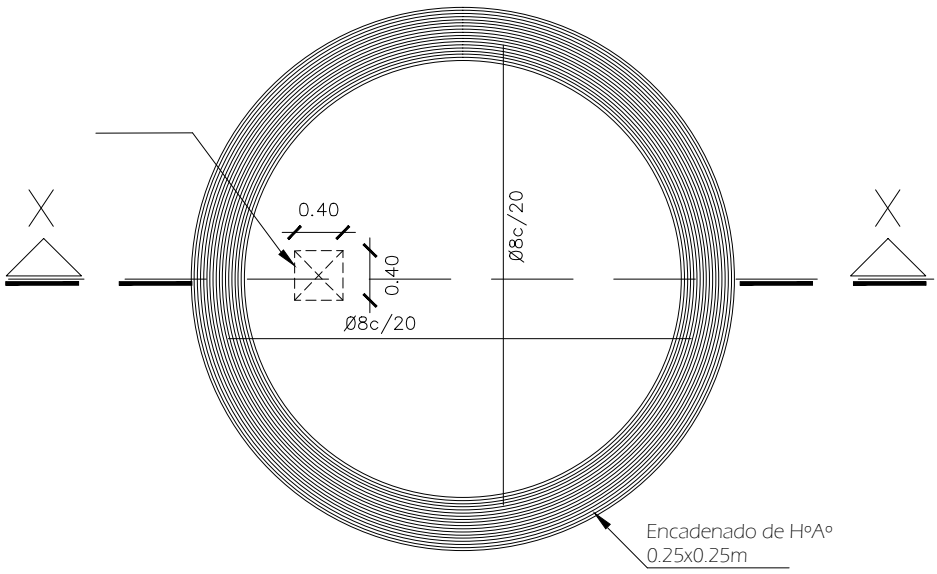

DETALLE DE LOSA TAPA POZO ABSORBENTE

PROYECTO	COMEDOR TIPO-1: 8.30 X 10.60	18
	DETALLE POZO ABSORBENTE	sin escala