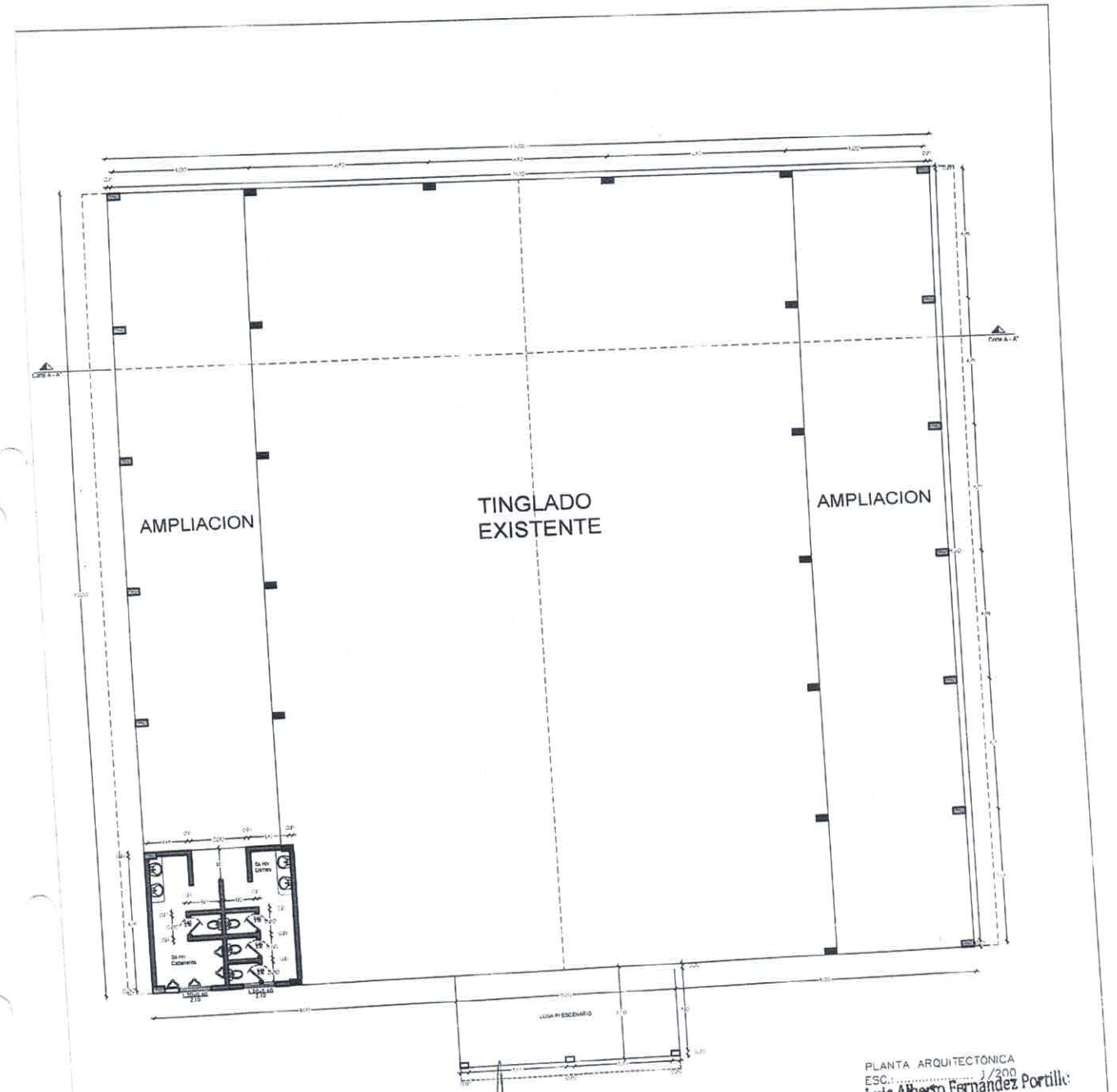

PLANTA ARQUITECTÓNICA
ESC.: 1/200

Luis Alberto Fernández Portillo
Arquitecto
Reg. M.O.P.C. Nº 3.103

MUNICIPALIDAD DE YRYBUCUÀ

PROYECTO CONSTRUCCIÓN DE TINGLADO
SAN ISIDRO NORTE
DISTRITO DE YRYBUCUÀ - DTO DE SAN PEDRO - PARAGUAY.

MUNICIPALIDAD DE YRYBUCUÀ

PROYECTO CONSTRUCCIÓN DE TINGLADO
SAN ISIDRO NORTE
DISTRITO DE YRYBUCUÀ - DTO DE SAN PEDRO - PARAGUAY.

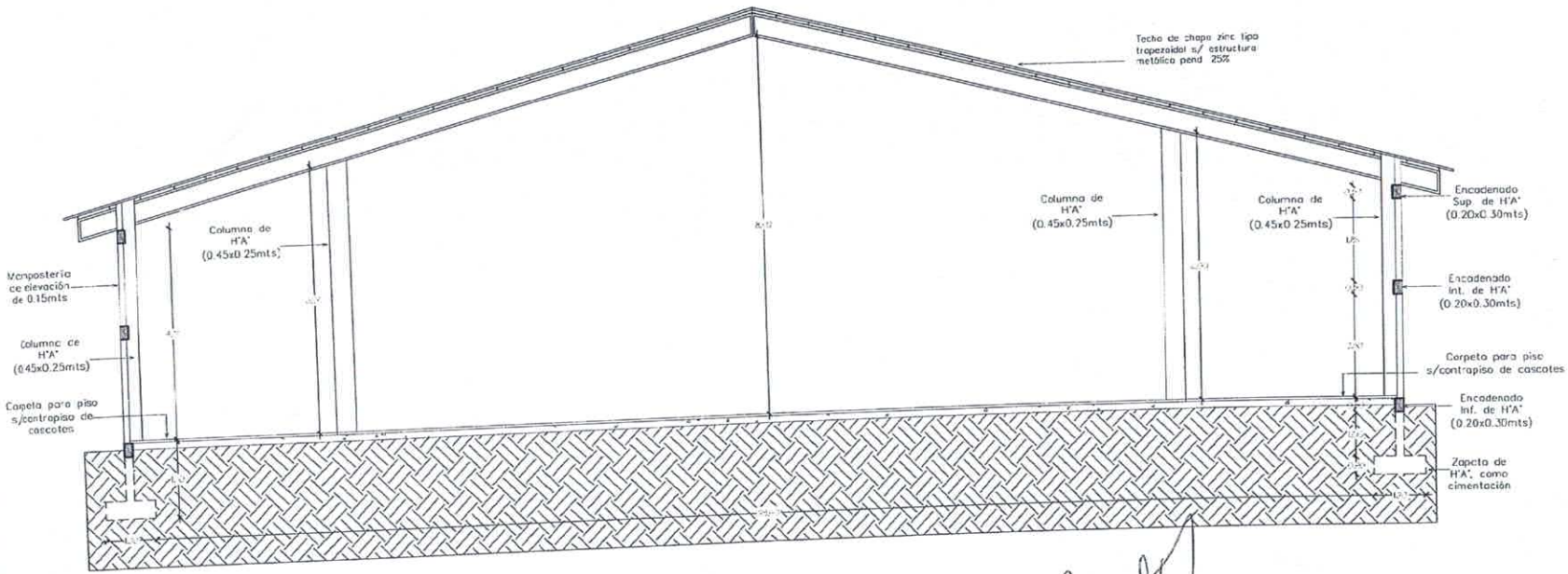

SECCIÓN TRANSVERSAL
ESC.: 1/140

Luis Alberto Fernández Portillo
Arquitecto
Reg. M.C.P.C. Nº 3.103

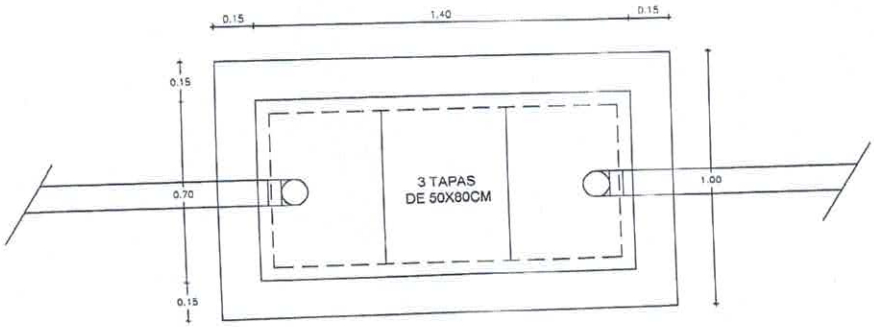

PLANTA

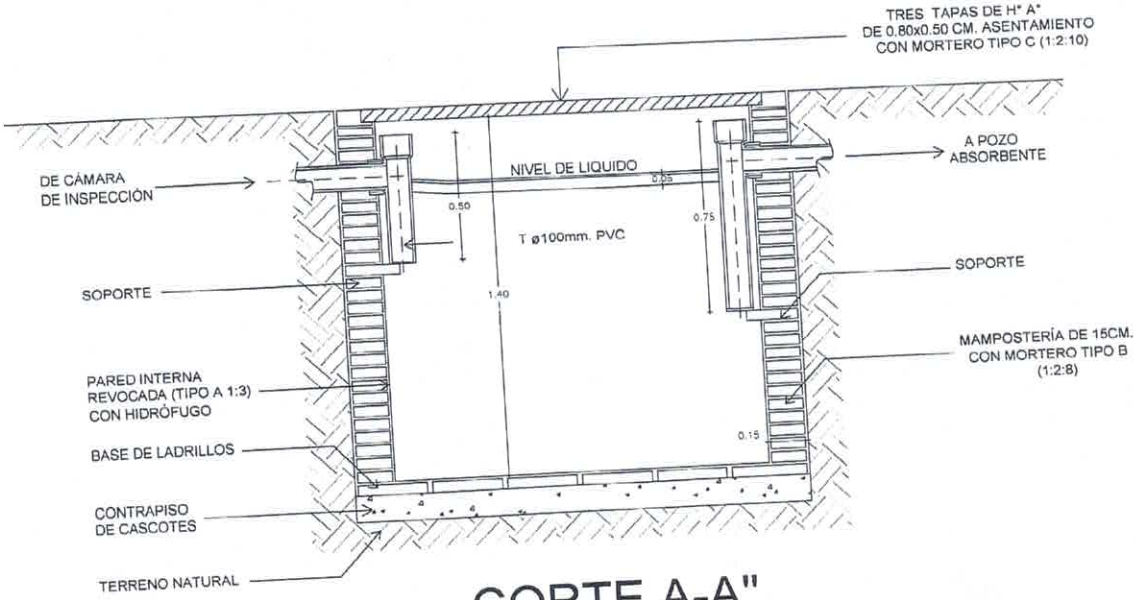

CORTE A-A"

AMPLIACION DE TINGLADO SAN ISIDRO DEL NORTE

DISTRITO DE YRYBUCUÀ - DTO DE SAN PEDRO - PARAGUAY

DETALLE DE CÁMARA SÉPTICA -ESC.: 1:25

Luis Alberto Fernández Portillo
Arquitecto
Reg. M.O.P.C. Nº 3.185

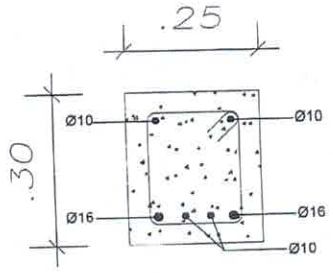

2 varillas conformadas Ø16mm
4 varillas conformadas Ø10mm
Estribos Ø6mm c/ 20cm

SECCIÓN B–B" DETALLE DE VIGA DE H°A°
ESC.: 1/20

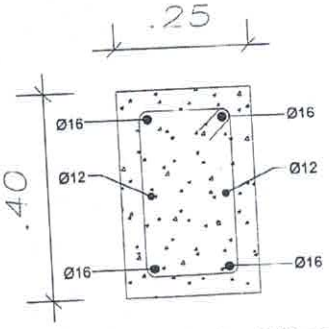

4 varillas conformadas Ø16mm
2 varillas conformadas Ø12mm
Estribos Ø6mm c/ 20cm

SECCIÓN TRANSV. DETALLE DE PILAR DE H°A°
ESC.: 1/20

AMPLIACION DE TINGLADO SAN ISIDRO DEL NORTE	Luis Alberto Fernández Portillo Arquitecto Reg. M.O.P.C. Nº 3.183
DISTRITO DE YRYBUCUÀ - DTO DE SAN PEDRO - PARAGUAY.	
DETALLES DE ESTRUCTURAS DE HºAº ESC.: 1:20	

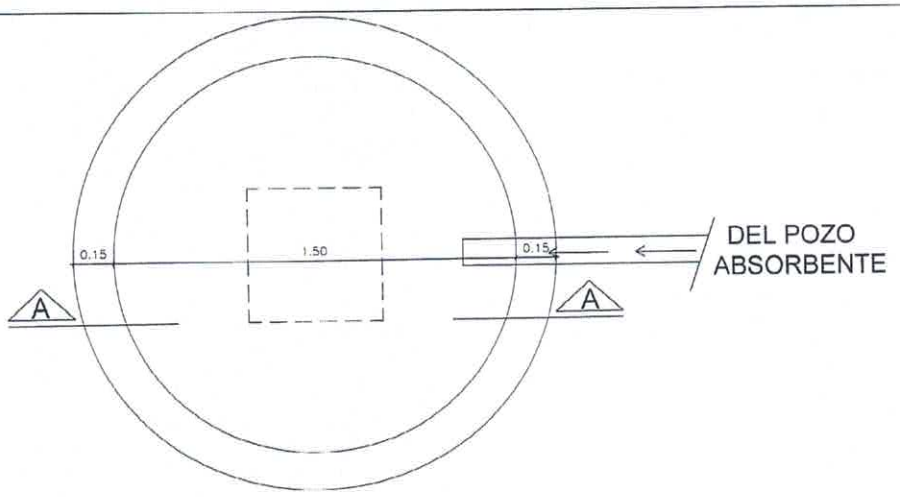

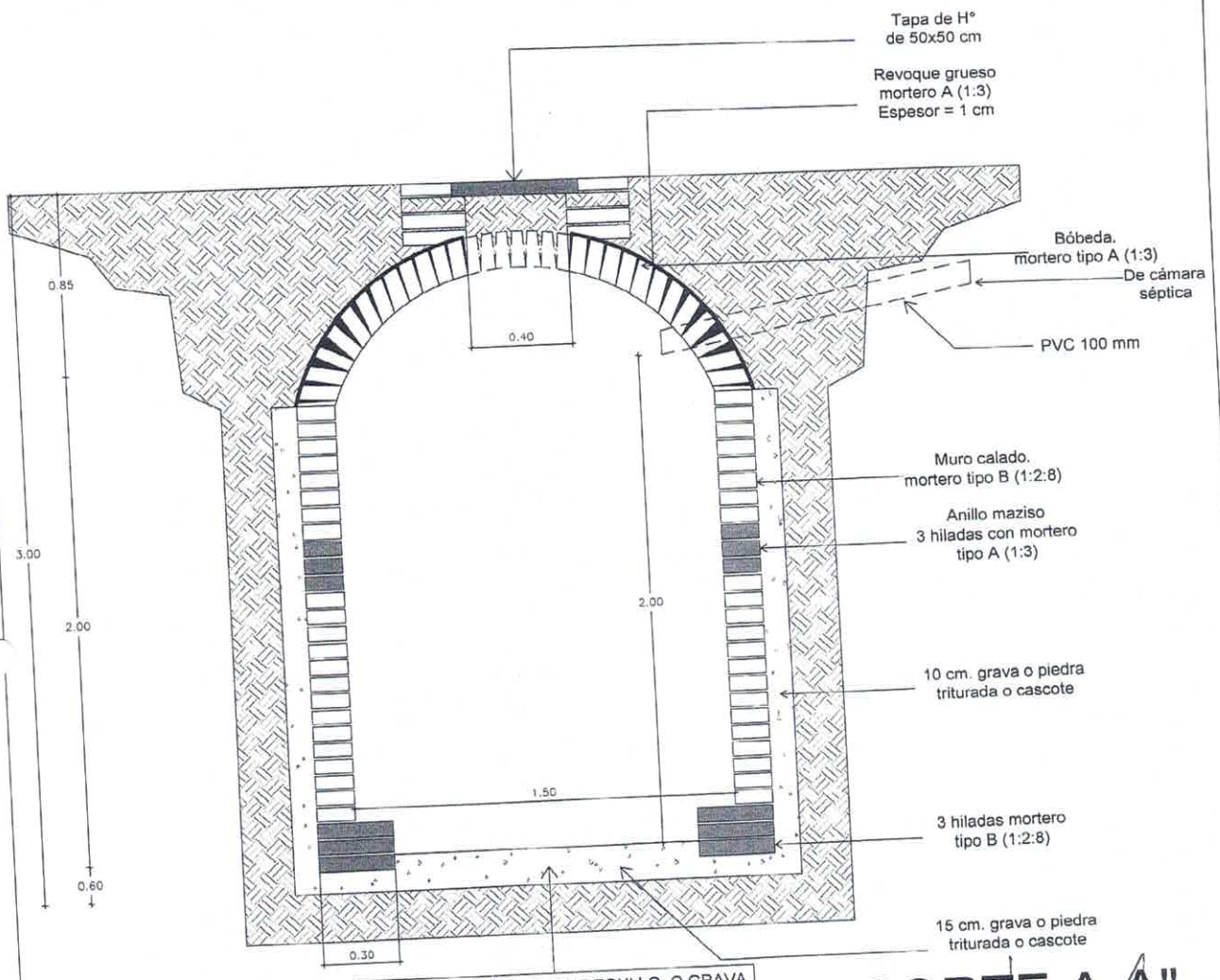

CORTE A-A"

AMPLIACION DE TINGLADO SAN ISIDRO DEL NORTE

DISTRITO DE YRYBUCUÀ - DTO DE SAN PEDRO - PARAGUAY

DETALLE DE POZO ABSORBENTE ESC.: 1:25

Luis Alberto Fernández Portillo
Arquitecto
Reg. M.O.P.C. N° 3.165

AMPLIACION DE TINGLADO - COMPAÑIA SAN ISIDRO DEL NORTE DISTRITO DE YRYBUCUA DPTO SAN PEDRO.

COORDENADAS GOOGLE MAPS:

-24.527903,-56.044363

Luis Alberto Fernández Portillo
Arquitecto
Reg. M.O.P.C. Nº 3.183