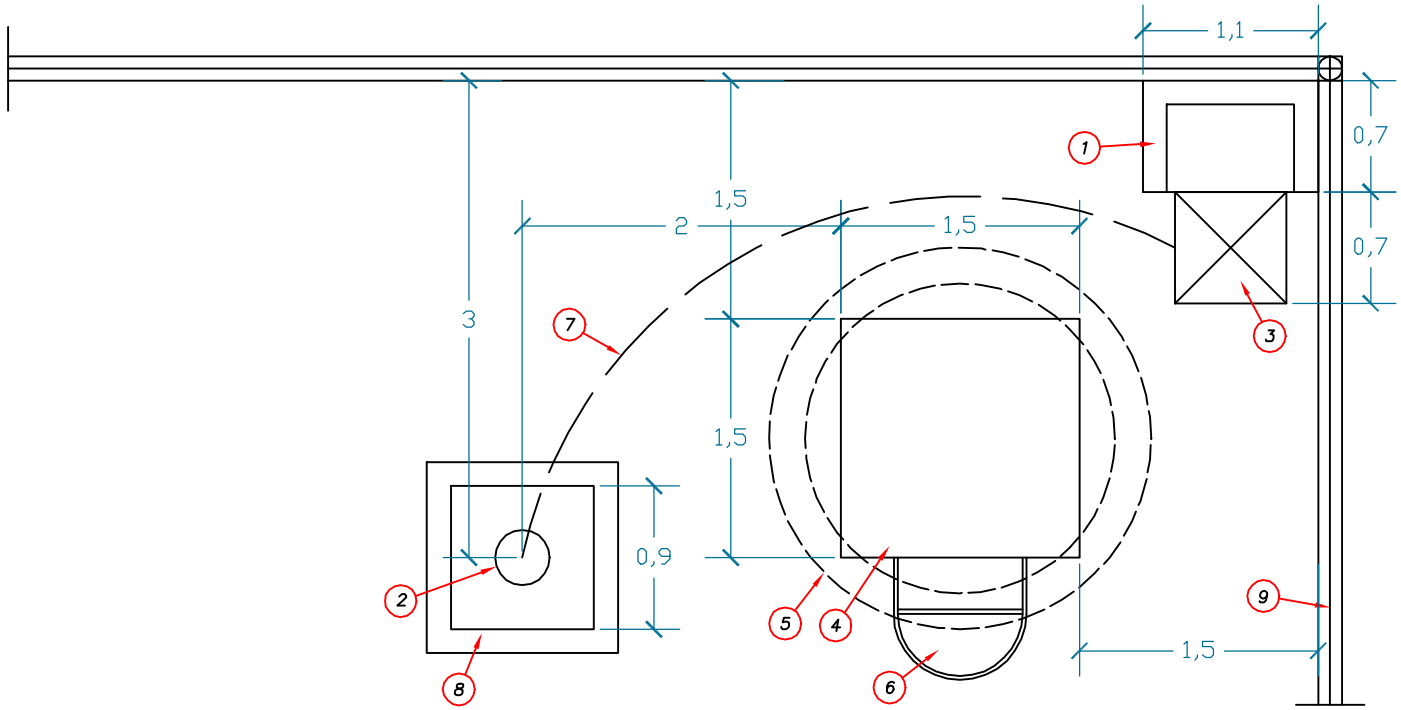

REFERENCIAS

N°	DESCRIPCIÓN
1	PILASTRA PARA TABLERO DE COMANDO ELECTRICO
2	POZO TUBULAR PROFUNDO
3	REGISTRO ELECTRICO DE INSPECCIÓN
4	BASE PARA TANQUE METÁLICO
5	TANQUE DE FIBRA DE VIDRIO DE 3.000 L
6	ESCALERA CON GUARDA-HOMBRE
7	ELECTRODUCTO ENTERRADO
8	REGISTRO EN BOCA DE POZO
9	CERCADO PERIMETRAL EXISTENTE DEL PREDIO

Nº	REVISIÓN - DESCRIPCIÓN	Firma	Firma		ESCALA: S/E

PLANTA DE UBICACIÓN DE POZO Y TANQUE DE AGUA