TIPOLOGIA del MEC
AULA 7.20 X 7.20
CON TECHO DE TEJAS

Construcción de un aula para alumnos del primer ciclo.
Escuela Básica N° 7213
Virgen de Caacupe

MUNICIPALIDAD DE HOHENAU DEPARTAMENTO DE OBRAS		
PROYECTO	aula del primer ciclo de 7.20x7.20. TECHO TEJAS	
Planta Constructiva	escala 1 / 50	

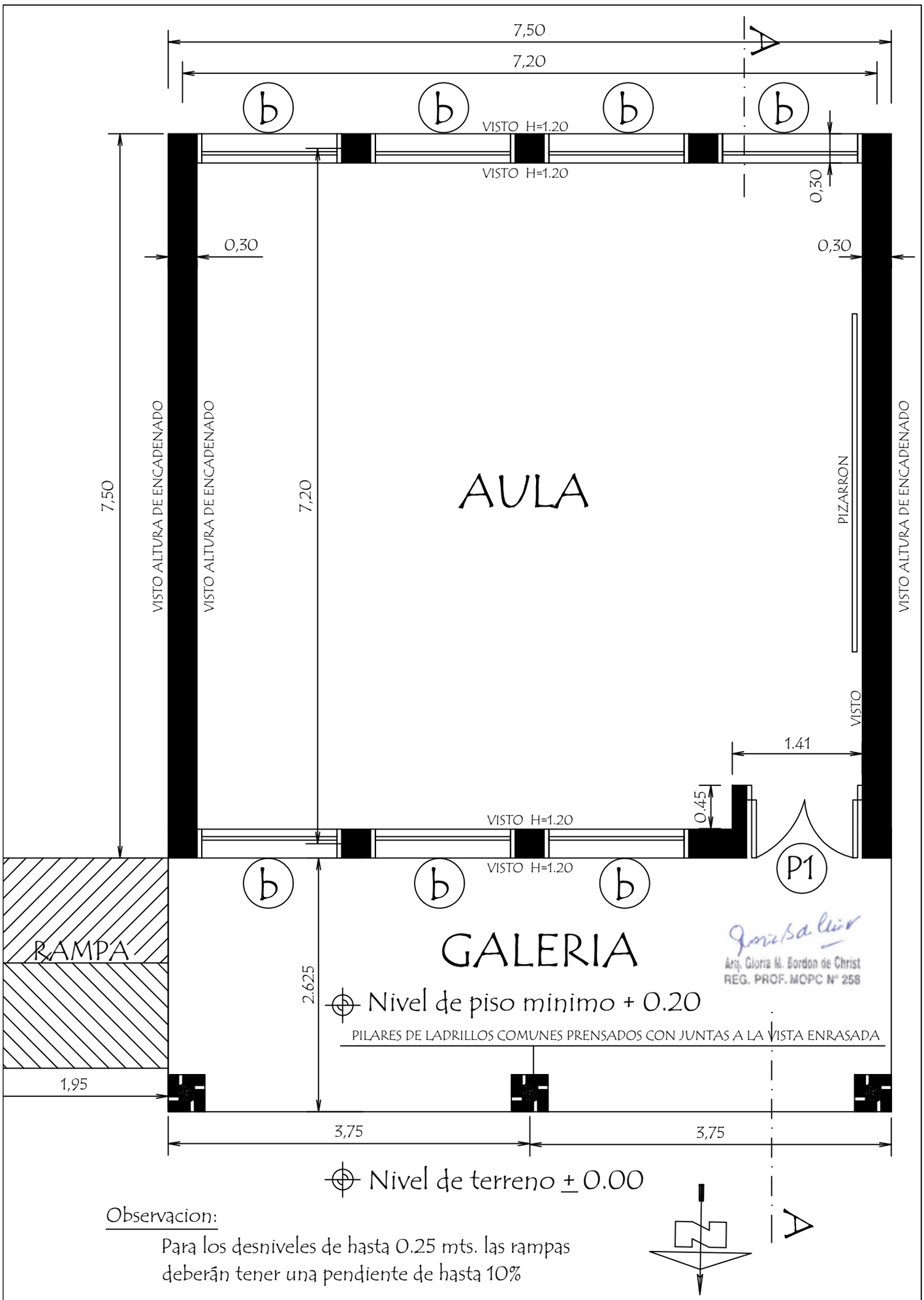

Observacion:

Para los desniveles de hasta 0.25 mts. las rampas deberán tener una pendiente de hasta 10%

MUNICIPALIDAD DE HOHENAU

DEPARTAMENTO DE OBRAS

PROYECTO	aula del primer ciclo de 7.20x7.20. TECHO TEJAS	01
Planta Constructiva	escala 1 / 50	

PLANTA DE CIMENTACION

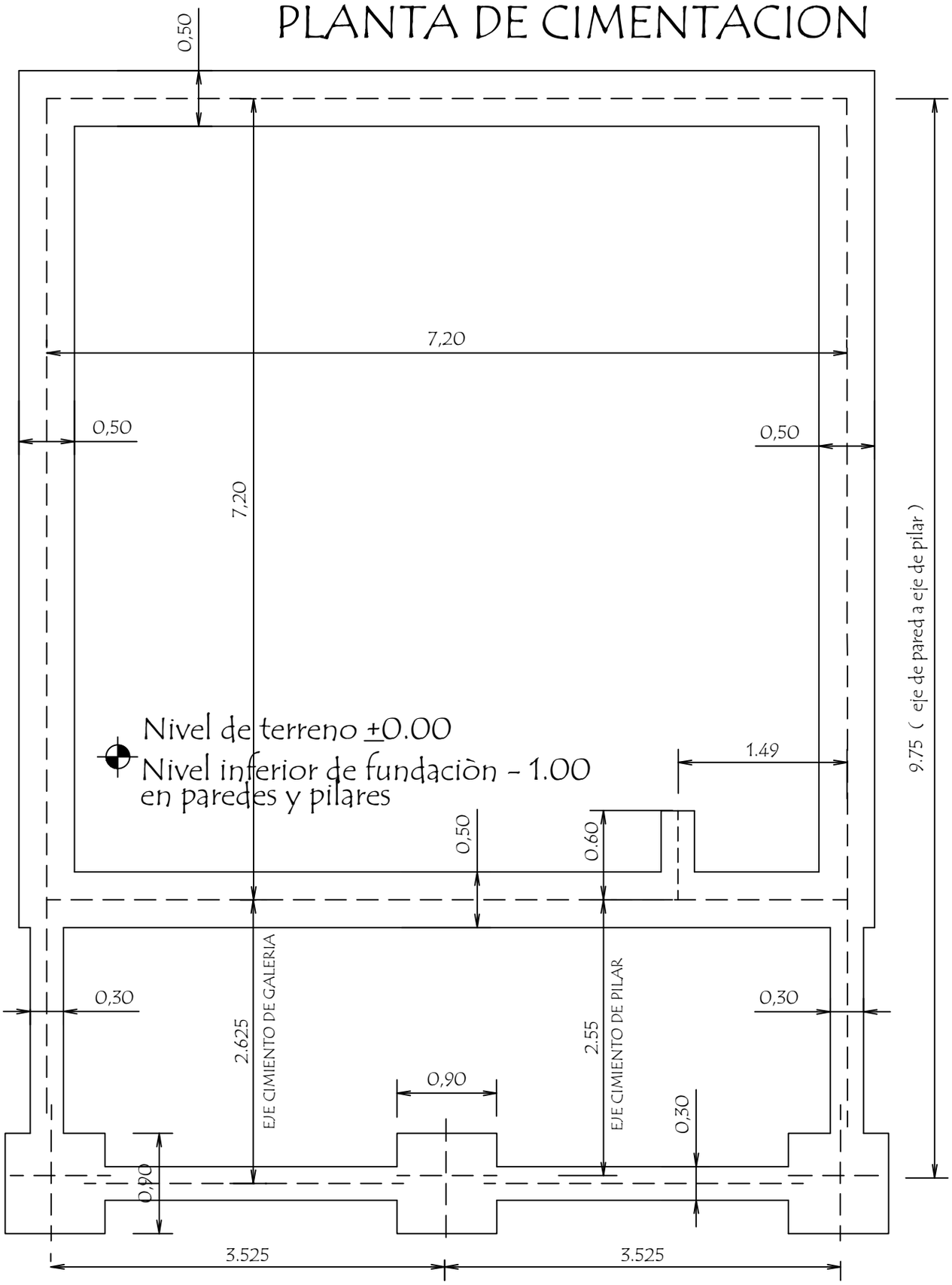

Nivel de terreno ±0.00

Nivel inferior de fundaciòn - 0.50
en borde de galeria

Arq. Gloria M. Bordon de Christ
REG. PROF. MOPC N° 258

MUNICIPALIDAD DE HOHENAU DEPARTAMENTO DE OBRAS		
PROYECTO	aula del primer ciclo de 7.20x7.20. TECHO TEJAS	02
Planta de Cimentaciòn	escala 1 / 50	

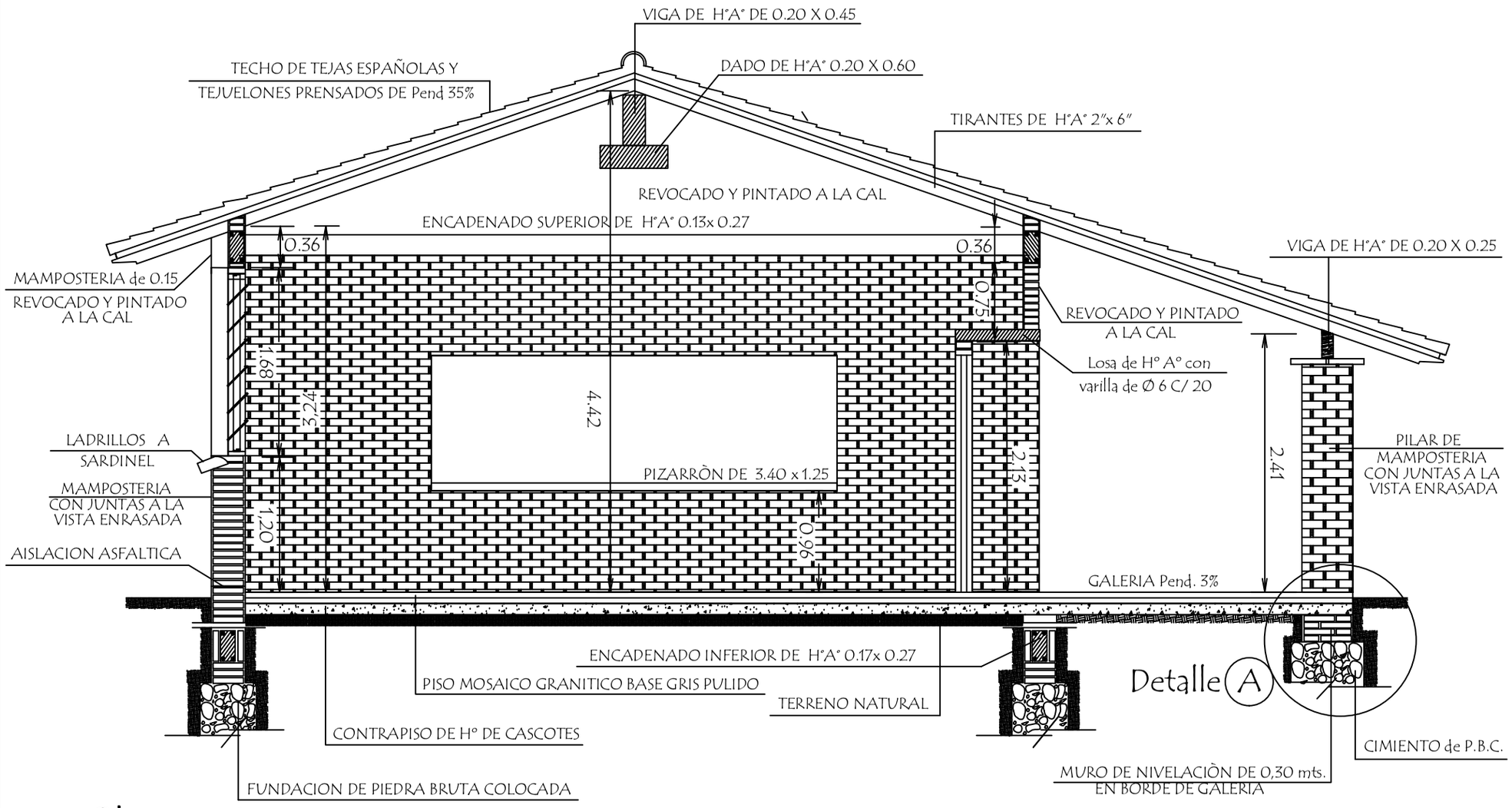

CORTE A A

Observaciónes :

1.- EN LOS CASOS DE QUE EL AULA SEA CONSTRUIDA COMO ULTIMA DEL BLOQUE LA PARED EXTERIOR LLEVARA LOS LADRILLOS CON JUNTAS A LA VISTA ENRASADA HASTA LA ALTURA DE TECHO, LA VIGA Y EL DADO DE Ho. Ao. SERAN REVOCADOS.

2.- SI EL AULA A CONSTRUIR ES ANEXA, LA PARED TRANSVERSAL SERA CON JUNTAS A LA VISTA ENRASADA A AMBOS LADOS HASTA EL ENCADENADO SUPERIOR Y REVOCADO HASTA EL TECHO, TAMBIEN LA VIGA Y EL DADO.

Arq. Gloria M. Gordon de Christ
REG. PROF. MOPC N° 258

MUNICIPALIDAD DE HOHENAU

DEPARTAMENTO DE OBRAS

PROYECTO

aula del primer ciclo de 7.20x7.20. TECHO TEJAS

Corte AA

escala 1 / 50

03

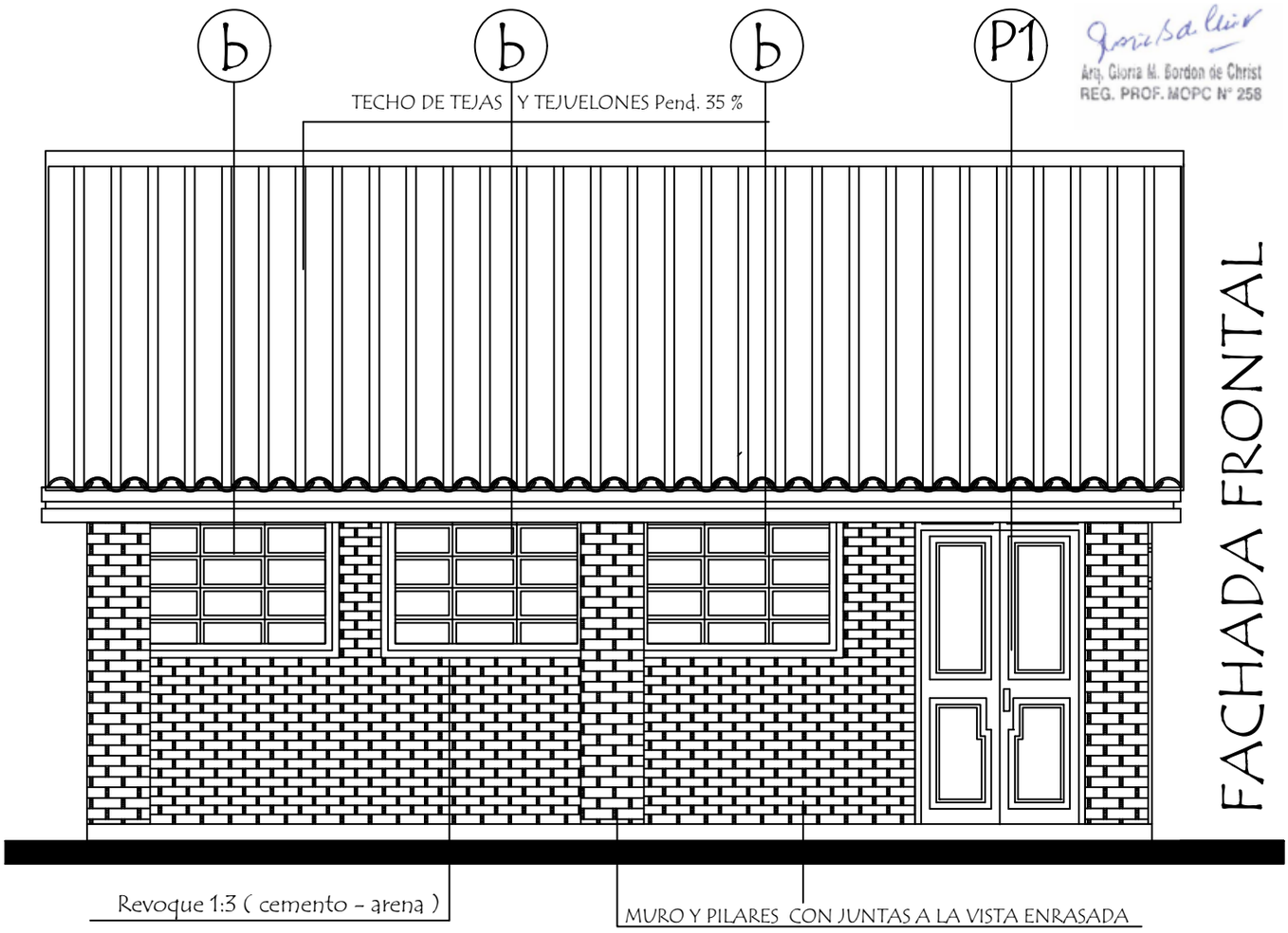

Arq. Gloria M. Bordon de Christ
REG. PROF. MOPC N° 258

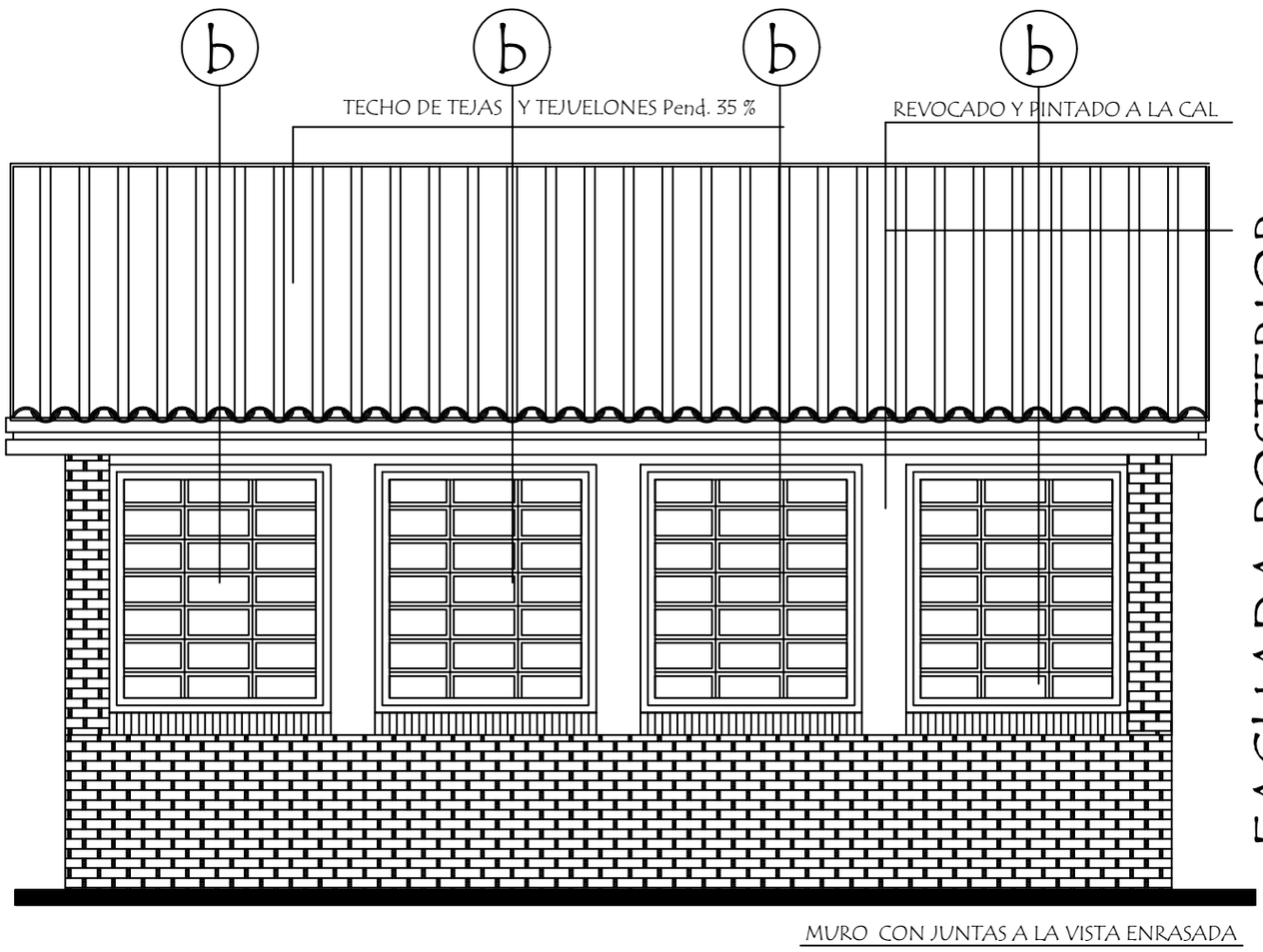

MUNICIPALIDAD DE HOHENAU

DEPARTAMENTO DE OBRAS

PROYECTO	aula del primer ciclo de 7.20x7.20. TECHO TEJAS	04
	Fachada Frontal y Posterior escala 1 / 50	

PLANTA DE TECHO

Arq. Gloria M. Bordon de Christ
REG. PROF. MOPC N° 258

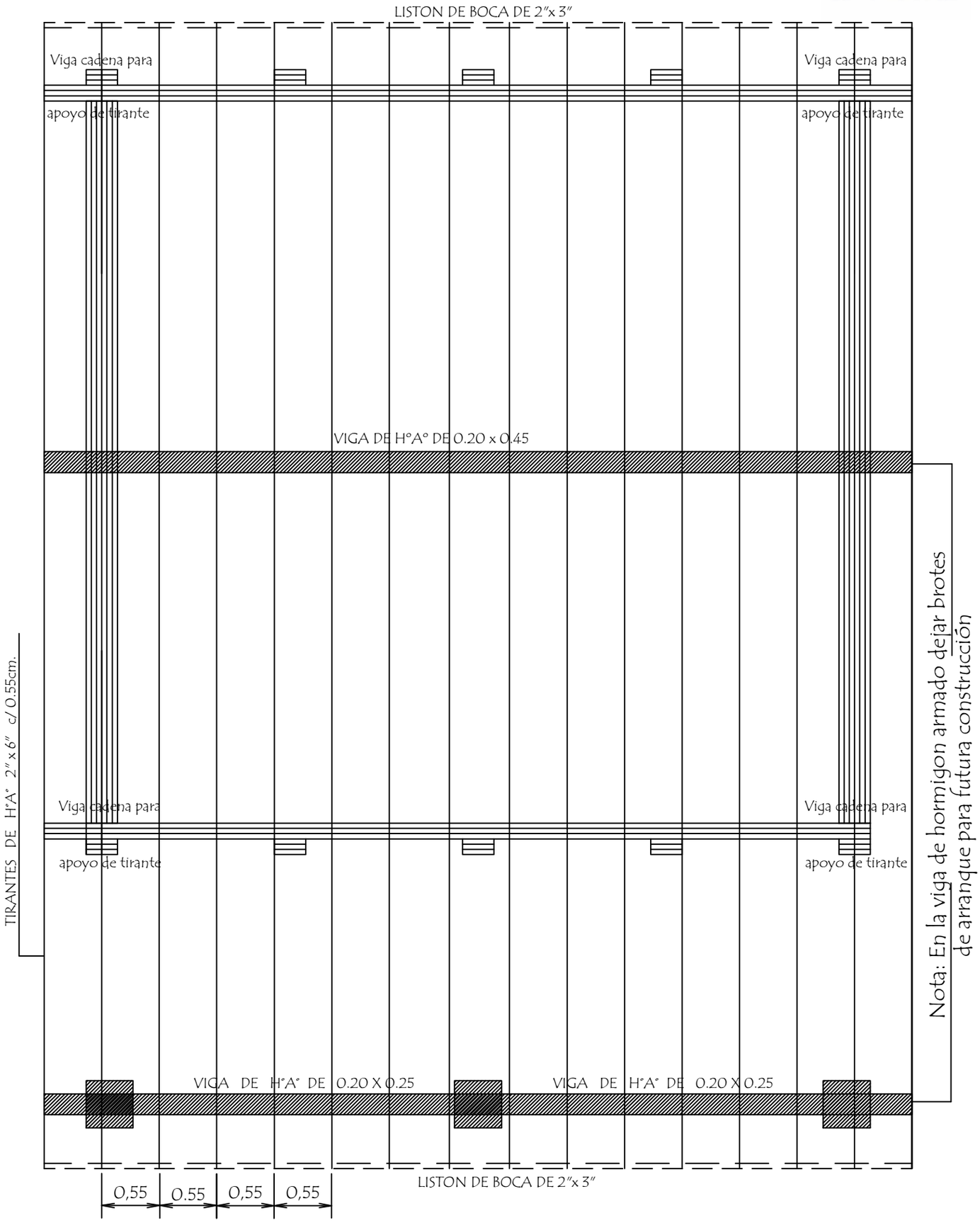

Observaciòn :

Los aleros extremos del bloques serán de 0.40mts. y los aleros longitudinales del bloque serán de 0.70 mts contados del lado de la galeria apartir de la viga de apoyo del tirante y en el opuesto apartir del muro .-

MUNICIPALIDAD DE HOHENAU **DEPARTAMENTO DE OBRAS**	
PROYECTO aula del primer ciclo de 7.20x7.20. TECHO TEJAS	05
Planta de Techo escala 1 / 50	

INSTALACION ELECTRICA
UBICACION DE ARTEFACTOS Y ELECTRODUCTOS

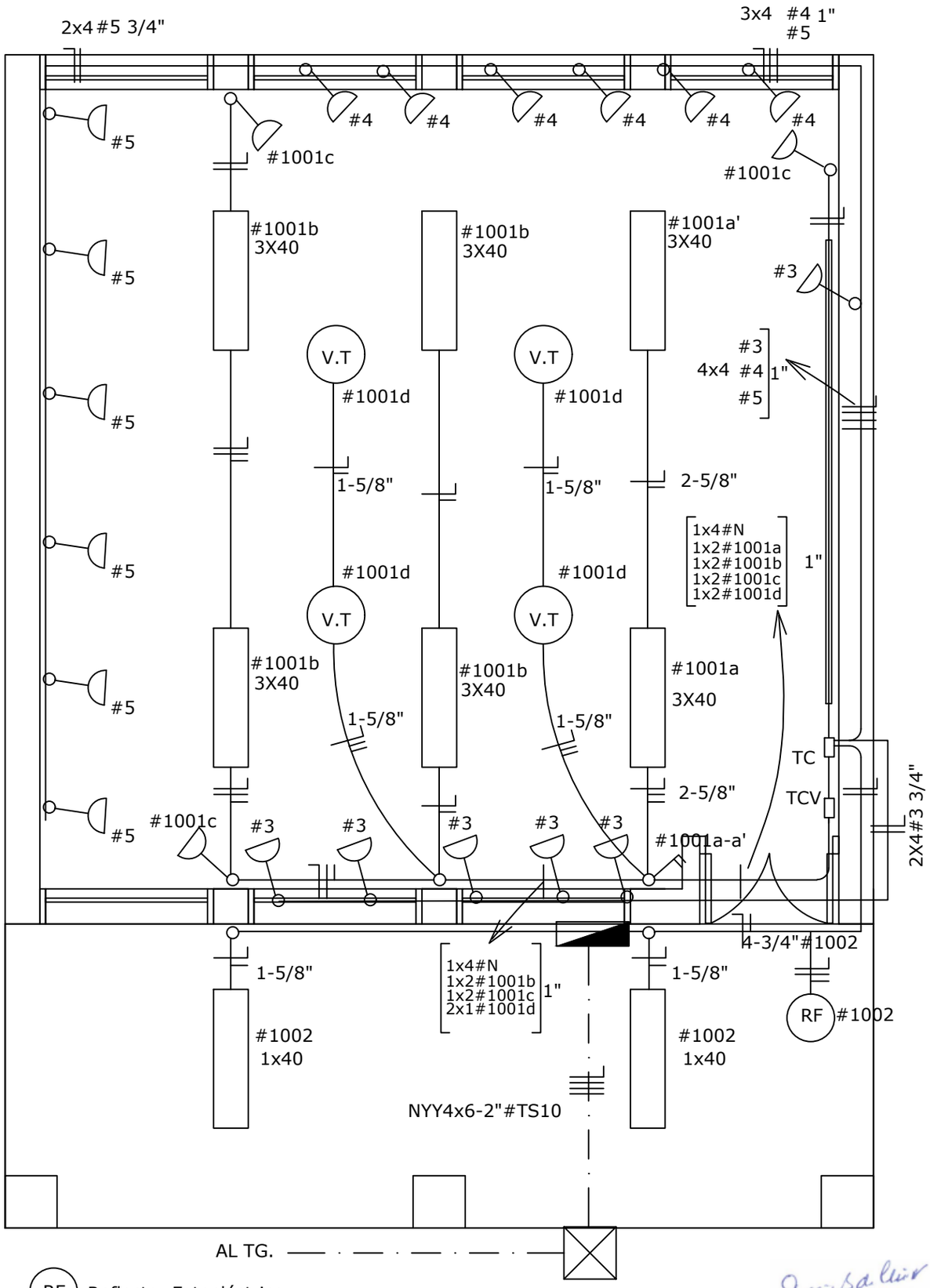

RF Reflector Fotoeléctrico

Tomas para computadoras con puesta a tierra

Arq. Gloria M. Bordon de Christ
REG. PROF. MOPC N° 258

MUNICIPALIDAD DE HOHENAU DEPARTAMENTO DE OBRAS		
PROYECTO	aula del primer ciclo de 7.20x7.20. TECHO TEJAS	06
Instalaciòn Elèctrica	escala 1 / 50	

INSTALACION ELECTRICA
ESQUEMA DE TABLERO Y DETALLE DE CARGA

ESQUEMA DEL TS 10
AL TABLERO GENERAL

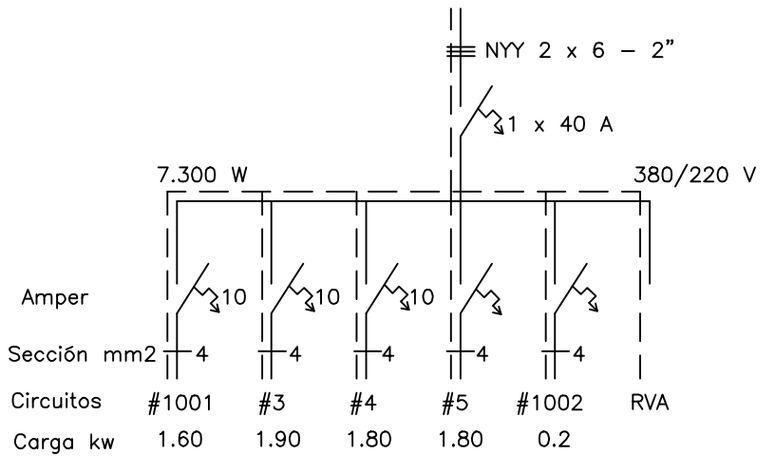

ESQUEMA DEL TC
AL TS 10

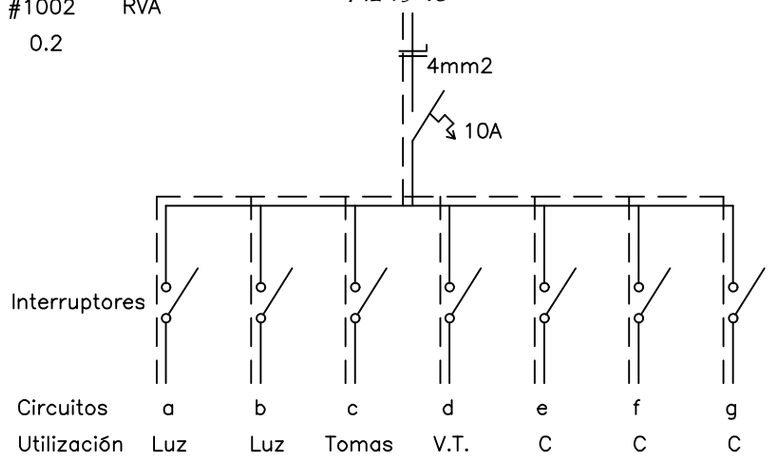

Observaciónes :

Los artefactos no acotados son de 2 x 40 W.
Los condutores no acotados son de 2 mm2.
Los fluorescentes deben tener capacitores.
Los TC son tableros de comando de luces y tomas.
Los TCV son tableros de comando de ventiladores.

Arq. Gloria M. Bordon de Christ
REG. PROF. MOPC N° 258

DETALLE DE CARGA DEL TS 10

Circuito	Fluorescentes		Tomas	V.T.	compu	Total General
	3x40	1x40	Watts	Watts	Watts	
#1001	6x150		3x100	4x100		1.600
#3					5x300 1x400	1.900
#4					6x300	1.800
#5					6x300	1.800
#1002		2x100				200
Total						7.300 W

MUNICIPALIDAD DE HOHENAU
DEPARTAMENTO DE OBRAS

PROYECTO	aula del primer ciclo de 7.20x7.20. TECHO TEJAS	07
Esquema elèctrico	sin escala	

Arq. Gloria M. Bordon de Christ
REG. PROF. MOPC N° 258

Viga Cumbrera de H° A° 0.20 x 0.45

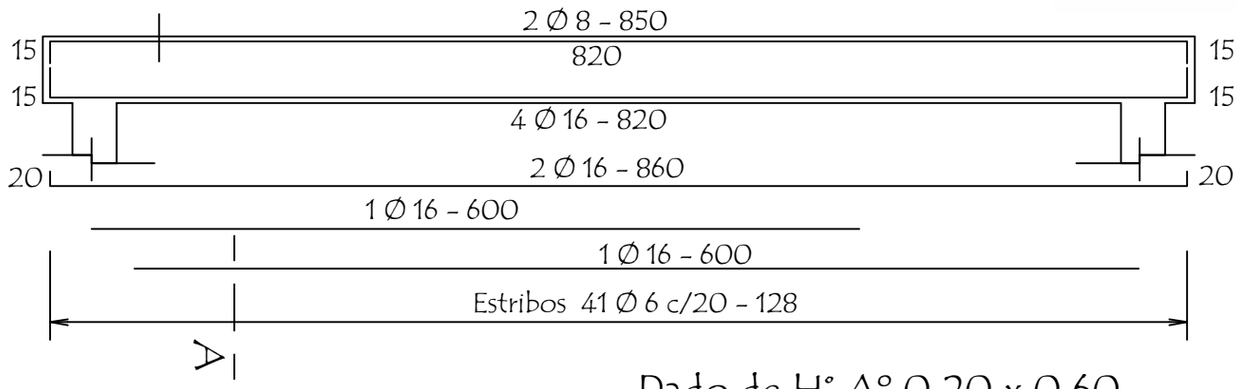

Dado de H° A° 0.20 x 0.60

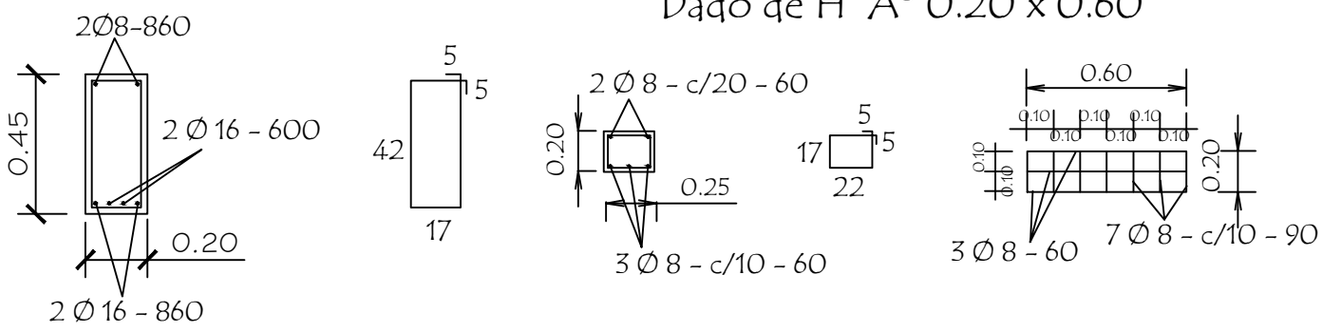

Viga galerìa de H° A° 0.20 x 0.25

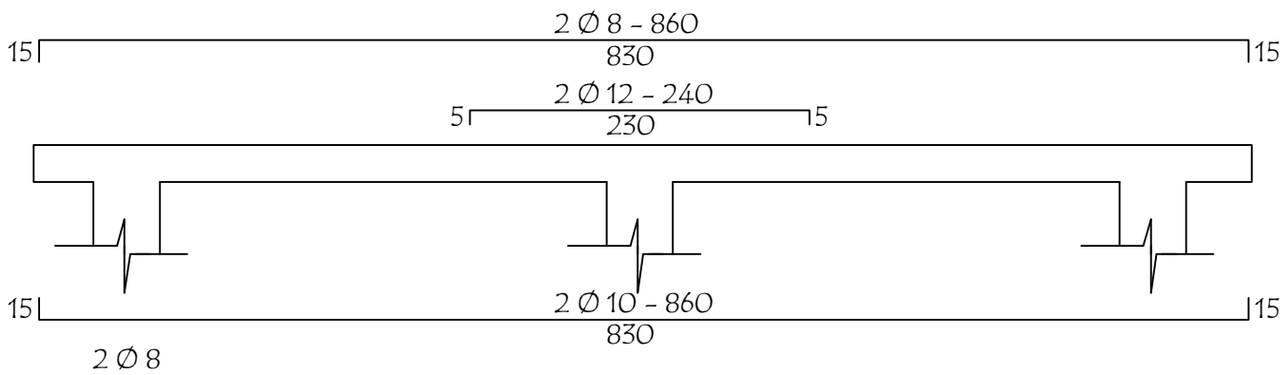

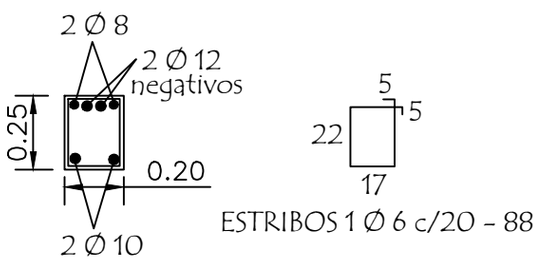

TIRANTE DE H°A° DE 2" x 6"

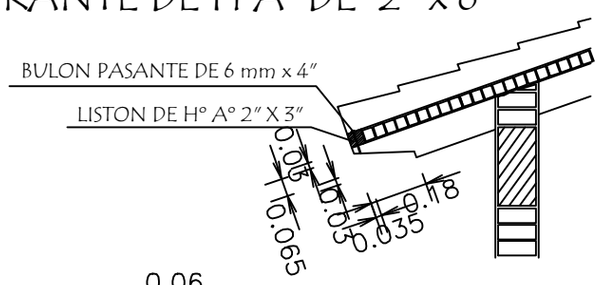

LOSA DE H° A° SOBRE PUERTA

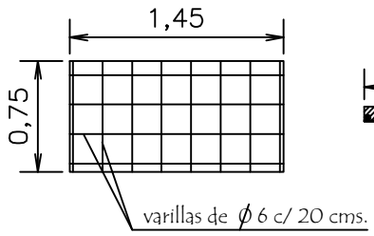

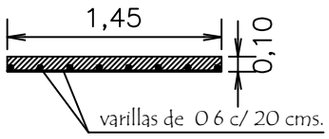

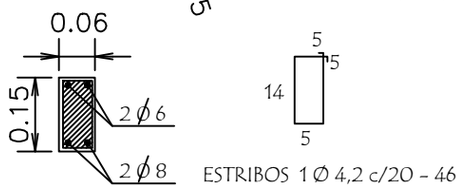

Nota :
En la viga de hormigon armado dejar brotes de arranque para futura contrucción

MUNICIPALIDAD DE HOHENAU DEPARTAMENTO DE OBRAS		
PROYECTO	aula del primer ciclo de 7.20x7.20. TECHO TEJAS	08
Detalles Varios	sin escala	

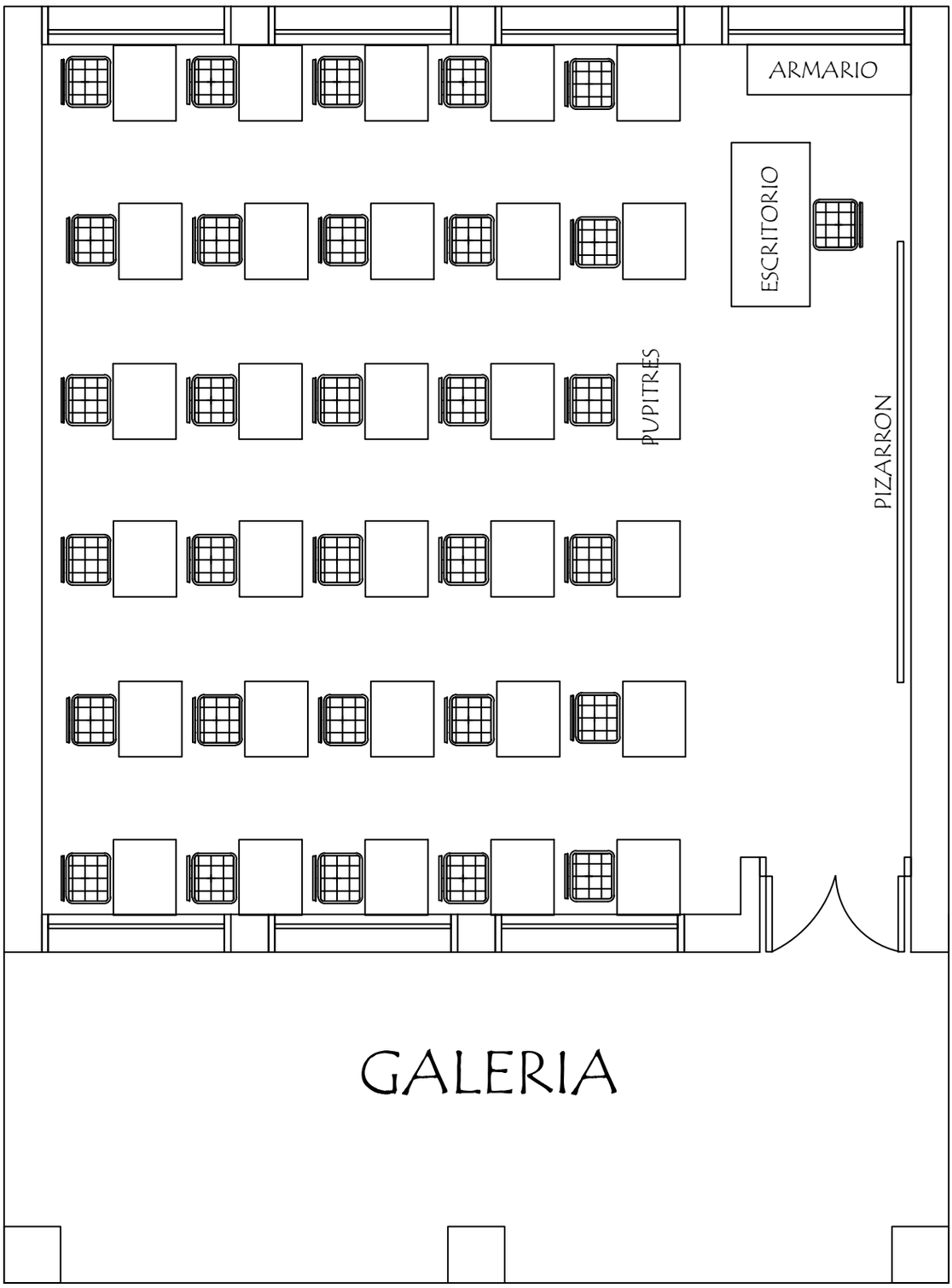

EQUIPAMIENTO PARA 1 AULA :

30 SILLAS PARA ALUMNOS
30 MESAS PUPITRES INDIVIDUAL
1 SILLA PARA PROFESOR
1 ESCRITORIO PARA PROFESOR
1 ARMARIO BAJO CON 2 PUERTAS ENCHAPADAS

Arq. Gloria M. Bordon de Christ
REG. PROF. MOPC N° 258

MUNICIPALIDAD DE HOHENAU DEPARTAMENTO DE OBRAS		
PROYECTO	aula del primer ciclo de 7.20x7.20. TECHO TEJAS	09
Planta Equipada	escala 1 / 50	

Detalle de Encadenados de H° A°

DETALLE DE ENCADENADO INFERIOR Y SUPERIOR DE 0.17 x 0.27 PARA MURO DE 0.30

Arq. Gloria M. Bordon de Christ
REG. PROF. MOPC N° 258

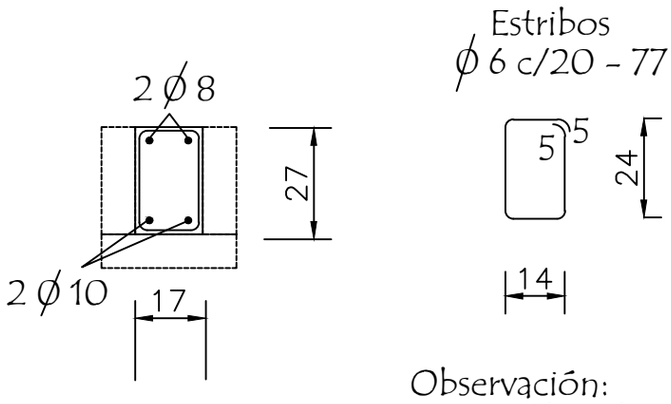

Observación:
Los encadenados superior y inferior seràn ubicados respecto al eje de la mamposteria de nivelaciòn y elevaciòn

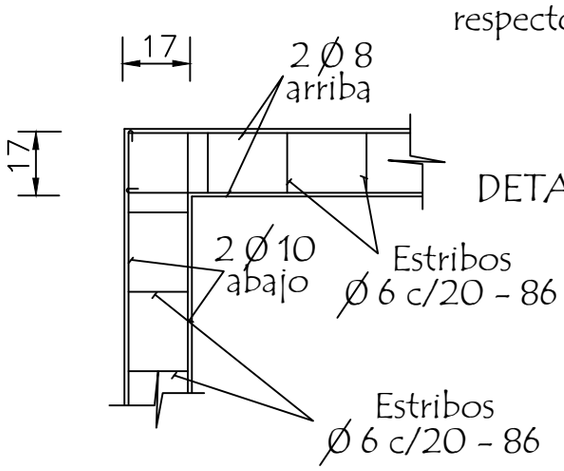

DETALLE DE ENCADENADO INFERIOR Y SUPERIOR DE 0.13 x 0.27 PARA MURO DE 0.15

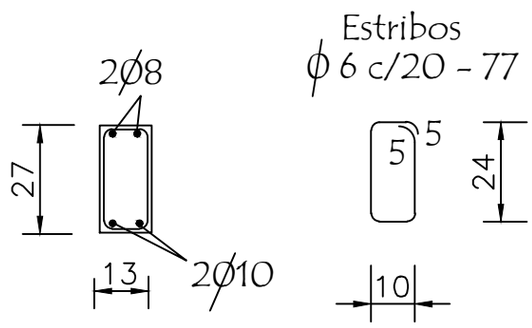

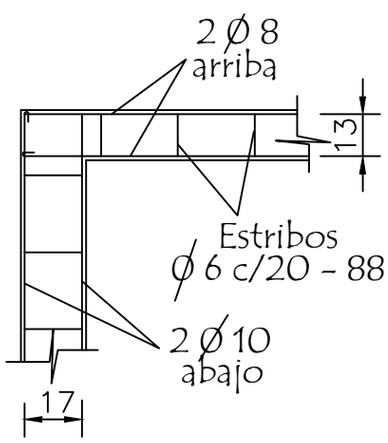

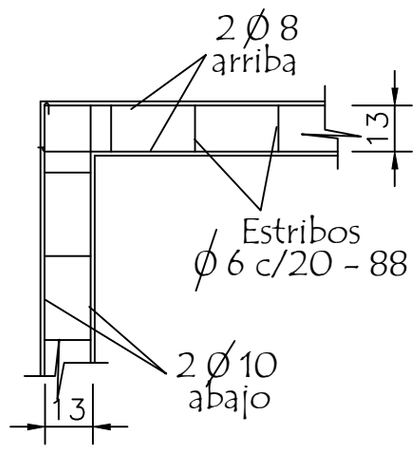

MUNICIPALIDAD DE HOHENAU DEPARTAMENTO DE OBRAS		
PROYECTO	aula del primer ciclo de 7.20x7.20. TECHO TEJAS	1
Detalle de Encadenados	sin escala	

Detalle de Capitel

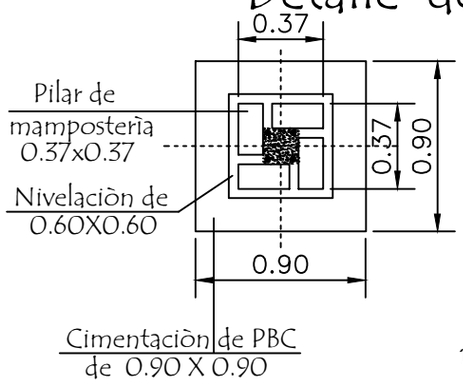

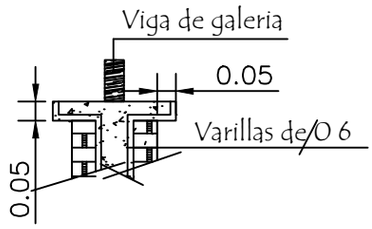

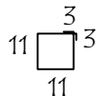

Est. 1 Ø 6 - c/ 25 cm

Arq. Gloria M. Bordon de Christ
REG. PROF. MOPC N° 258

Detalle (A)

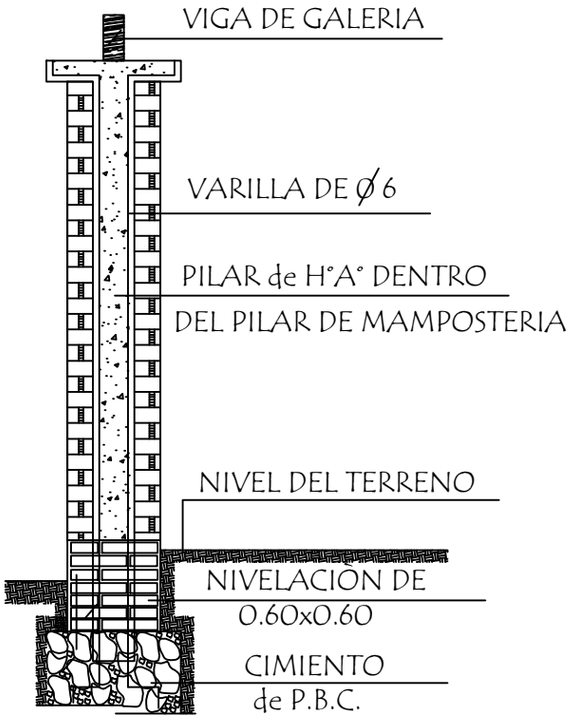

Corte Transversal

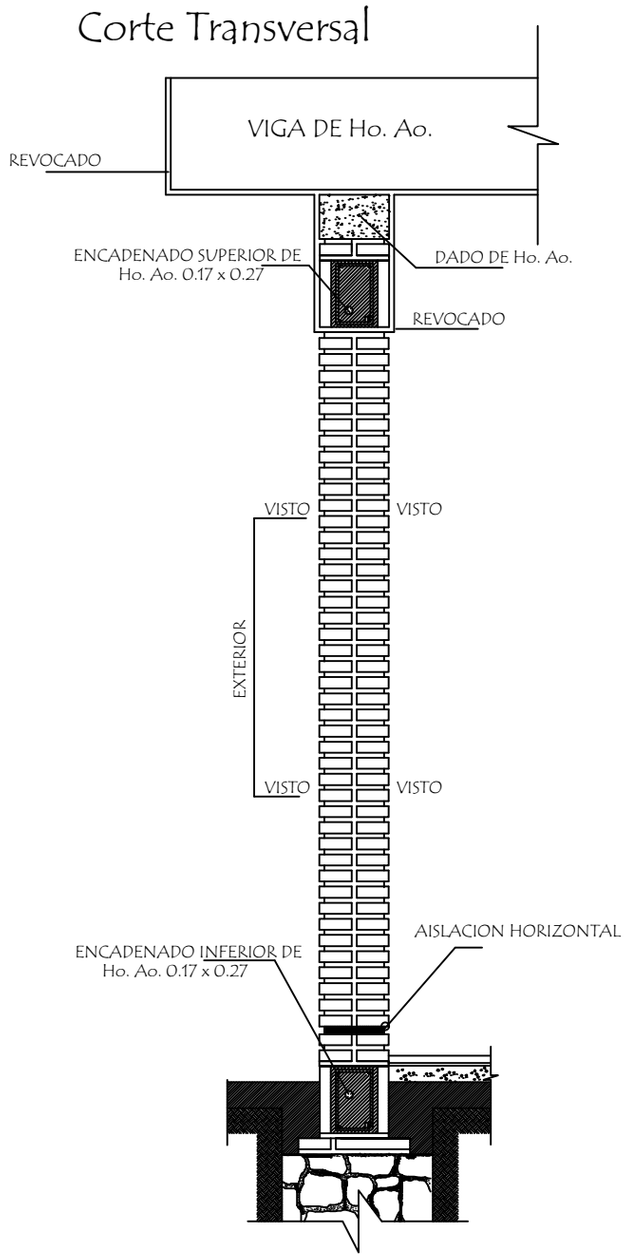

Observaciónes :

1.- EN LOS CASOS DE QUE EL AULA SEA CONSTRUIDA COMO ULTIMA DEL BLOQUE LA PARED EXTERIOR LLEVARA LOS LADRILLOS CON JUNTAS A LA VISTA HASTA LA ALTURA DE TECHO, LA VIGA Y EL DADO DE Ho. Ao. SERAN REVOCADOS.

2.- SI EL AULA A CONSTRUIR ES ANEXA LA PARED TRANSVERSAL SERA CON JUNTAS A LA VISTA A AMBOS LADOS HASTA EL ENCADENADO SUPERIOR Y REVOCADO HASTA EL TECHO, TAMBIEN LA VIGA Y EL DADO.

MUNICIPALIDAD DE HOHENAU DEPARTAMENTO DE OBRAS		
PROYECTO	aula del primer ciclo de 7.20x7.20. TECHO TEJAS	2
Detalle de Pilares y Dado de H° A°	sin escala	

Detalle de Ventana Balancin

ventana balancin tipo (b)

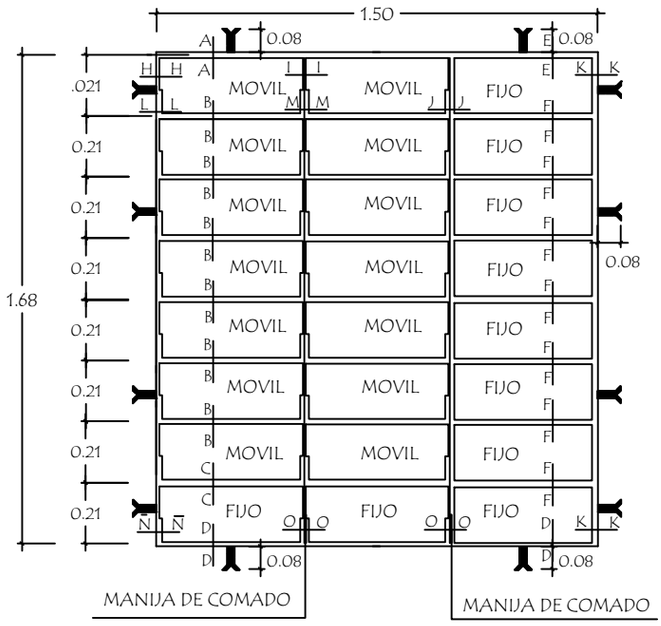

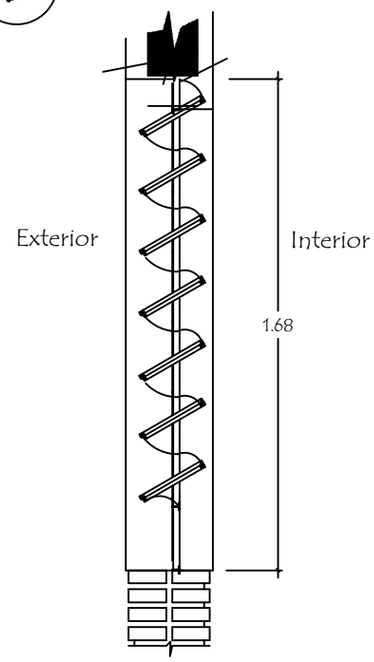

OBSERVACION :

NO DEBE TENER TERMINACIONES EN PUNTAS O CORTANTES

Detalle de corte de Cimentaciòn

Para paredes de 0,30

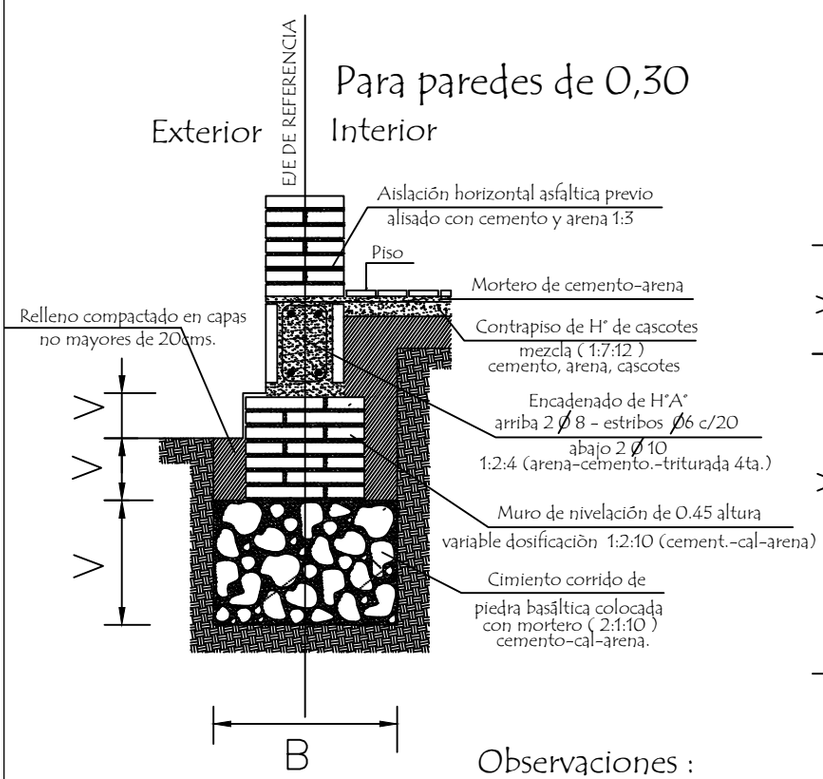

Para paredes de 0,15

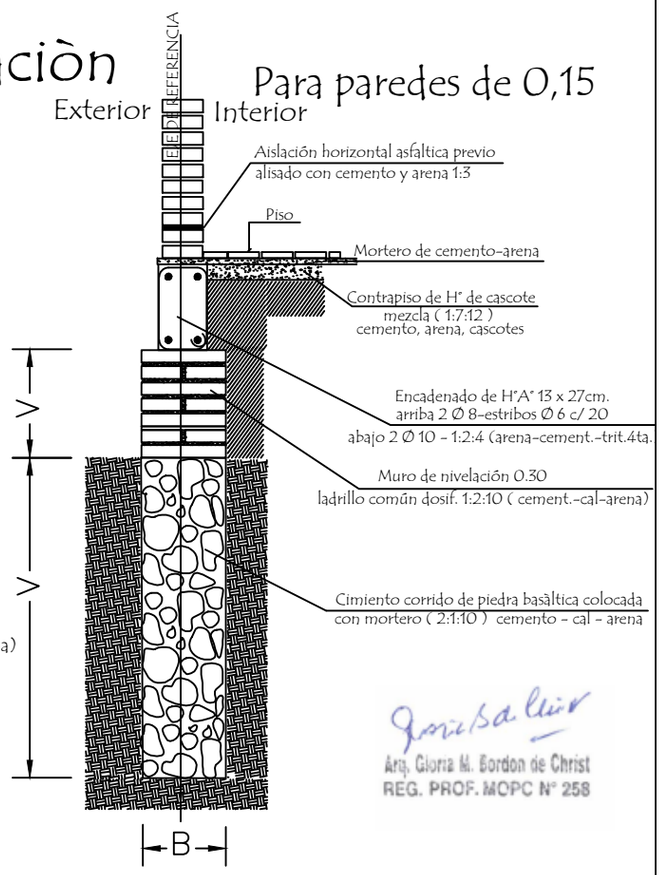

Arq. Gloria M. Bordon de Christ
REG. PROF. MOPC N° 258

Observaciones :

V = altura de nivelaciòn y cimiento variable

B = ancho de cimiento variable

MUNICIPALIDAD DE HOHENAU **DEPARTAMENTO DE OBRAS**		
PROYECTO	aula del primer ciclo de 7.20x7.20. TECHO TEJAS	3
Detalle de balancin y cimiento	sin escala	

Puerta Metàlica con 2 hojas - P 1

Corte Horizontal

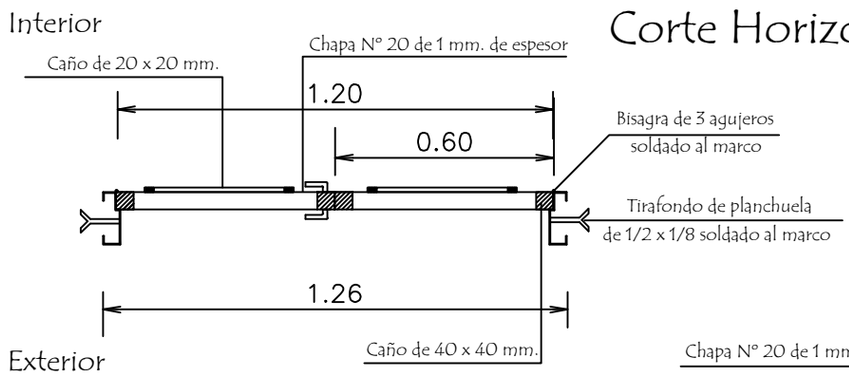

Detalle de Marco

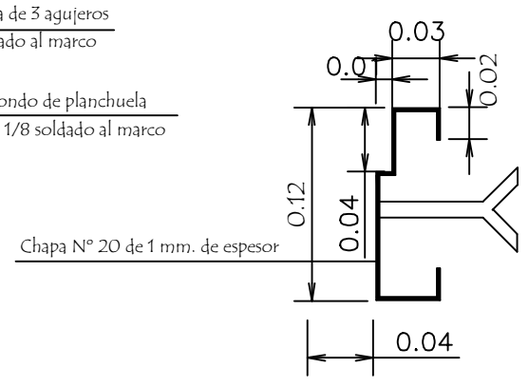

Hoja metàlica de 1,20 x 2,10

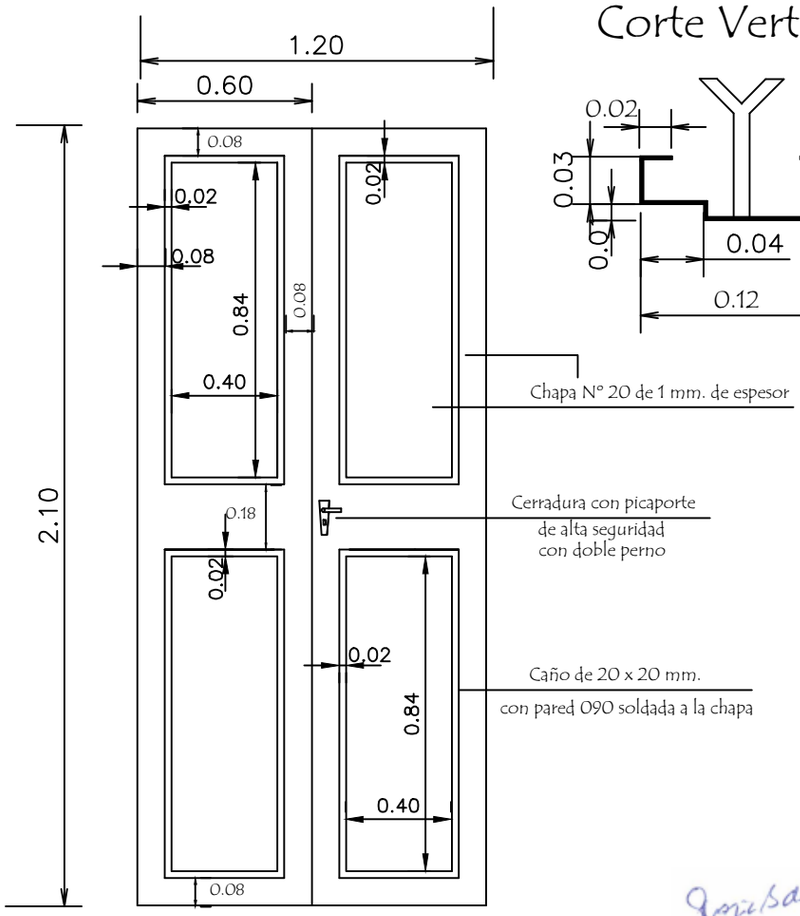

Corte Vertical

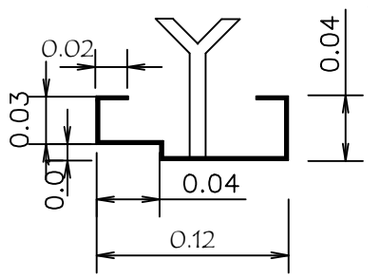

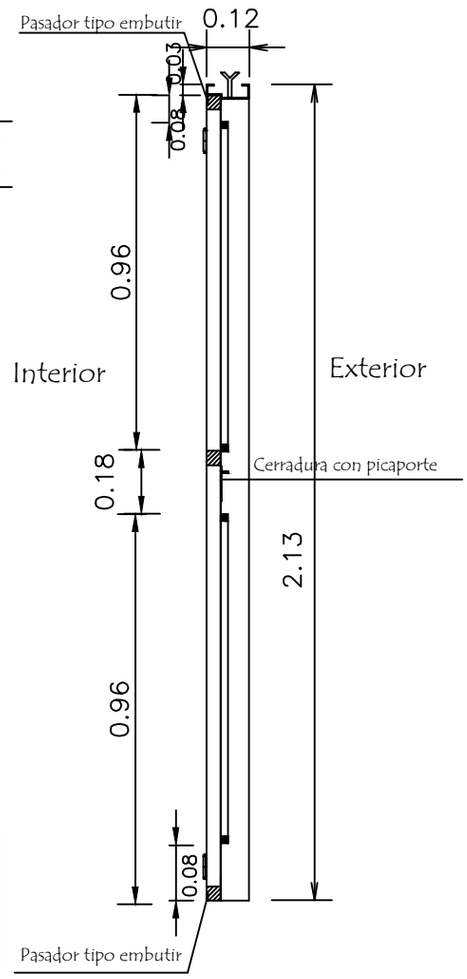

Vista Frontal

Arq. Gloria M. Bordon de Christ
REG. PROF. MOPC N° 258

OBSERVACION :

En todos los lugares donde se utilizaron soldadura y no tuvieron un relleno completo, compactos y prolijos debiendo resultar suabe al tacto, deberàn de utilizar masilla para chapa para posteriormente realizar una lijada completa y pintar 2 manos con pintura anticorrosiva antes de su colocaciòn y otras 2 con pintura sintètica opaca como terminaciòn .-

MUNICIPALIDAD DE HOHENAU DEPARTAMENTO DE OBRAS		
PROYECTO	aula del primer ciclo de 7.20x7.20. TECHO TEJAS	4
Detalle de Puerta Metàlica	sin escala	

Ubicaciòn de Pizarròn

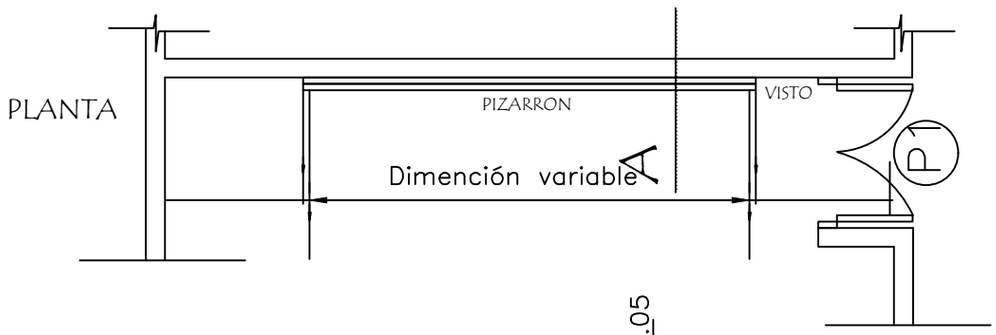

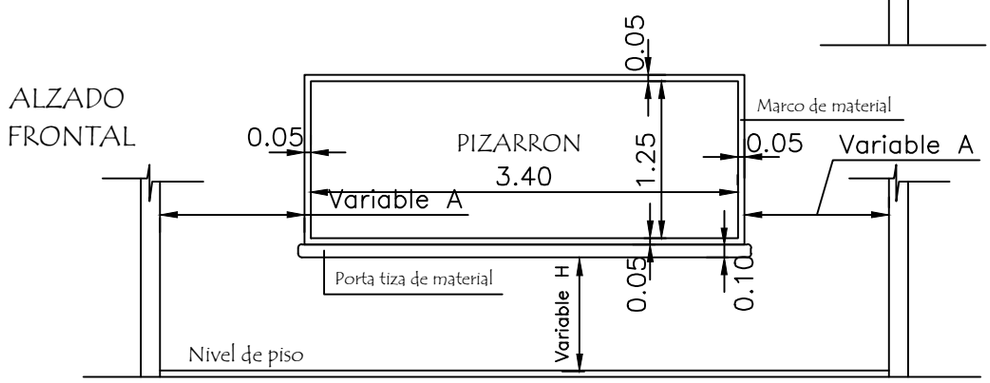

CORTE A

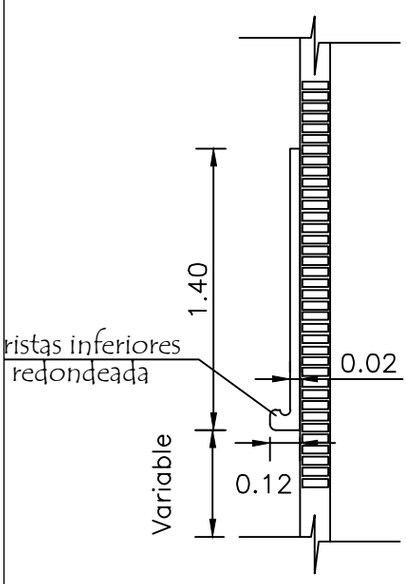

Arq. Gloria M. Bordon de Christ
REG. PROF. MOPC N° 258

CONSTRUCCION DE PIZARRON EMPOTRADO EN MURO

ESPECIFICACIONES TECNICAS

1- Sobre el muro de ladrillo marcar las dimenciones recomendadas preparar el marco de material y porta tiza con ladrillos empotrados, revocados posteriormente con mortero, cemento-arena (1:3), dandole revoque con mortero cemento-arena (1:3), y aplicación de tres manos de enduido plàstico, con textura de ter- una terminación redondeada en las aristas interiores.-

2- En la zona de pizarrón propiamente, aplicar una azotada con hidrófugo(ceresita), posteriormente minación luego de la cantidad de alizado necesarios.

3- Aplicar sellador o fijador plástico, posteriormente aplicar tres manos de pintura sintética para pizarrón color verde pizarra, en el marco y portatiza luego del mismo proseso pintura sitéticas color gris.

OBSERVACIONES :

ALTURA A RESPETAR PARA LA UBICACION DEL PIZARRON

1- Para escuela		2- Para colegio	
A	1.15 mts.	A	1.70 mts.
H	0.70 mts.	H	0.80 mts.

MUNICIPALIDAD DE HOHENAU

DEPARTAMENTO DE OBRAS

PROYECTO	aula del primer ciclo de 7.20x7.20. TECHO TEJAS	5
	Detalle de Pizarròn — sin escala	

Planchuela de Sujeciòn de Ventilador a Tirante de H° A°

Ubicaciòn de ventilador

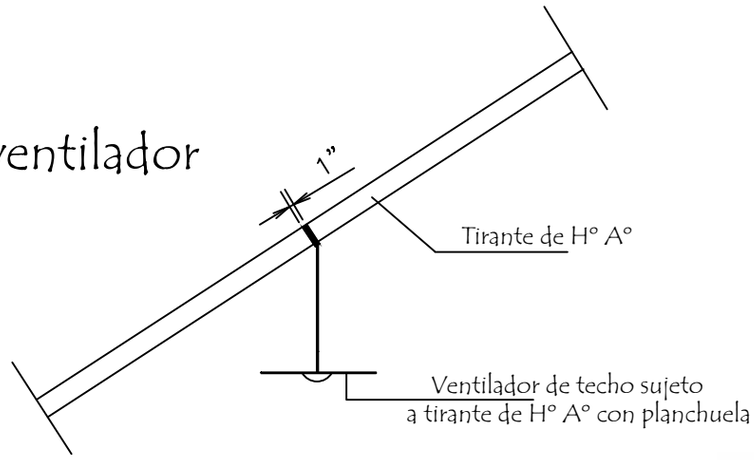

Arq. Gloria M. Bordon de Christ
REG. PROF. MOPC N° 258

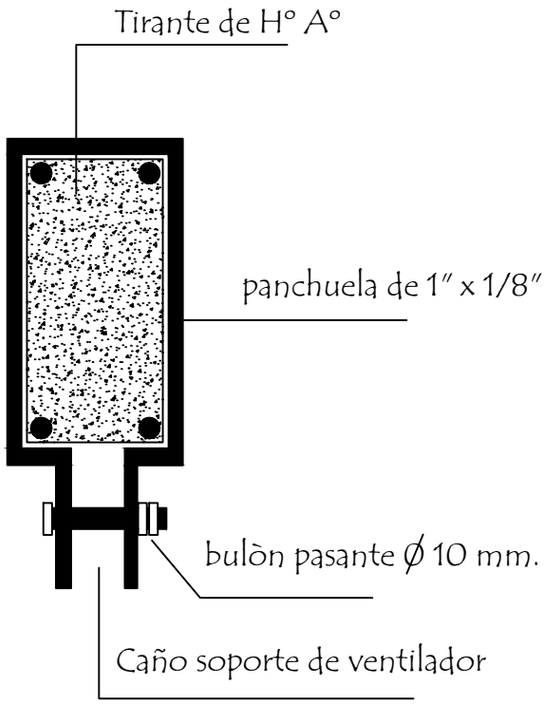

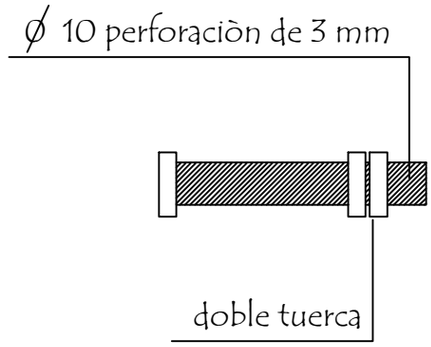

Detalle de bulòn

Detalle de planchuela

MUNICIPALIDAD DE HOHENAU DEPARTAMENTO DE OBRAS		
PROYECTO	aula del primer ciclo de 7.20x7.20. TECHO TEJAS	6
Detalle de Planchuela para Ventilador	sin escala	

Detalle de Juntas de Aberturas Metàlicas

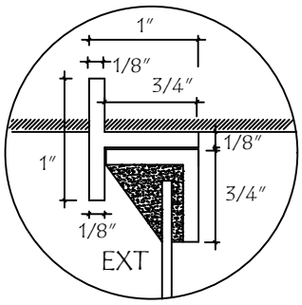

A-A

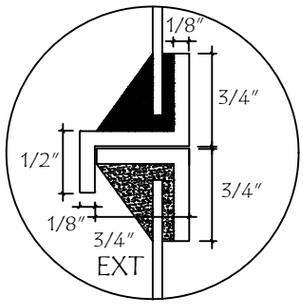

B-B

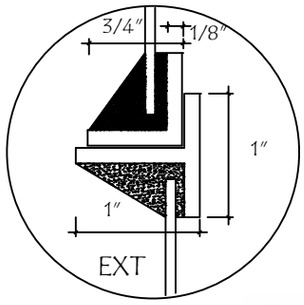

C-C

Arq. Gloria M. Bordon de Christ
REG. PROF. MOPC N° 258

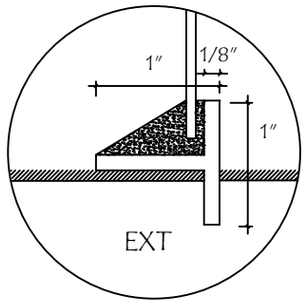

D-D

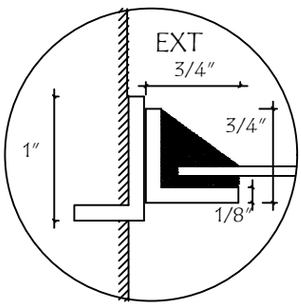

H-H

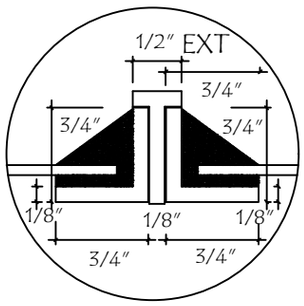

I-I

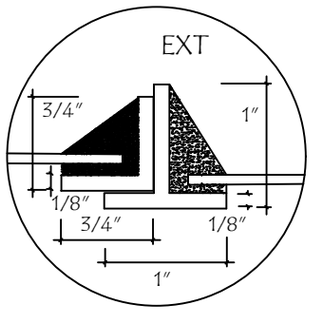

J-J

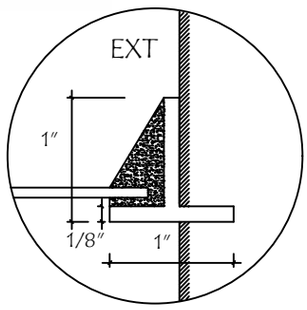

K-K

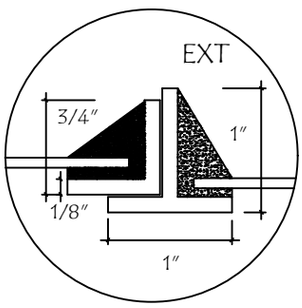

N-N

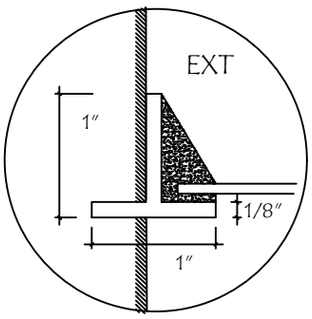

Ñ-Ñ

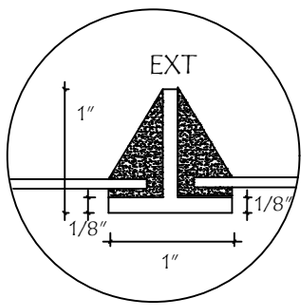

O-O

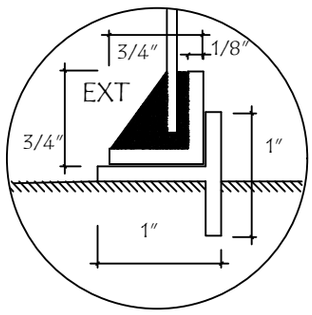

P-P

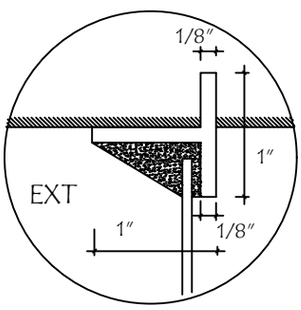

E-E

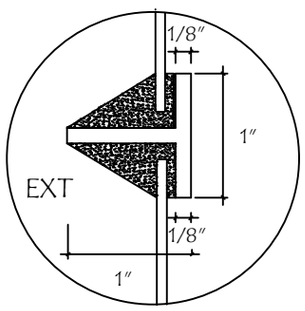

F-F

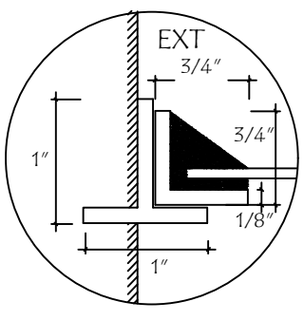

L-L

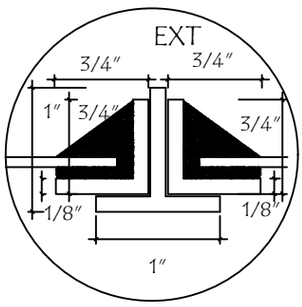

M-M

MUNICIPALIDAD DE HOHENAU **DEPARTAMENTO DE OBRAS**		
PROYECTO	aula del primer ciclo de 7.20x7.20. TECHO TEJAS	7
Detalle de Juntas de balancín	sin escala	

Detalle de Ventana Balancin

ventana balancin tipo (b)

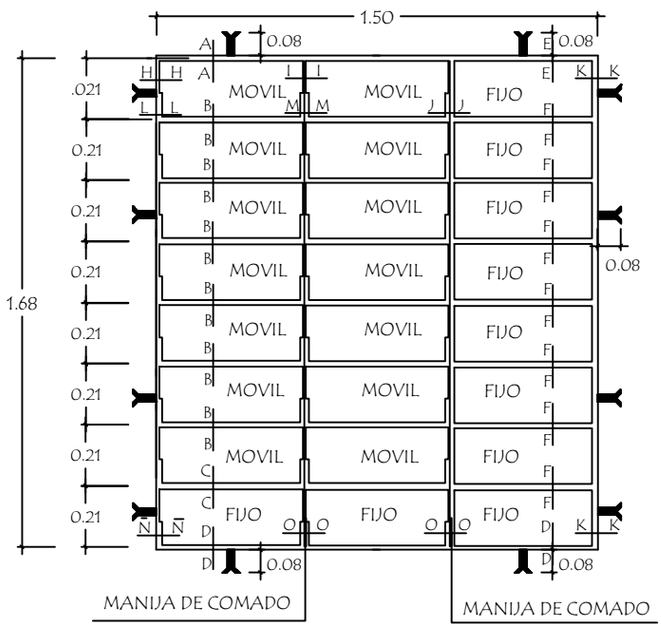

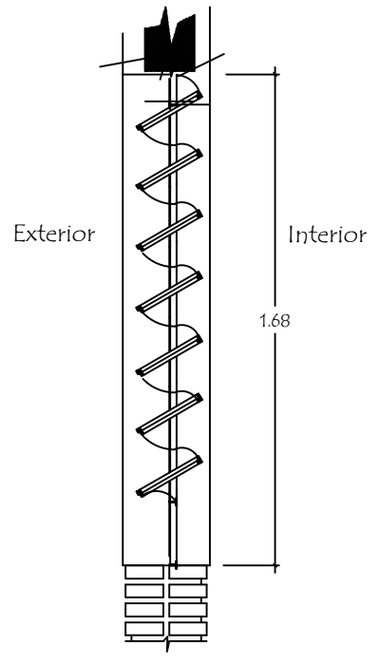

OBSERVACION :

NO DEBE TENER TERMINACIONES EN PUNTAS O CORTANTES

Arq. Gloria M. Bordon de Christ
REG. PROF. MOPC N° 258

MUNICIPALIDAD DE HOHENAU DEPARTAMENTO DE OBRAS		
PROYECTO	aula del primer ciclo de 7.20x7.20. TECHO TEJAS	8
Detalle de balancin	sin escala	

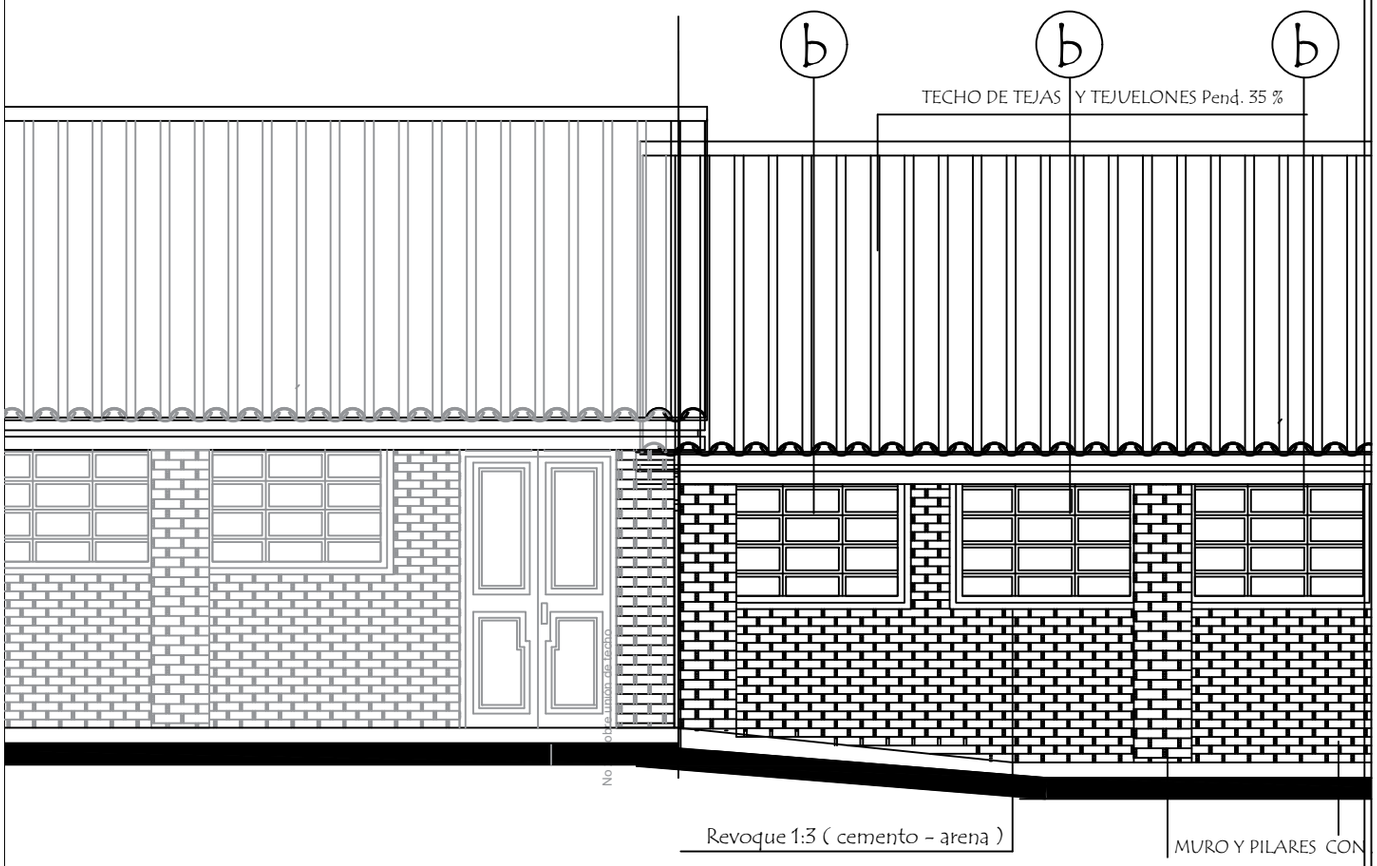

Arq. Gloria M. Bordon de Christ
REG. PROF. MOPC N° 258

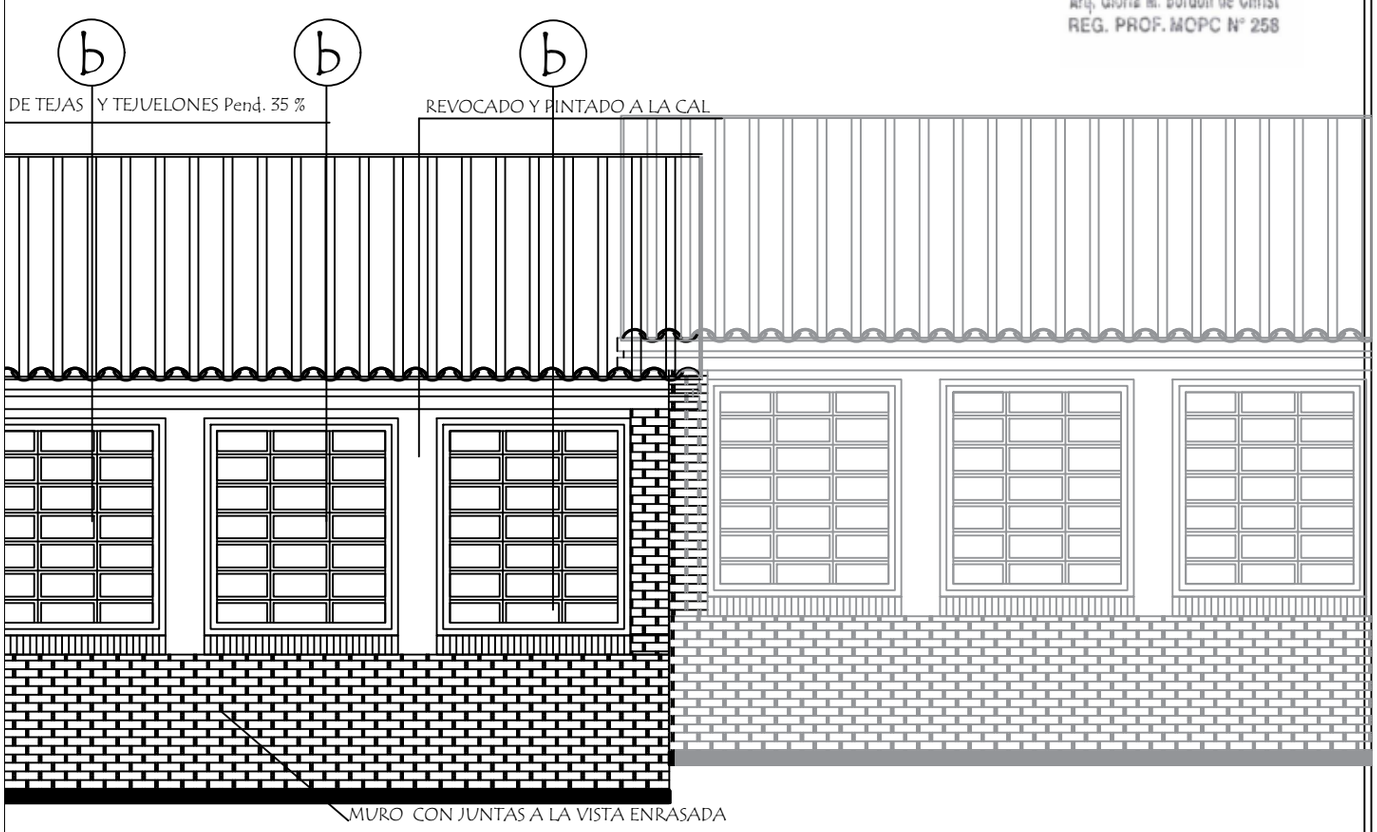

MUNICIPALIDAD DE HOHENAU

DEPARTAMENTO DE OBRAS

PROYECTO	aula del primer ciclo de 7.20x7.20. TECHO TEJAS	10
	Fachada Frontal y Posterior escala 1 / 50	