Misión: Garantizar a todas las personas una educación de calidad como bien público y derecho humano a lo largo de la vida.

PROGRAMA DE TRANSFERENCIA Y DOTACIÓN DE TEXTOS A ESTUDIANTES Y DE GUIAS DIDACTICAS A DOCENTES DE LA EDUCACIÓN MEDIA DE INSTITUCIONES DE GESTION OFICIAL Y PRIVADA SUBVENCIONADA DEL PARAGUAY

LICITACIÓN PUBLICA NACIONAL N° 04/2018
"DOTACIÓN DE BIBLIOTECAS INSTITUCIONALES PARA LA EDUCACIÓN MEDIA" – AD REFERENDUM – ID N° 349.391.

ADENDA N° 3

SE MODIFICARÓN EN EL SICP
Las siguientes fechas:
Fecha y hora límite de consultas.
Fecha y hora tope de presentación de Ofertas.
Fecha y hora de Apertura Ofertas.

La Lista de Precios del Lote N° 7 – MATERIALES - ESTANTES.

SECCIÓN III. SUMINISTROS REQUERIDOS

1. **ESPECIFICACIONES TÉCNICAS**
   DOTACIÓN DE BIBLIOTECAS INSTITUCIONALES

4. Especificaciones técnico-pedagógicas de los materiales educativos

4.3. Materiales de apoyo didácticos para la comunidad educativa de la institución

d) Estantes:

- Enchapada en madera terciada de cedro de 4mm. en ambas caras con "Tripas o Nucleos", con un grosor mínimo de 2,5 cm.
- Posee en su interior compartimientos funcionales para colocar los materiales didácticos.
- Alto entre 1,80 mts. y 2 mts., ancho entre 0,90 mt. y 1,20 mts.
- Profundidad de 0,40 cm.
- Posee una longitud entre 35 cm a 40 cm entre los compartimientos.
- No deberá llevar pintura
- Acabado y/o terminación: Semi lustre.

Carolina Gamarra Herrera
Coordinadora
Coordinación de Adquisiciones y Contrataciones
UEPP/UOC/MEC

MINISTERIO DE EDUCACIÓN Y CULTURA
Coordinación de Contrataciones
UCP - MEC - BID
Asunción - Paraguay

Unidad Ejecutora de Programas y Proyectos
Gral. Díaz c/ Hernandarias - Edificio Natura
Tel: (595.21) 452380/2 – Asunción - Paraguay
uepp@mec.gov.py

Misión: Garantizar a todas las personas una educación de calidad como bien público y derecho humano a lo largo de la vida.

4. Planos o Diseños

PLANO DEL ITEM N° 7 - ESTANTE

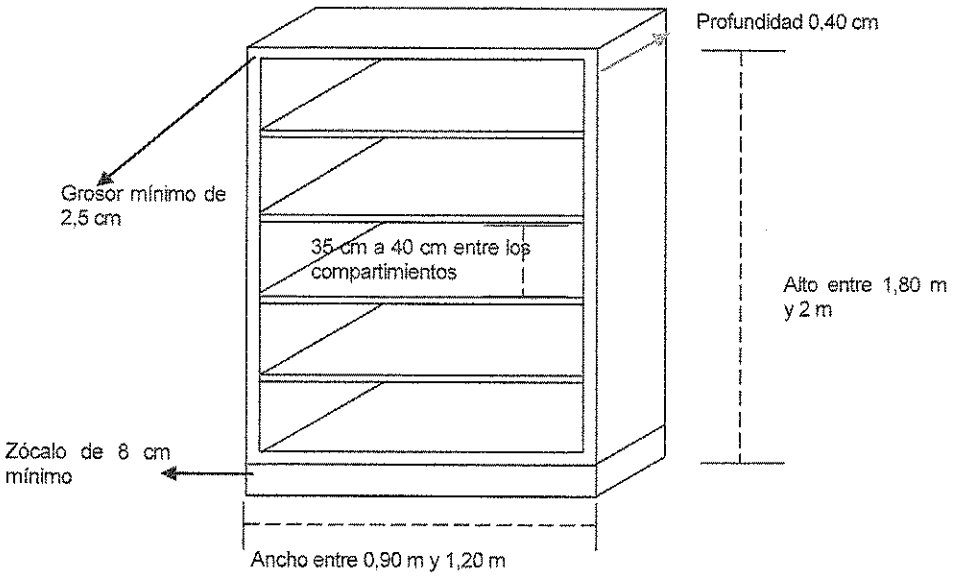

TODAS LAS DEMÁS CONDICIONES ESTABLECIDAS EN EL PLIEGO DE BASES Y CONDICIONES PERMANECEN INVARIABLES E INALTERABLES.

MINISTERIO DE EDUCACION Y CULTURA - Coordinación de Contrataciones - UCP - MEC - BID - Asunción - Paraguay

C.P. Carolina Gamarra
Coordinadora
Coordinación de Adquisiciones y Contrataciones

Asunción, 26 de junio de 2018

Unidad Ejecutora de Programas y Proyectos
Gral. Díaz c/ Hernandarias - Edificio Natura
Tel: (595.21) 452380/2 – Asunción - Paraguay
uepp@mec.gov.py