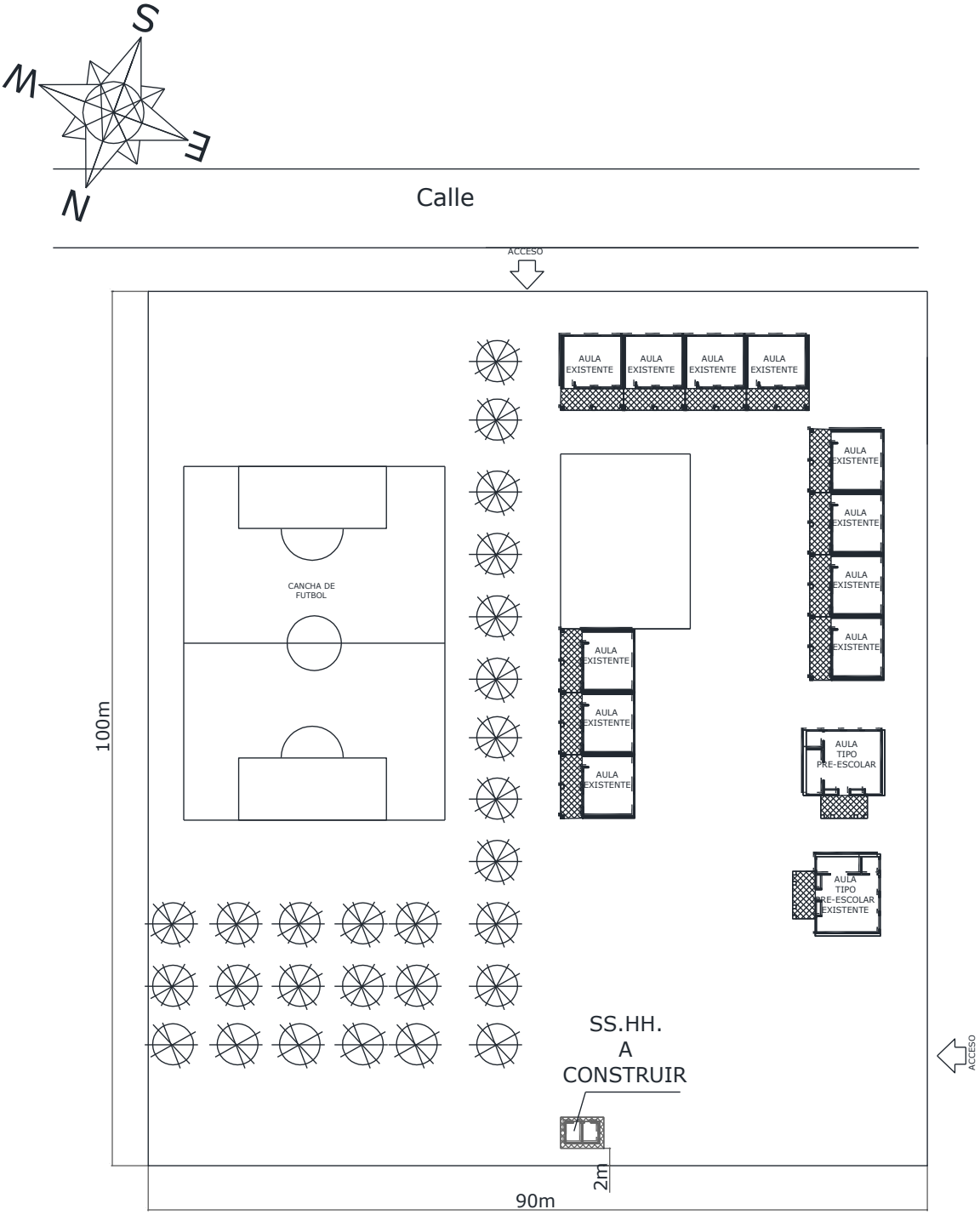

ESCUELA FULGENCIO YEGROS
MACROLOCALIZACIÓN

MUNICIPALIDAD DE SAN RAFAEL DEL PARANA

PROYECTO: CONSTRUCCION DE SS HH CON TECHO DE TEJA
INSTITUCION: ESCUELA BASICA NRO 3270 FULGENCIO YEGROS
DIRECCION: SAN RAFAEL DEL PARANA – KM 12

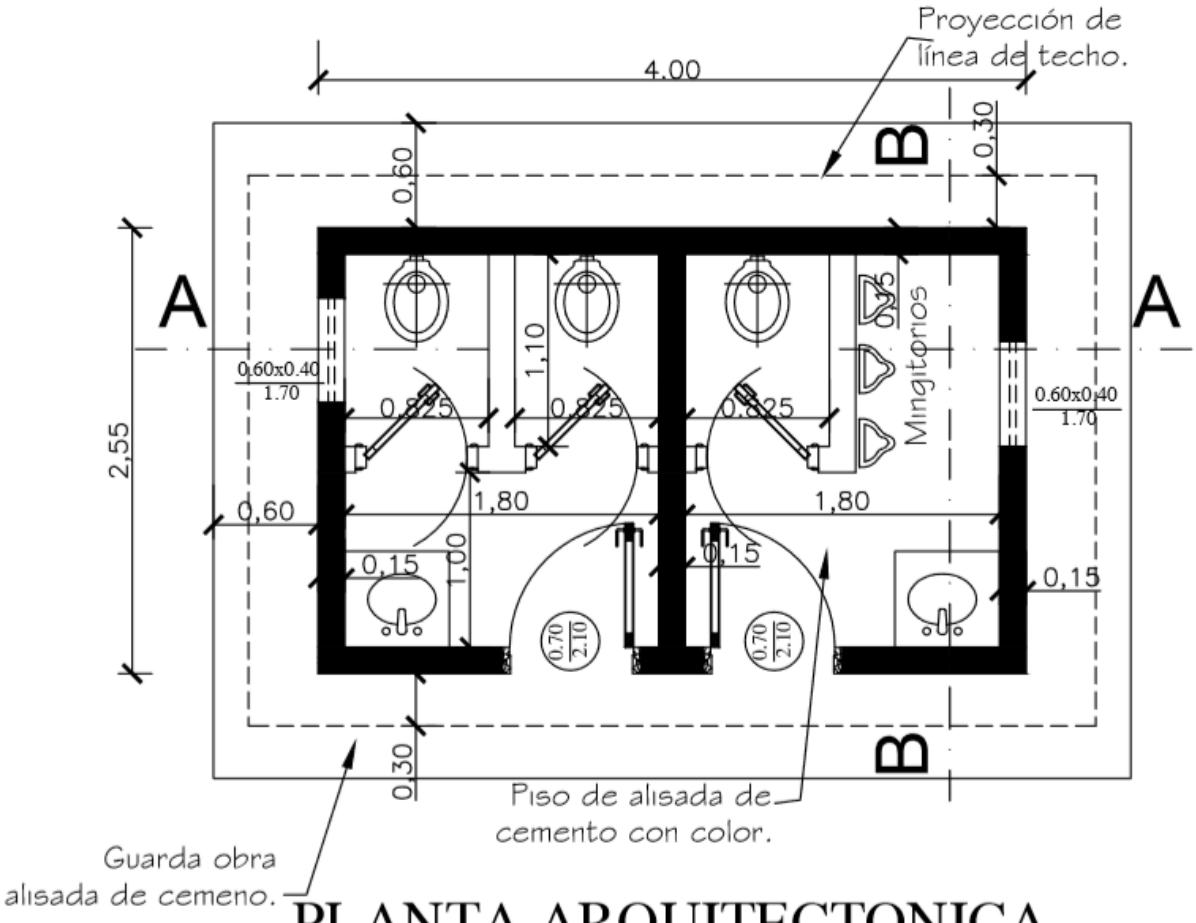

PLANTA ARQUITECTONICA

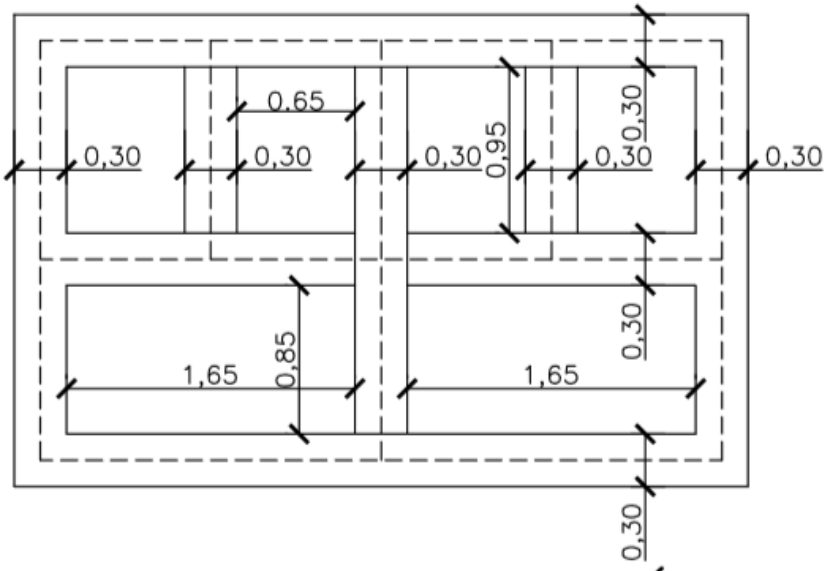

PLANTA DE FUNDACIÓN

PROYECTO: CONSTRUCCION DE SS HH CON TECHO DE TEJA
INSTITUCION: ESCUELA BASICA NRO 3270 FULGENCIO YEGROS
DIRECCION: SAN RAFAEL DEL PARANA – KM 12

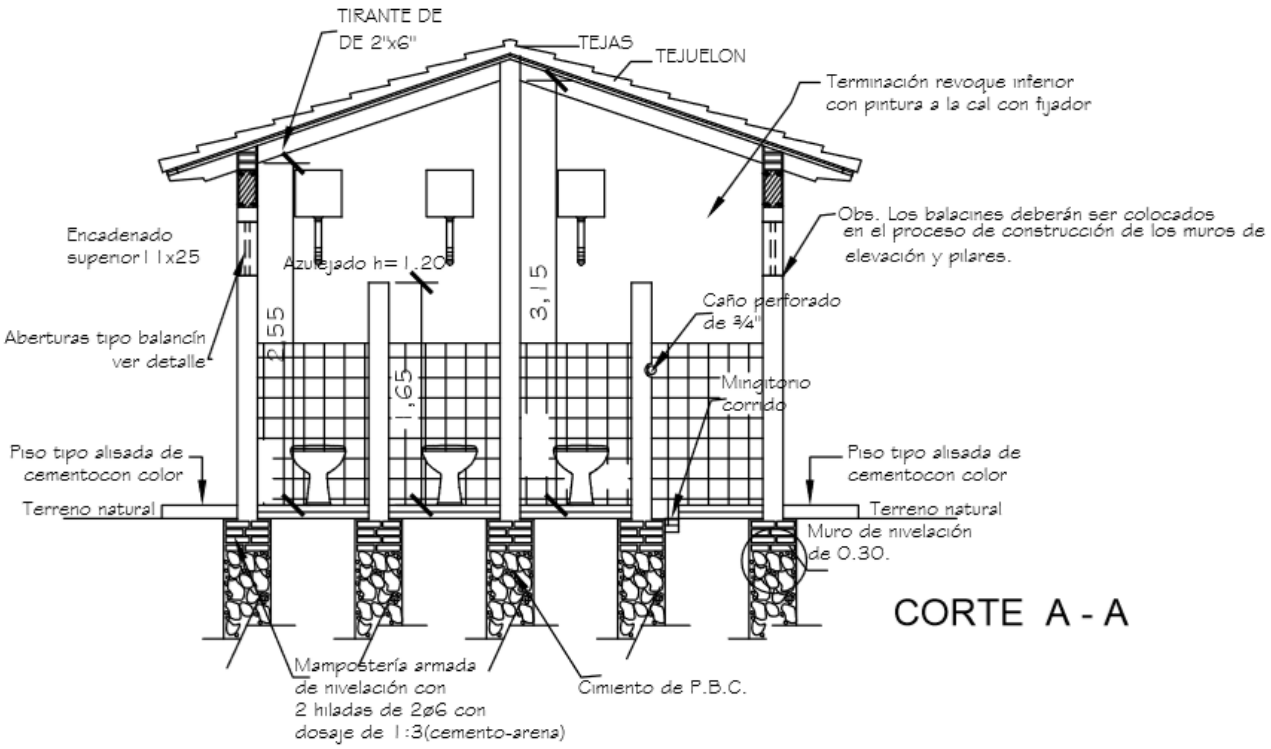

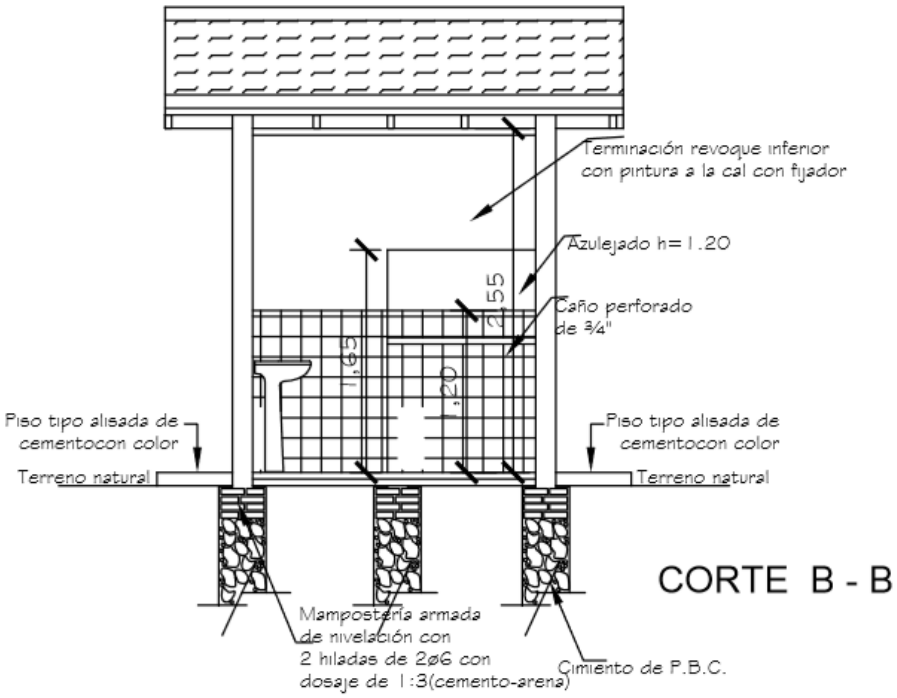

PROYECTO: CONSTRUCCION DE SS HH CON TECHO DE TEJA
INSTITUCION: ESCUELA BASICA NRO 3270 FULGENCIO YEGROS
DIRECCION: SAN RAFAEL DEL PARANA – KM 12

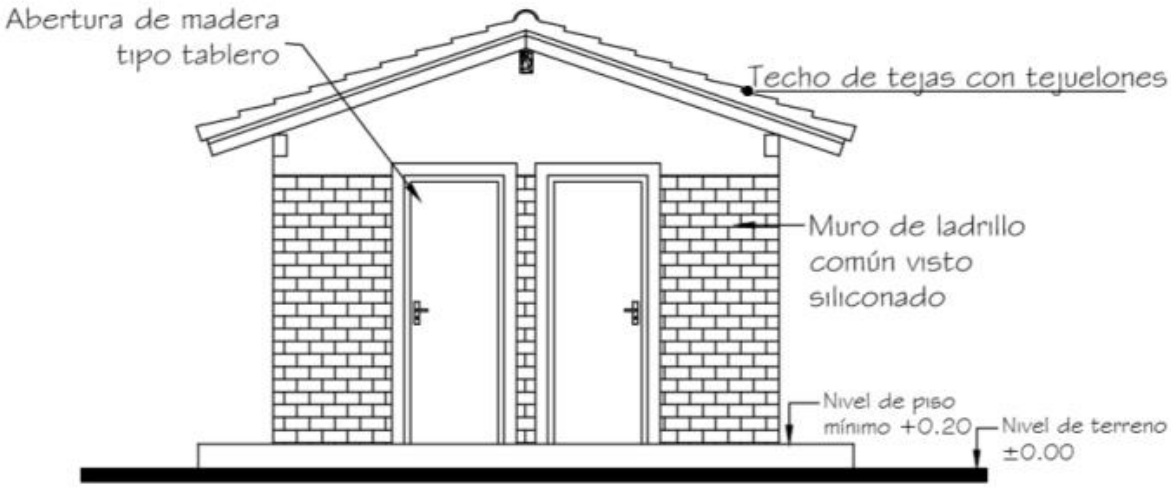

PROYECTO: CONSTRUCCION DE SS HH CON TECHO DE TEJA
INSTITUCION: ESCUELA BASICA NRO 3270 FULGENCIO YEGROS
DIRECCION: SAN RAFAEL DEL PARANA – KM 12

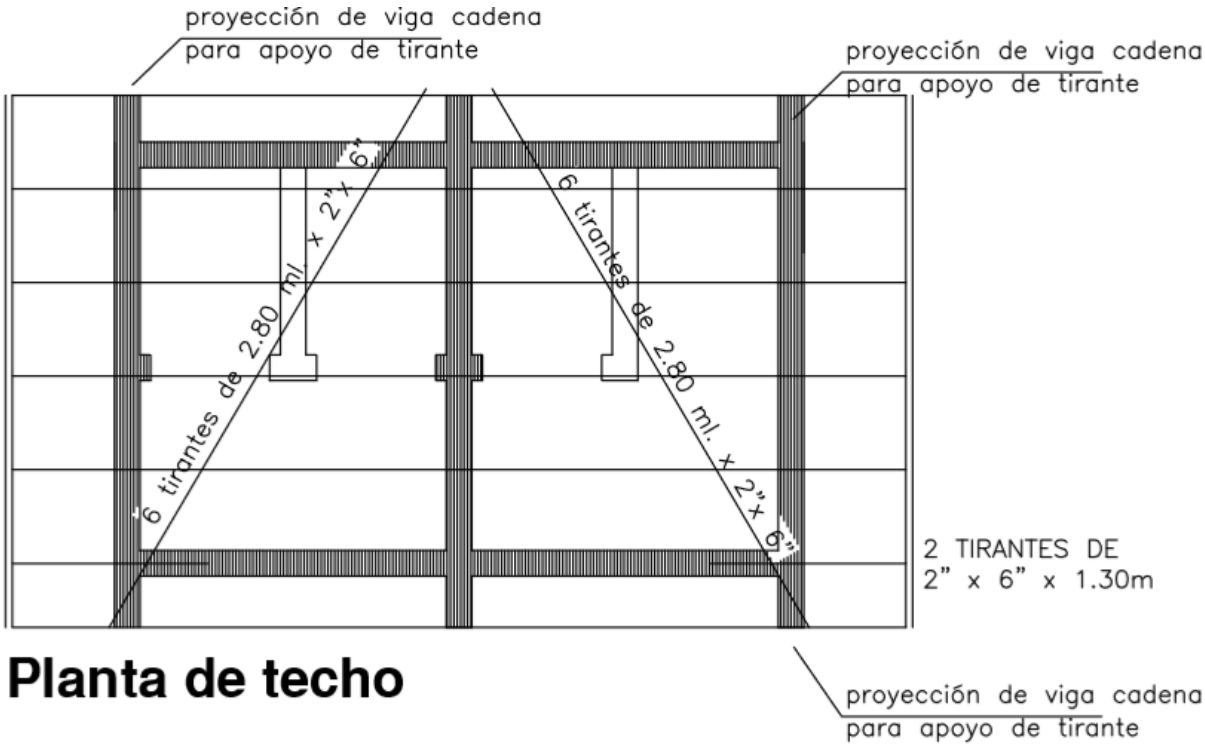

Planta de techo

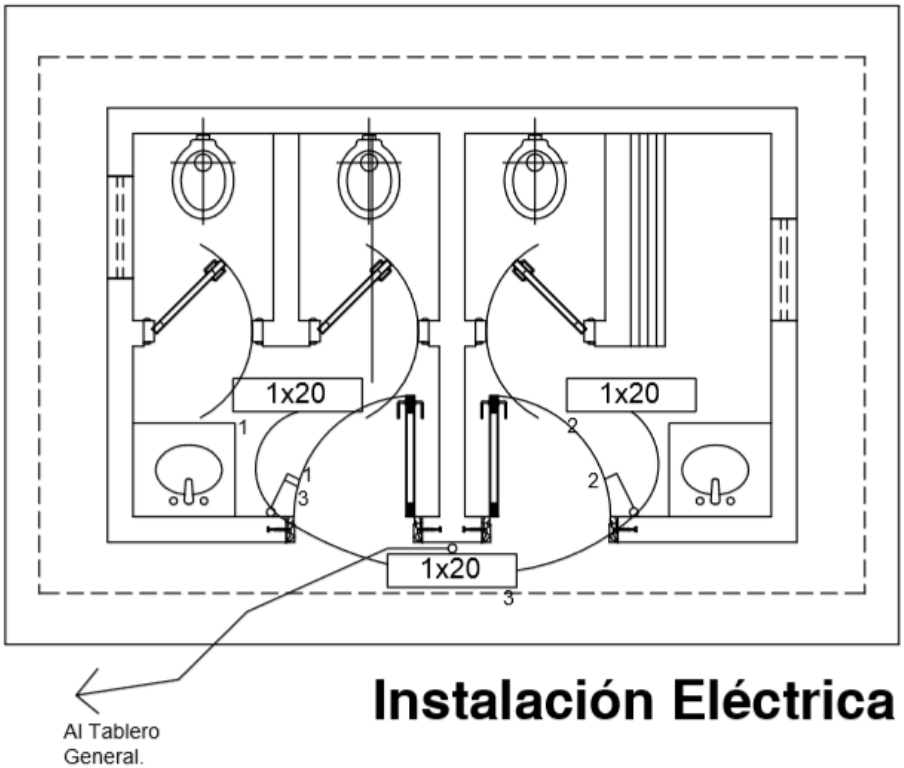

Instalación Eléctrica

PROYECTO: CONSTRUCCION DE SS HH CON TECHO DE TEJA
INSTITUCION: ESCUELA BASICA NRO 3270 FULGENCIO YEGROS
DIRECCION: SAN RAFAEL DEL PARANA – KM 12

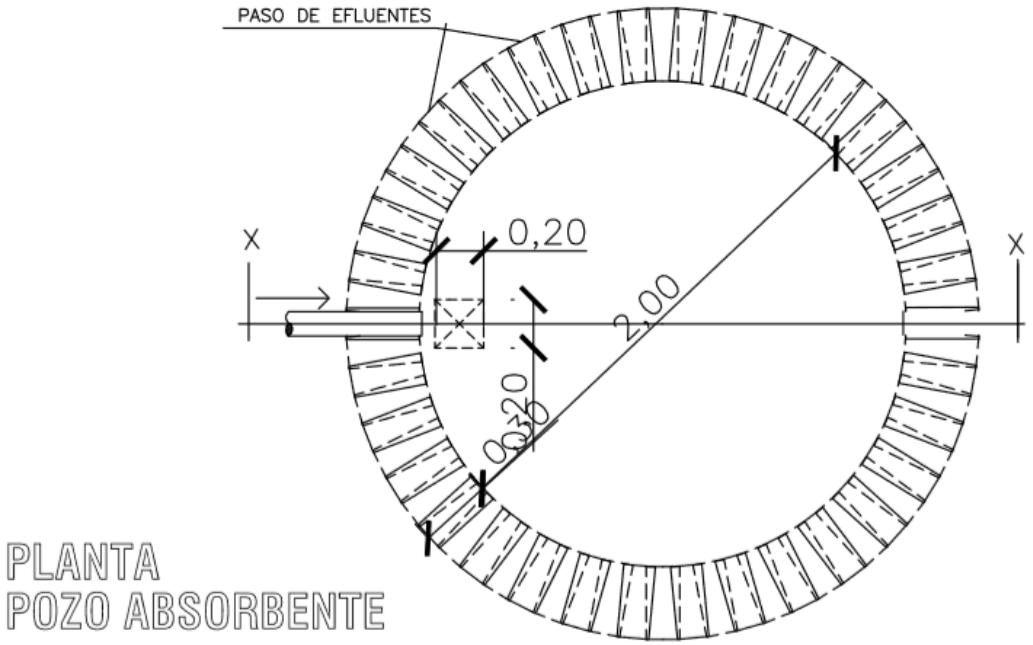

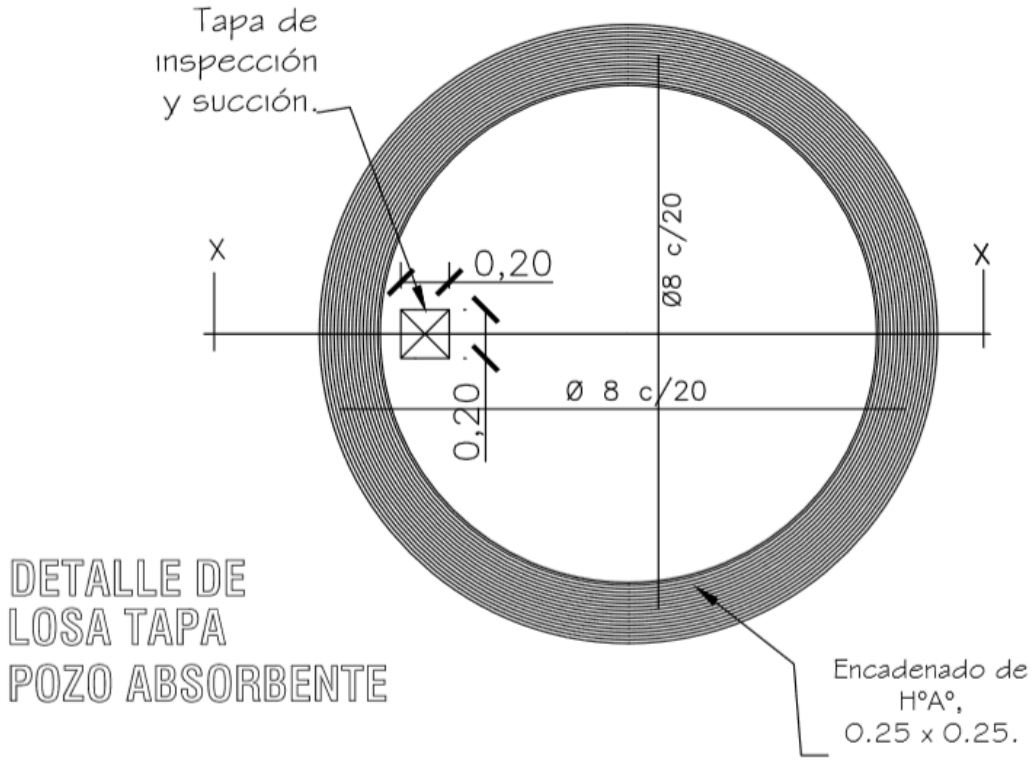

PROYECTO: CONSTRUCCION DE SS HH CON TECHO DE TEJA
INSTITUCION: ESCUELA BASICA NRO 3270 FULGENCIO YEGROS
DIRECCION: SAN RAFAEL DEL PARANA – KM 12

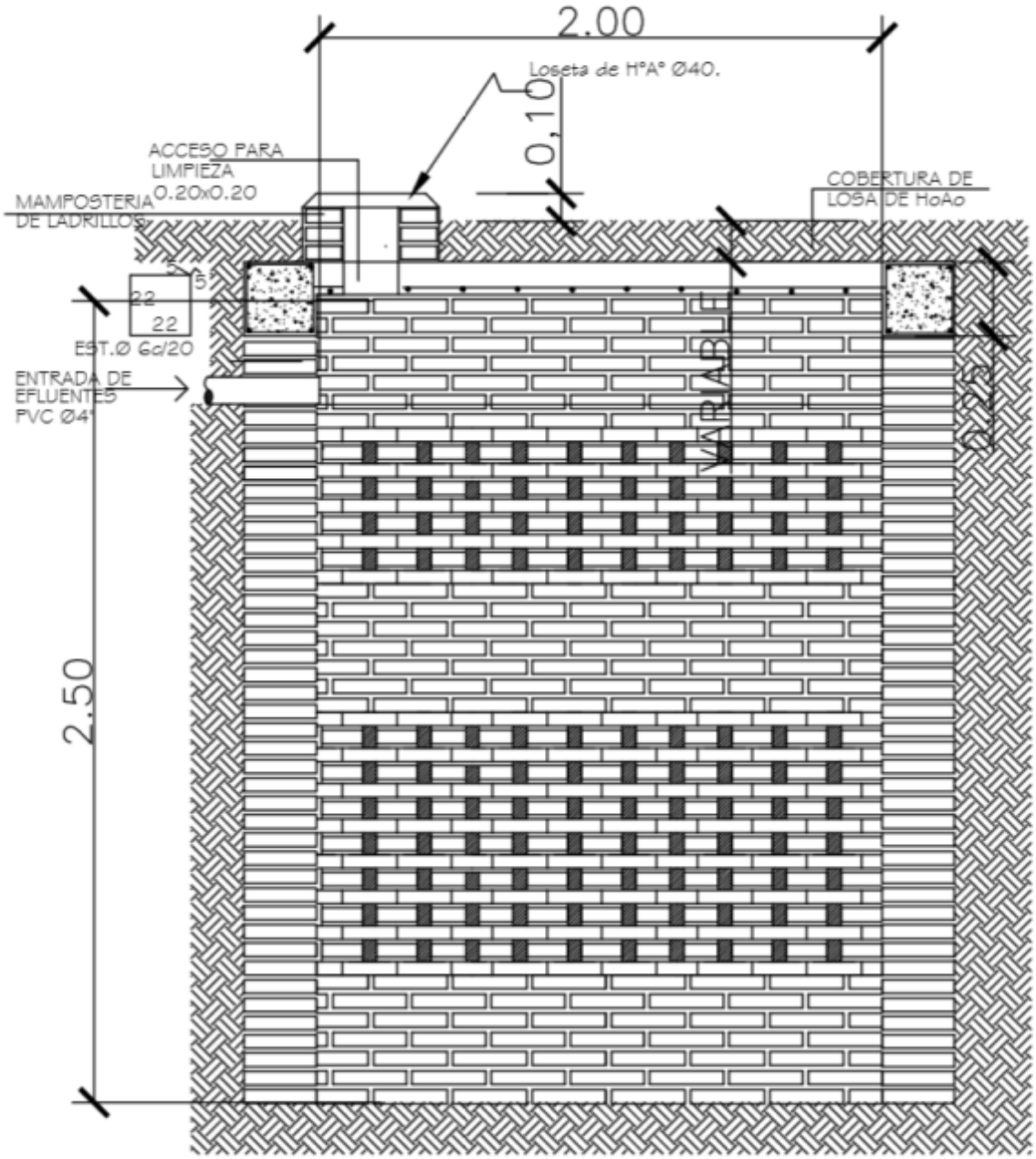

POZO ABSORBENTE CORTE X-X

PROYECTO: CONSTRUCCION DE SS HH CON TECHO DE TEJA
INSTITUCION: ESCUELA BASICA NRO 3270 FULGENCIO YEGROS
DIRECCION: SAN RAFAEL DEL PARANA – KM 12

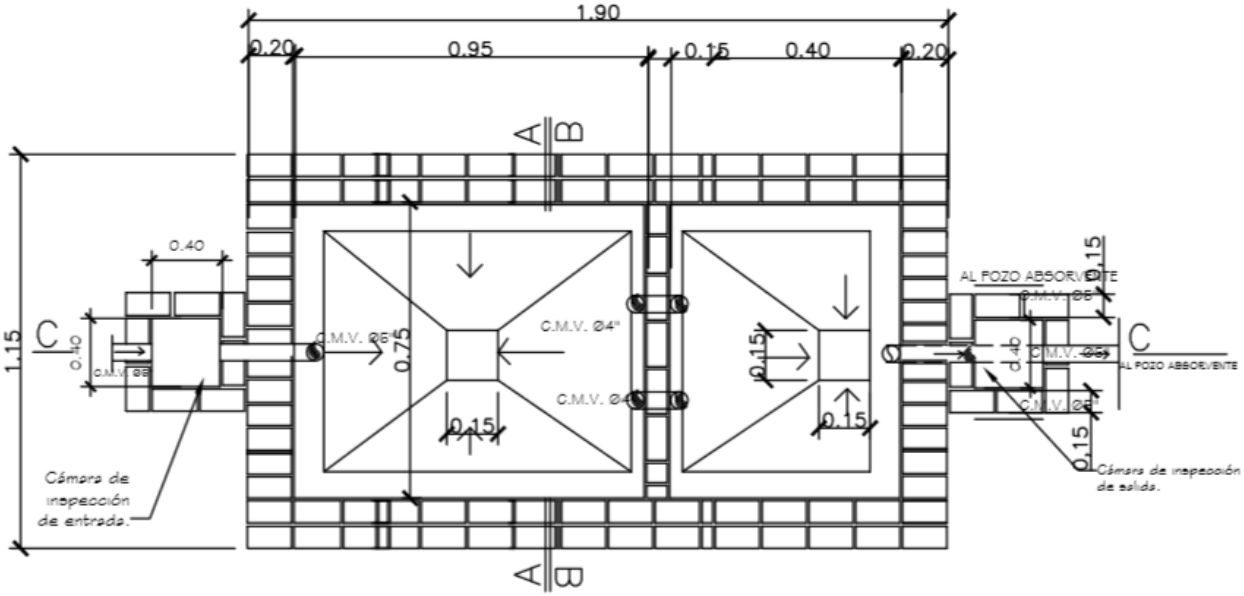

PLANTA CAMARA SEPTICA

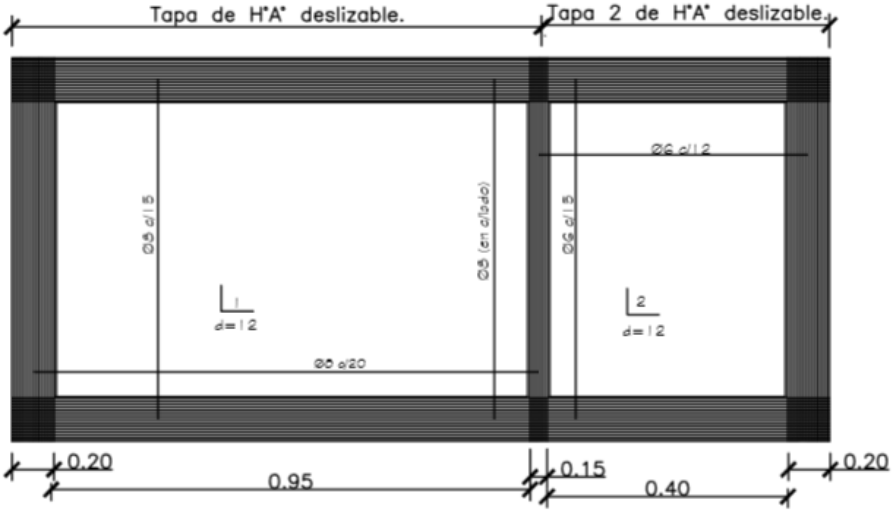

DETALLE DE LOSA TAPA CAMARA SEPTICA

PROYECTO: CONSTRUCCION DE SS HH CON TECHO DE TEJA
INSTITUCION: ESCUELA BASICA NRO 3270 FULGENCIO YEGROS
DIRECCION: SAN RAFAEL DEL PARANA – KM 12

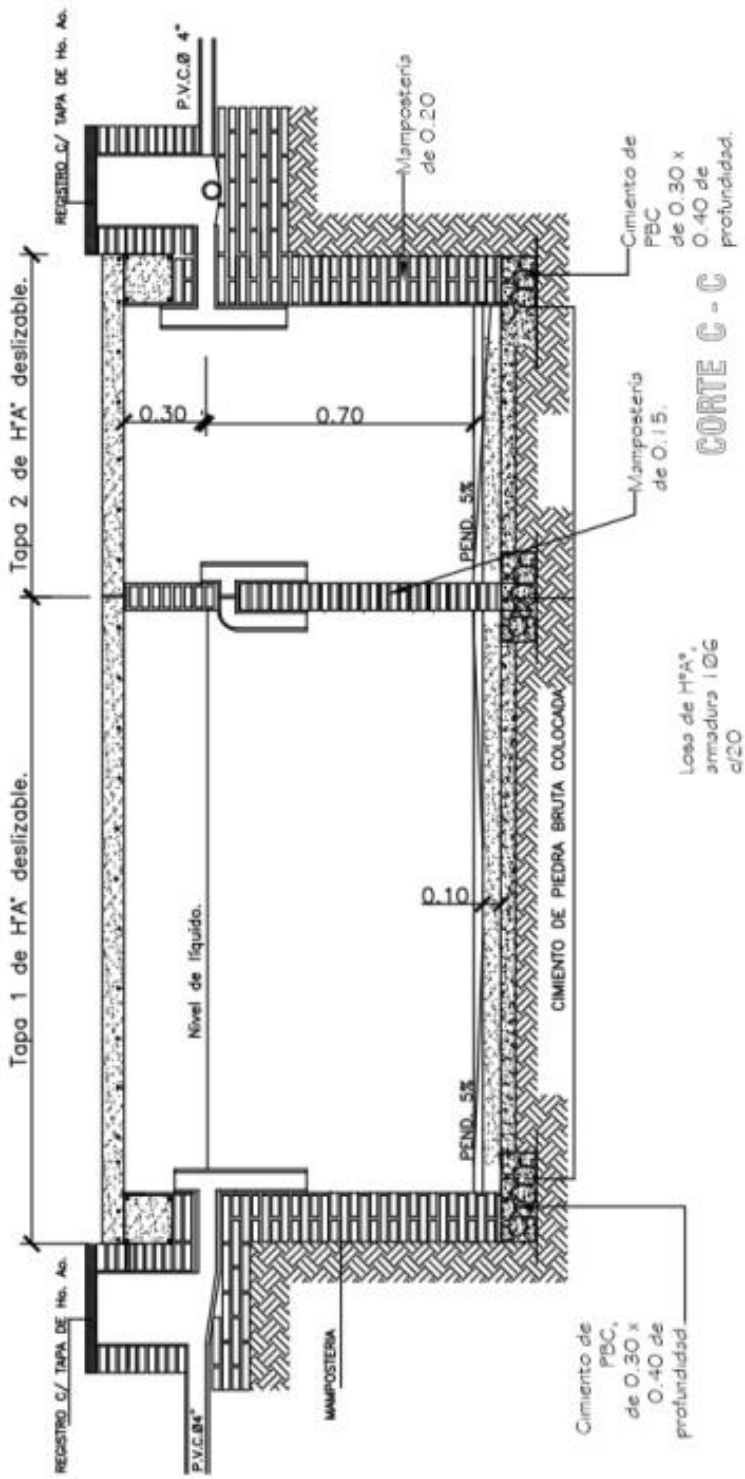

PROYECTO: CONSTRUCCION DE SS HH CON TECHO DE TEJA
INSTITUCION: ESCUELA BASICA NRO 3270 FULGENCIO YEGROS
DIRECCION: SAN RAFAEL DEL PARANA – KM 12

SSHH TIPO 2.55 x 4.00
CON TECHO DE TEJAS