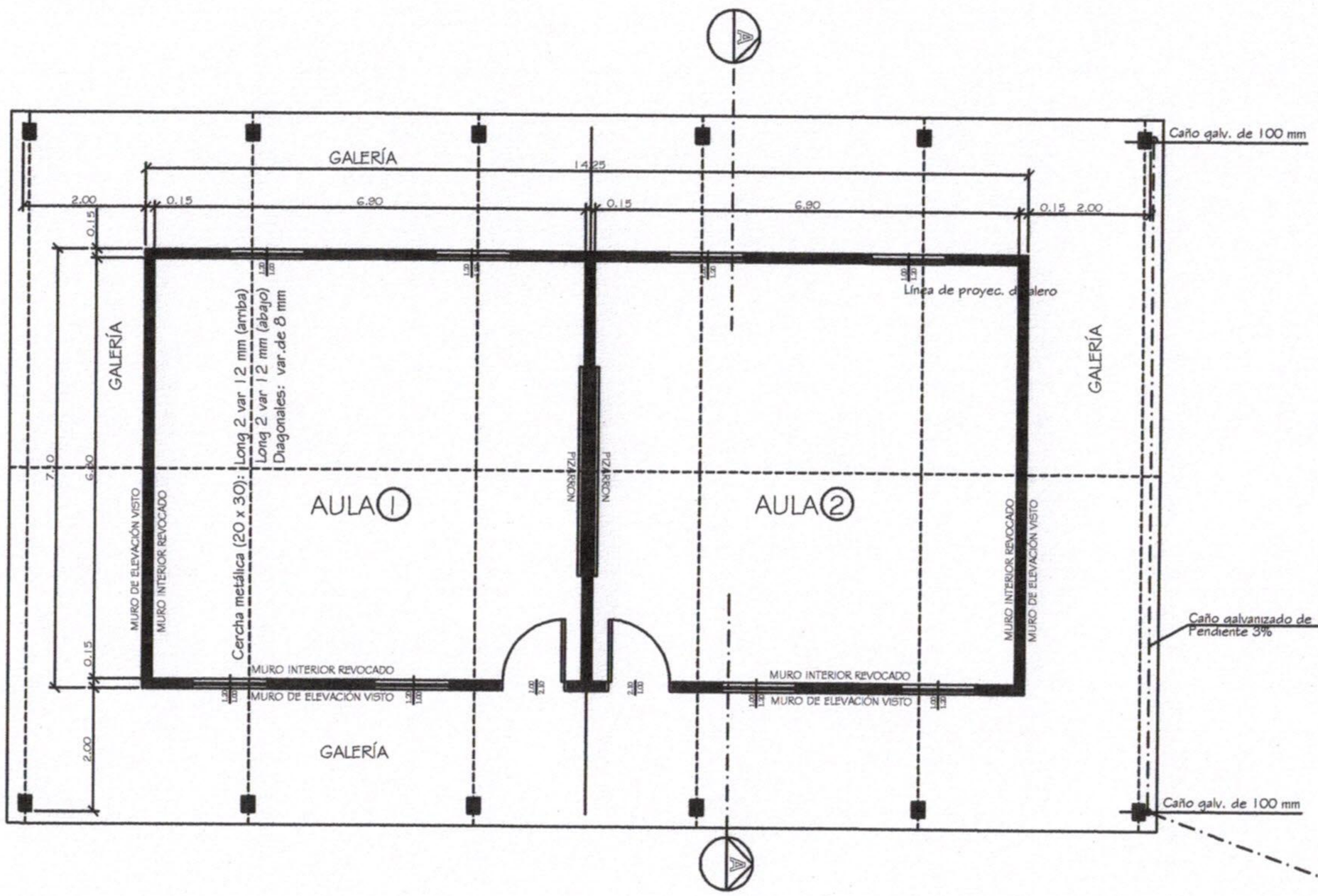

PLANTA

esc.: 1/100

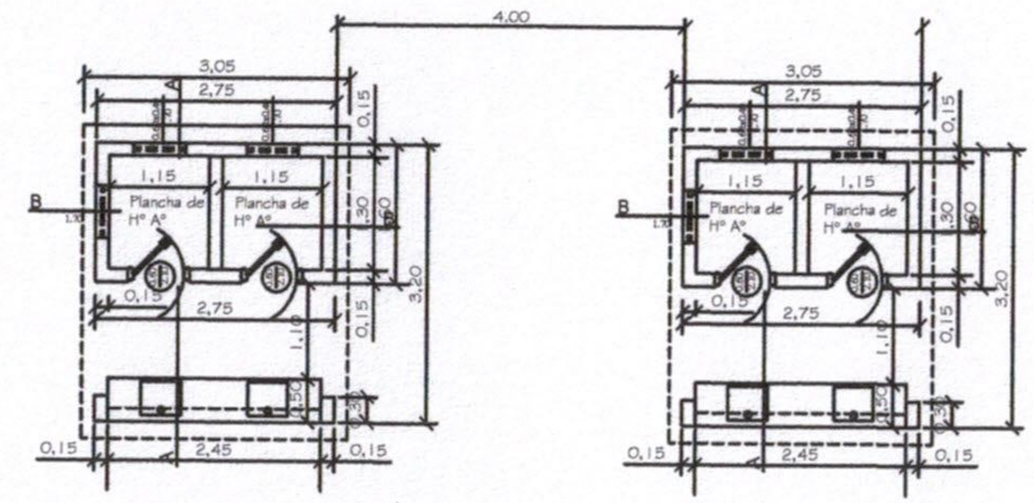

Baño Caballeros

Baño Damas

OBSERVACIÓN: La ubicación se determinará en la marcación

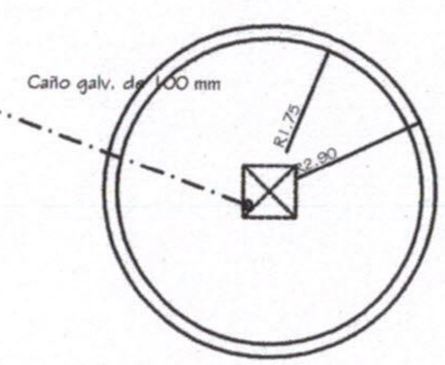

Aljibe 30.000 litros

01

Proyecto: Ampliación Escuela Ebenezer	
Ubicación:	*Laguna Negra - Escuela Básica N° 5.819*
Propietario:	*Gobernación de Boquerón*
Domicilio:	*Carajá Oeste y Avenida Hindenburg*
Profesional:	*Ing Victor Cerquetti* — *Pat Prof. RMC: 31.575*
Domicilio:	*Asunción 471-O, Filadelfia*
Cta. Cte. Ctral. N°:	*Finca N° 1.724 Padrón N° 2.627*
Sup. del terreno:	*Sup. a Construir: 130,00 m2*

Propietario — *Profesional*

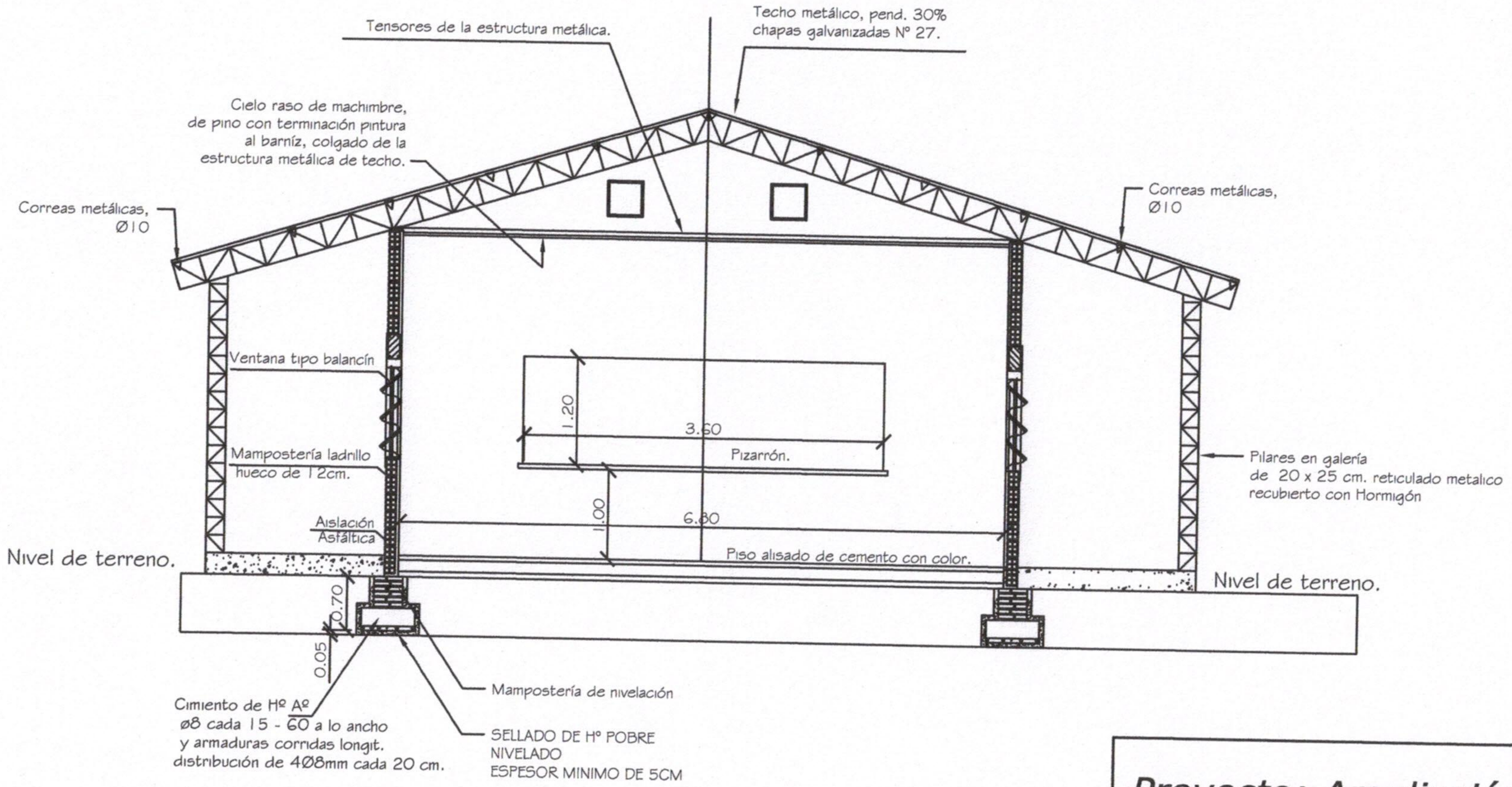

CORTE TRANSVERSAL (A-A)

esc.: 1/50

02

N° de Lámina

Proyecto: Ampliación Escuela Ebenezer

Ubicación: Laguna Negra - Escuela Básica N° 5.819	
Propietario: Gobernación de Boquerón	
Domicilio: Carajá Oeste y Avenida Hindenburg	
Profesional: Ing Victor Cerquetti	Pat Prof. RMC: 31.575
Domicilio: Asunción 471-O, Filadelfia	
Cta. Cte. Ctral. N°: Finca N° 1.724 Padrón N° 2.627	
Sup. del terreno:	Sup. a Construir:130,00 m2

Propietario

Profesional

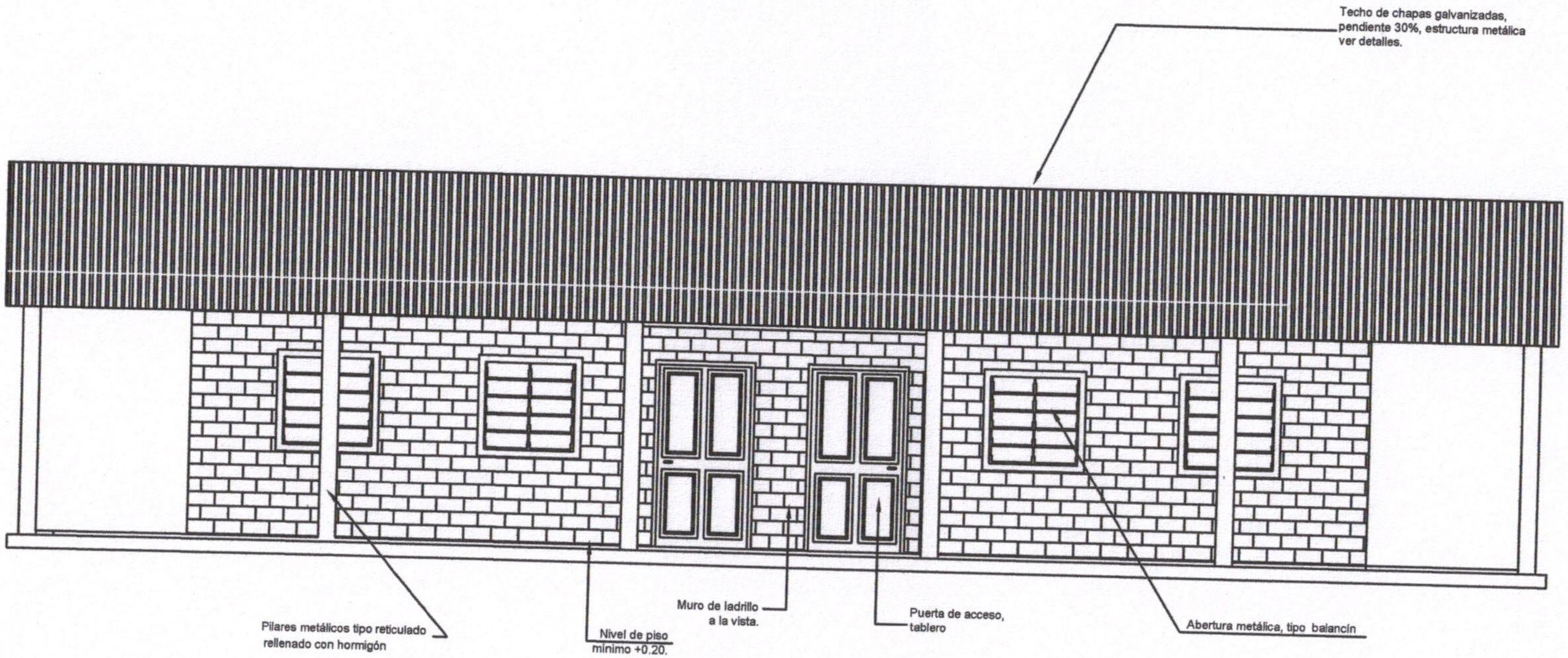

FACHADA FRONTAL

esc.: 1/50

03

N° de Lámina

Proyecto: Ampliación Escuela Ebenezer	
Ubicación:	*Laguna Negra - Escuela Básica N° 5.819*
Propietario:	*Gobernación de Boquerón*
Domicilio:	*Carajá Oeste y Avenida Hindenburg*
Profesional:	*Ing Victor Cerquetti* — *Pat Prof. RMC: 31.575*
Domicilio:	*Asunción 471-O, Filadelfia*
Cta. Cte. Ctral. N°:	*Finca N° 1.724 Padrón N° 2.627*
Sup. del terreno:	*Sup. a Construir:130,00 m2*

Propietario *Profesional*

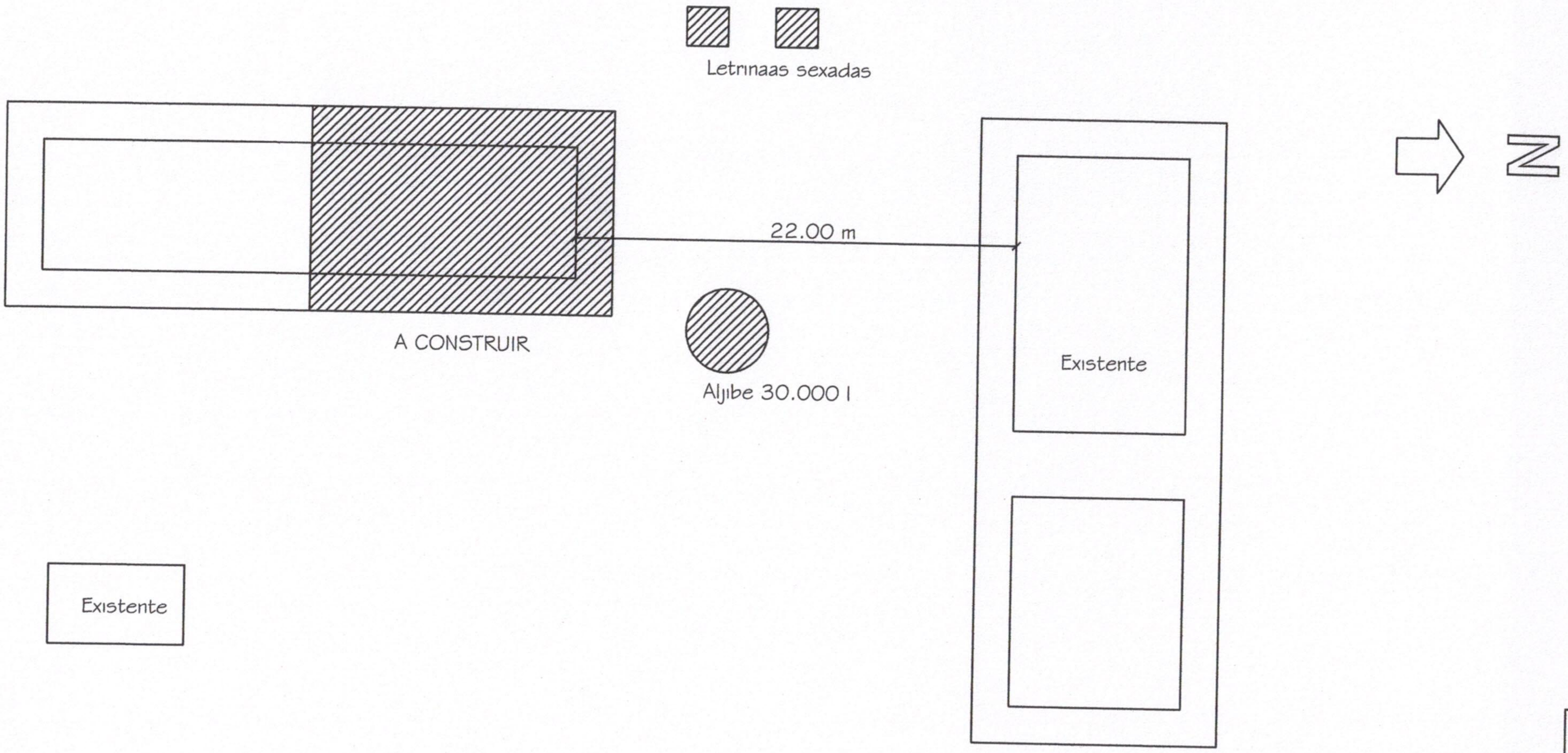

PLANTA DE UBICACIÓN

esc.: 1/ 500

04
N° de Lámina

Proyecto: Ampliación Escuela Ebenezer	
Ubicación:	*Laguna Negra - Escuela Básica N° 5.819*
Propietario:	*Gobernación de Boquerón*
Domicilio:	*Carajá Oeste y Avenida Hindenburg*
Profesional:	*Ing Victor Cerquetti* — *Pat Prof. RMC: 31.575*
Domicilio:	*Asunción 471-O, Filadelfia*
Cta. Cte. Ctral. N°:	*Finca N° 1.724 Padrón N° 2.627*
Sup. del terreno:	*Sup. a Construir: 130,00 m2*

Propietario *Profesional*

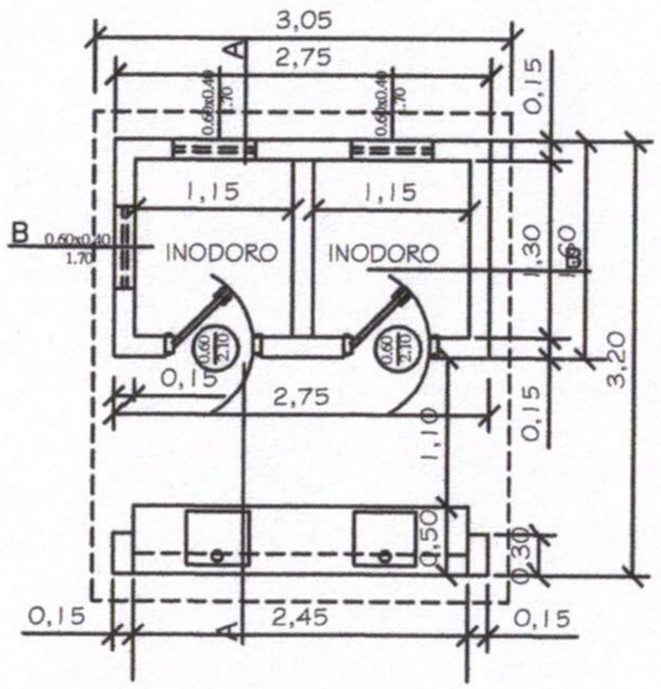

PLANTA CONSTRUCTIVA

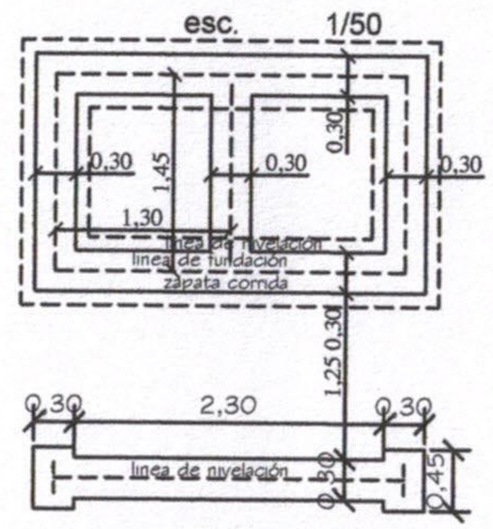

PLANTA DE FUNDACIÓN

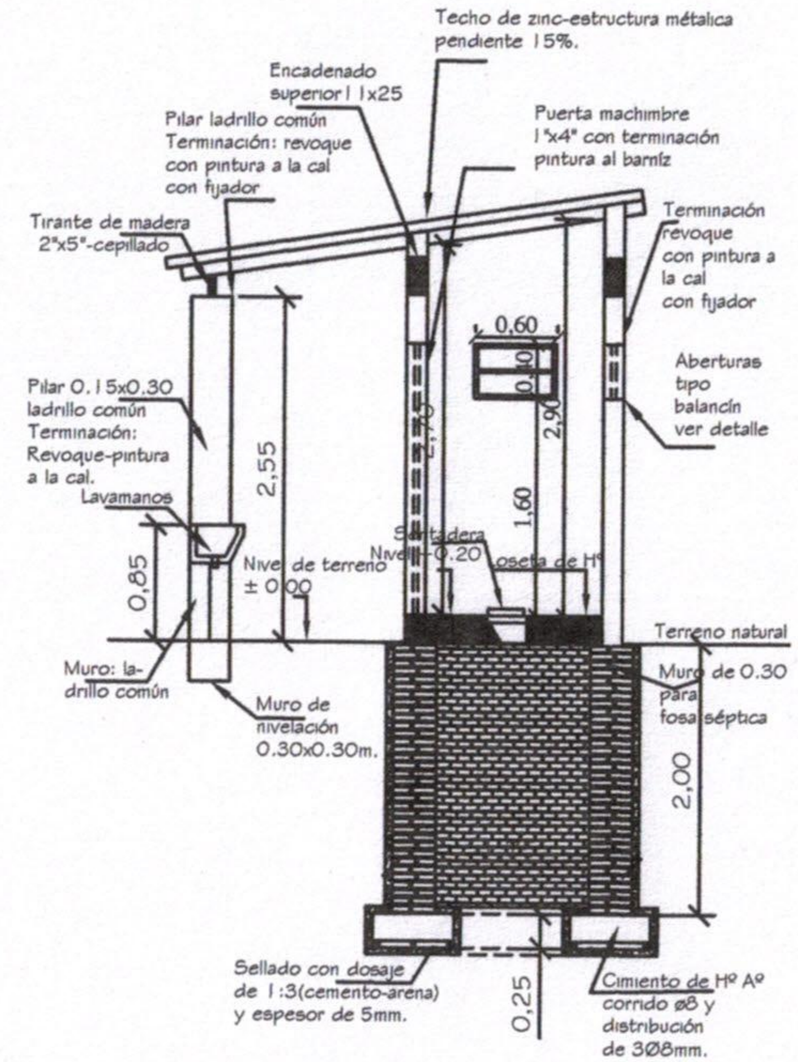

CORTE A - A

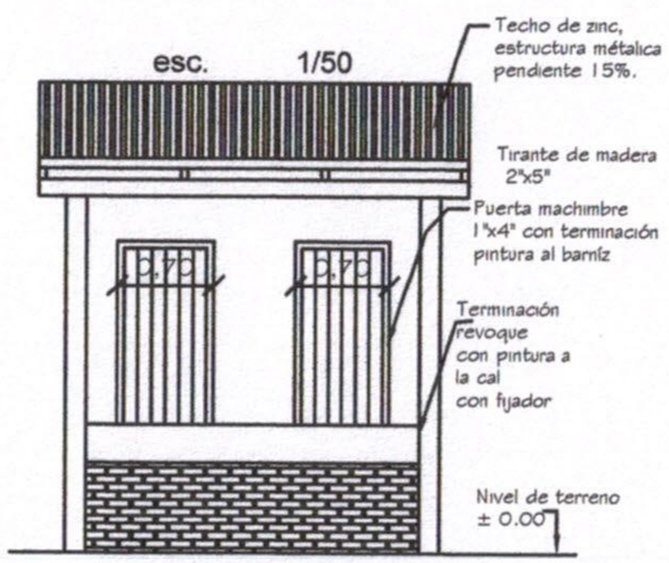

FACHADA PRINCIPAL

DETALLE SS.HH CON FOSA PARA RETRETE

05

N° de Lámina

Proyecto: Ampliación Escuela Tipo 2 Aulas	
Ubicación: *Laguna Negra*	
Propietario: *Gobernación de Boquerón*	
Domicilio:	
Profesional:	
Domicilio:	
Cta. Cte. Ctral. N°:	
Sup. del terreno:	*Sup. a Construir:115,00 m2*
Propietario	*Profesional*