CORTE TRANSVERSAL

DETALLE CAÑO P/ DRENAJE

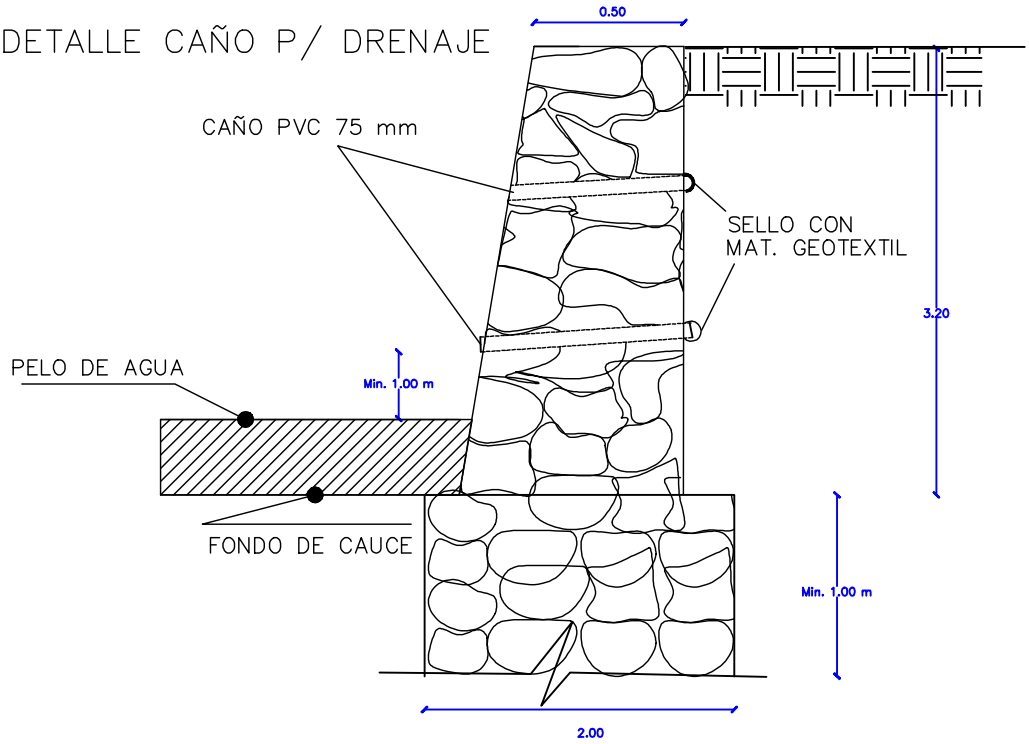

CORONAMIENTO DE MURO

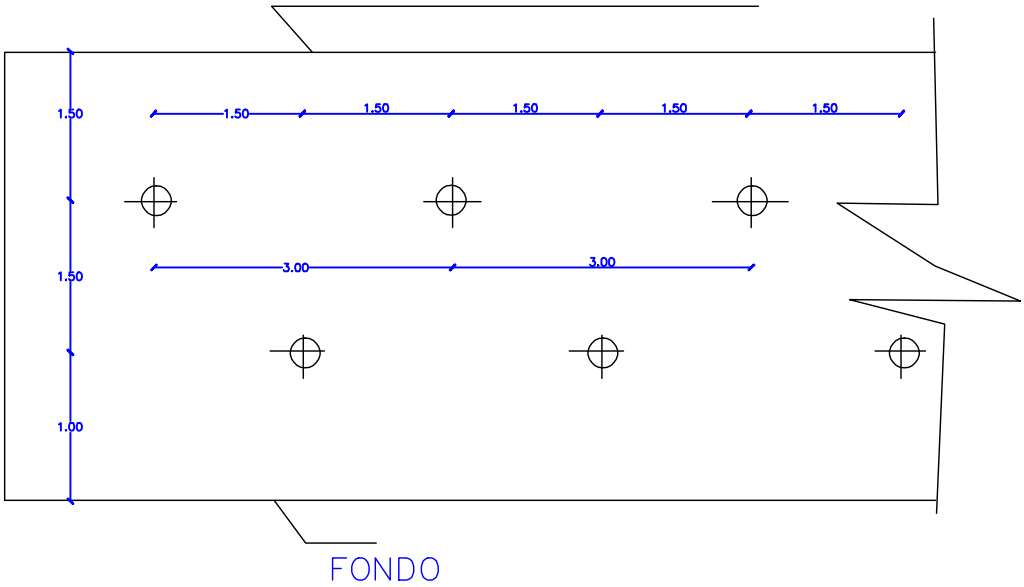

FONDO