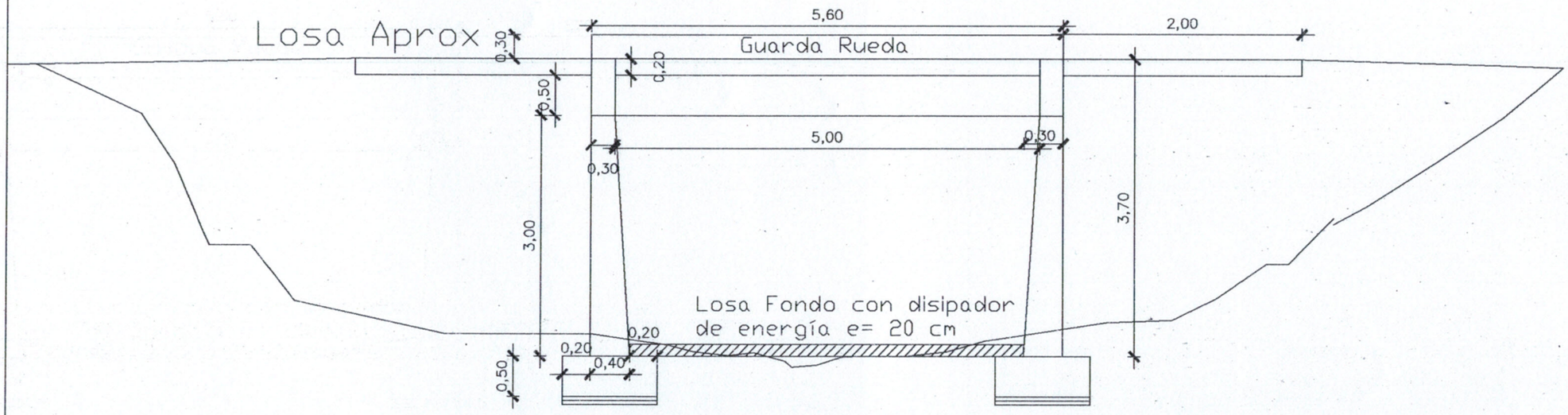

Corte A - A

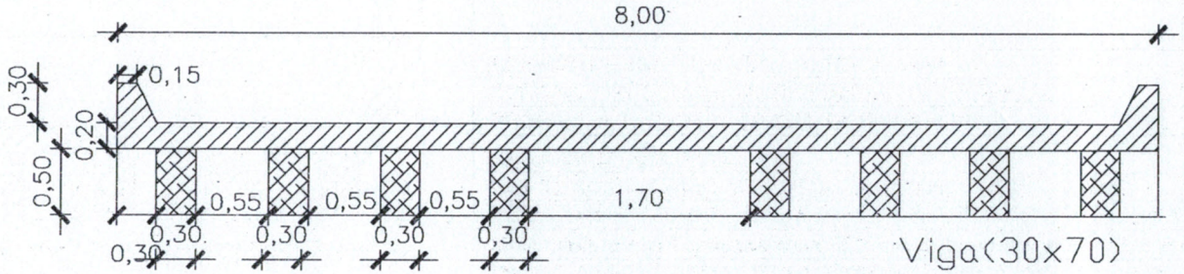

Corte Transv.

AGENCIA DE GESTION VIAL - ALTO PARANA	
ENTIDAD EJECUTORA: MUNICIPALIDAD DE NARANJAL	
PROGRAMA NACIONAL DE CAMINOS RURALES	
SEGUNDA ETAPA FASE II	
BANCO INTERAMERICANO DE DESARROLLO - CONTRATO DE PRESTAMO N° 2.163/OC-PR y 2.164/BL-PR OFID 1297 OP-PR JICA	
OBRA: Sustitución de Puente de Madera (5,00 ml), por Puente de H° A° a= 8,00 m.	
Tramo CV-10-025 (Ruta VI (Santa Catalina) - Línea Frank - San Pedro)	
UBICACION: Prog. Puente Prog 9+680 SECTOR E	
PROYECTISTA — Ing. Cesar O Cristaldo, Superintendente AGV/AP	1

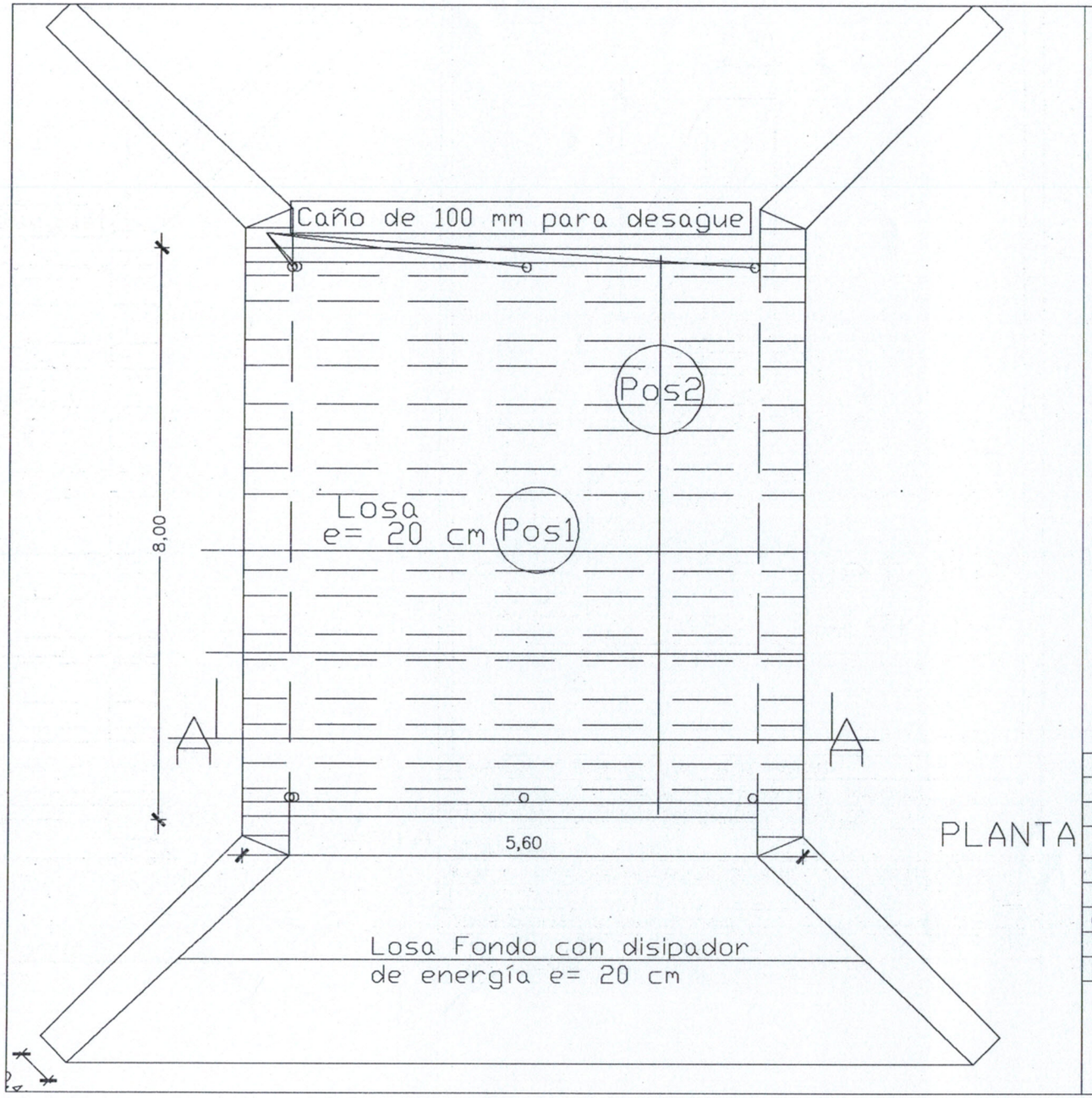

PLANTA

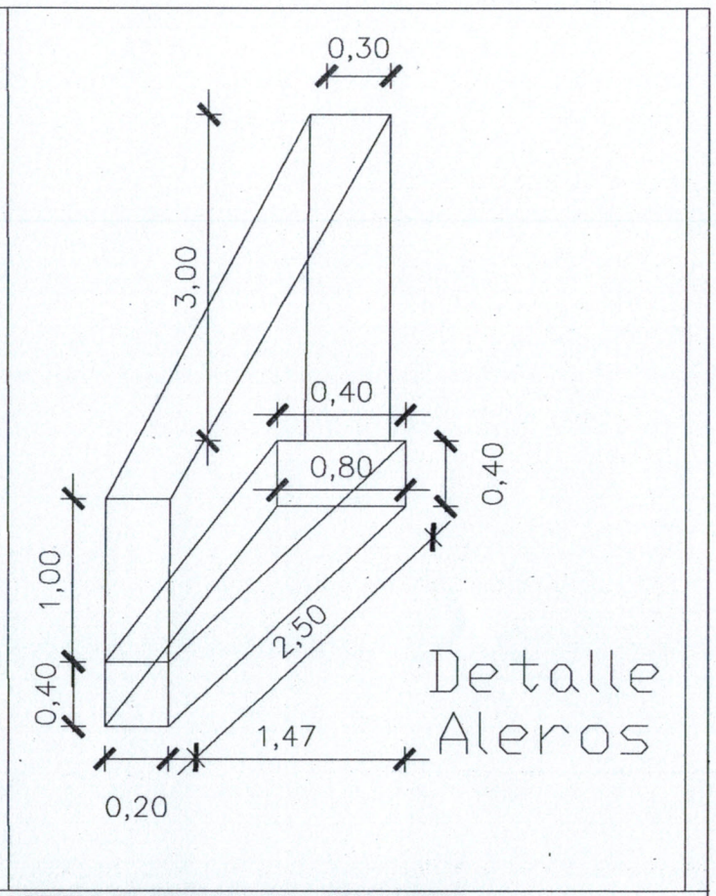

AGENCIA DE GESTION VIAL - ALTO PARANA
ENTIDAD EJECUTORA: MUNICIPALIDAD DE NARANJAL
PROGRAMA NACIONAL DE CAMINOS RURALES
SEGUNDA ETAPA FASE II
BANCO INTERAMERICANO DE DESARROLLO - CONTRATO DE PRESTAMO N° 2.163/OC-PR y 2.164/BL-PR OFID 1297 OP-PR JICA
OBRA: Sustitución de Puente de Madera (5,00 ml), por Puente de H° A° a= 8,00 m
Tramo CV-10-025 (Ruta VI (Santa Catalina) - Línea Frank - San Pedro)
UBICACION: Prog. Puente Prog 9+680 SECTOR E

PROYECTISTA

Ing. Cesar O Cristaldo
Superintendente
AGV/AP

2

Armadura Viga Principal

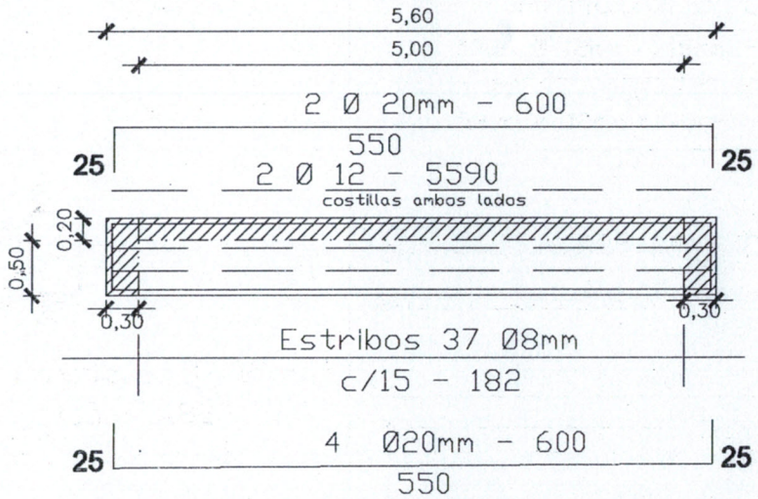

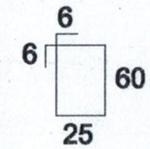

Estribos 37 Ø8mm
c/15 - 182

Armadura Losa

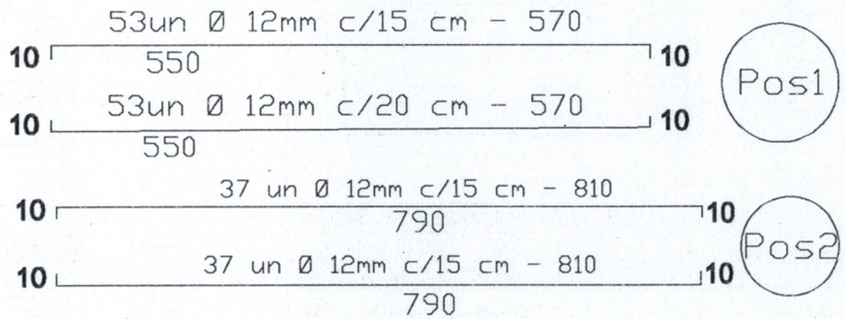

Detalle Guardarrueda

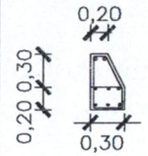

2 Ø 16 - 550
2 Ø 16 - 550
3 Ø 16 - 550

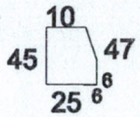

Est. 37 un Ø 8mm
c/15 cm - 140 cm

Armadura Losa Aprox

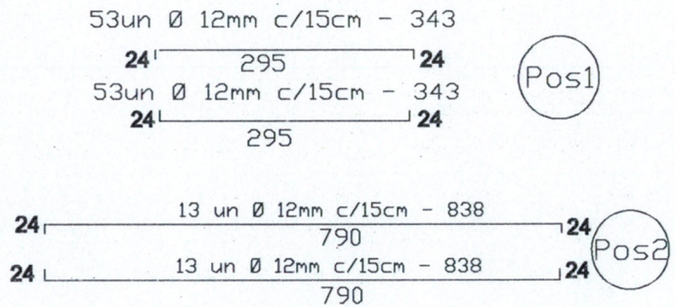

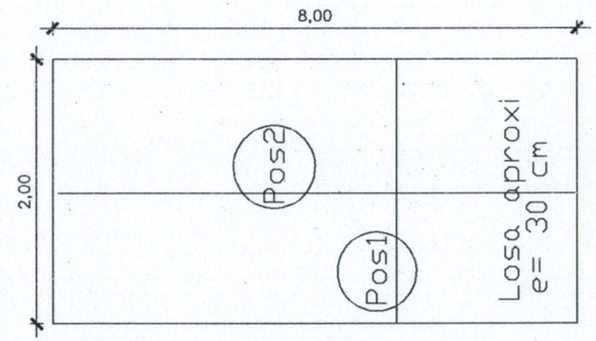

AGENCIA DE GESTION VIAL - ALTO PARANA
ENTIDAD EJECUTORA: MUNICIPALIDAD DE NARANJAL
PROGRAMA NACIONAL DE CAMINOS RURALES
SEGUNDA ETAPA FASE II
BANCO INTERAMERICANO DE DESARROLLO - CONTRATO DE PRESTAMO N° 2.163/OC-PR y 2.164/BL-PR OFID 1297 OP-PR JICA
OBRA: Sustitución de Puente de Madera (5,00 ml), por Puente de H° A° a= 8,00 m.
Tramo CV-10-025 (Ruta VI (Santa Catalina) - Línea Frank - San Pedro)
UBICACION: Prog. Puente Prog 9+680 SECTOR E

PROYECTISTA

Ing. Cesar O Crista
Superintendente
AGV/AP

3

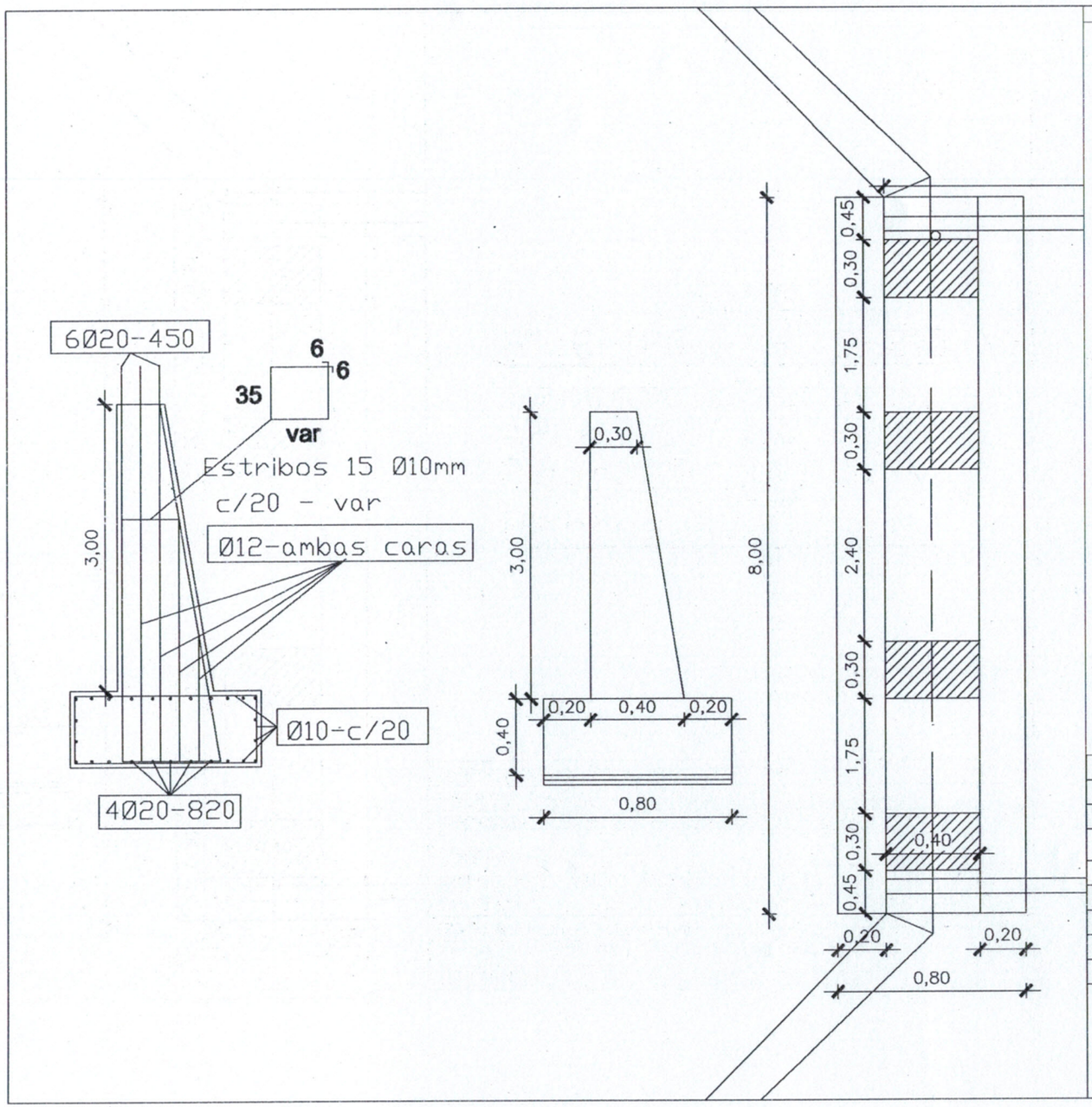

Hº C-180 y Hº C-210

Cemento portland
Arena Lavada de Rio
Piedra Triturada V

Hierros AP-500 DN

AGENCIA DE GESTION VIAL - ALTO PARANA
ENTIDAD EJECUTORA: MUNICIPALIDAD DE NARANJAL
PROGRAMA NACIONAL DE CAMINOS RURALES
SEGUNDA ETAPA FASE II
BANCO INTERAMERICANO DE DESARROLLO - CONTRATO DE PRESTAMO N° 2.163/OC-PR y 2.164/BL-PR OFID 1297 OP-PR JICA
OBRA: Sustitución de Puente de Madera (5,00 ml), por Puente de Hº Aº a= 8,00 m.
Tramo CV-10-025 (Ruta VI (Santa Catalina) - Línea Frank - San Pedro)
UBICACION: Prog. Puente Prog 9+680 SECTOR E

PROYECTISTA

Ing. Cesar O. Cristaldo
Superintendente
AGV/AP

4