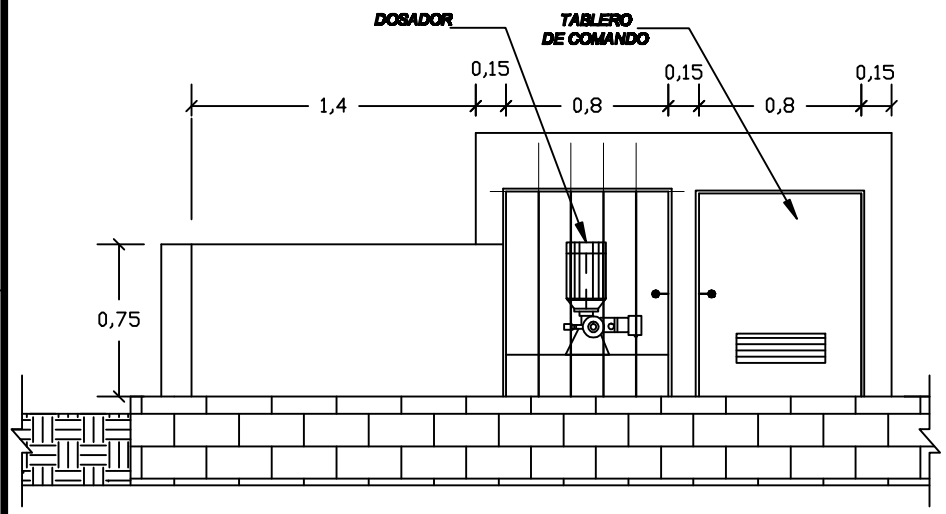

VISTA FRONTAL

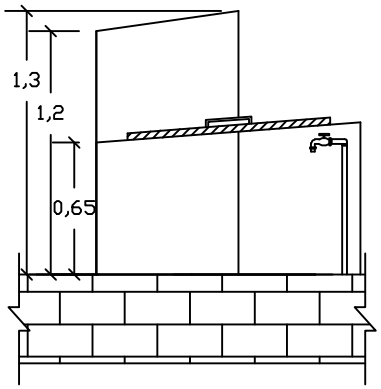

SECCION B-B

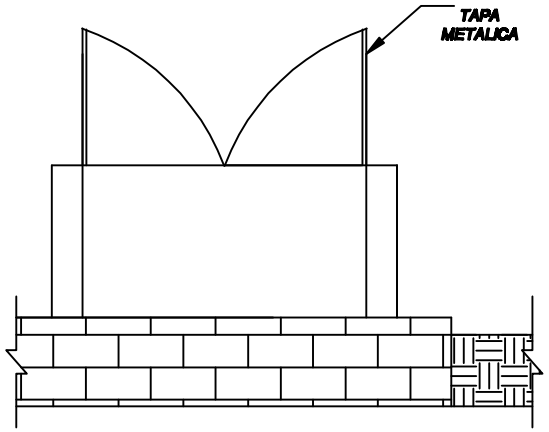

SECCION A-A

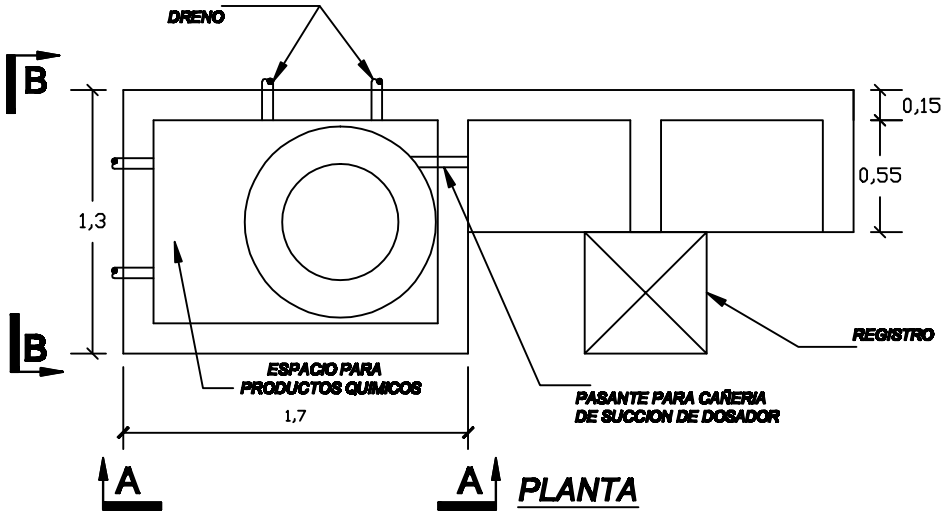

PLANTA

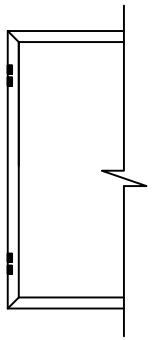

Marco de ángulo de 1"x1/8" para puerta metálica

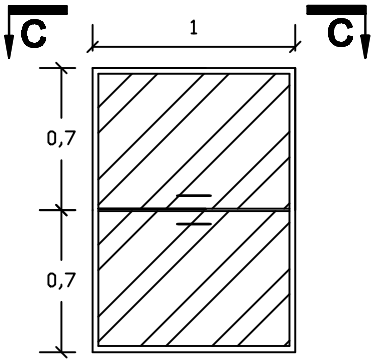

Estructura para puerta metálica con cuadro de ángulo de 1"x1/8" y chapa N°12

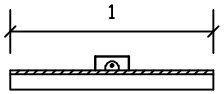

SECCION C-C

Nº	REVISIÓN - DESCRIPCIÓN	Firma	[redacted]

ESCALA: S/E

CAMERA PARA TANQUE DE 200 L, TABLERO DE COMANDO Y DOSADOR DE PRODUCTOS QUÍMICOS