ITEM N°	CANTIDAD	DESCRIPCION DEL BIEN	MODELO-IMAGEN
1	**2**	**ESCRITORIO RECTO 140X70CM CON CAJONES**	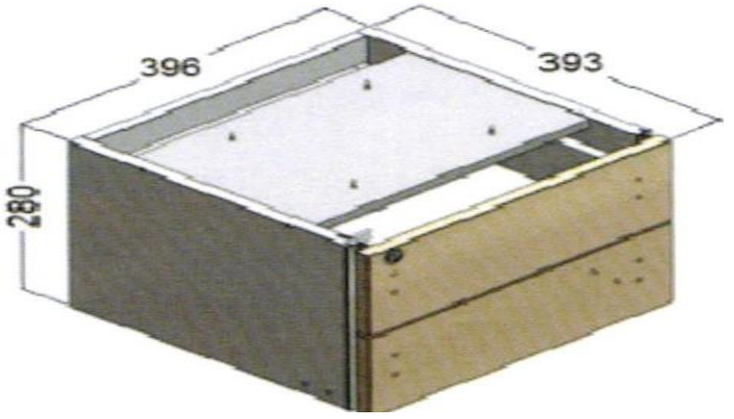
2	**2**	**-ESCRITORIO RECTO 140X70C M CON CAJONES Y DIVISOR**	

			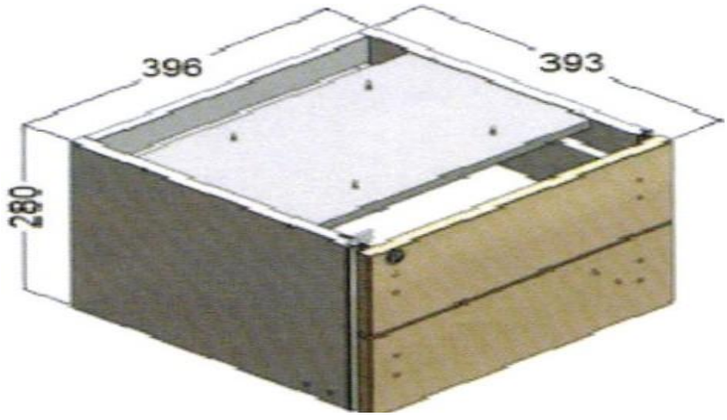 396 393 280

3	**8**	**MESA RECTA 140X60CM SIN CAJONES**	

4	**1**	**ESCRITORIO RECTO 120X60CM CON CAJONES**	 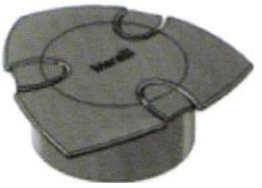 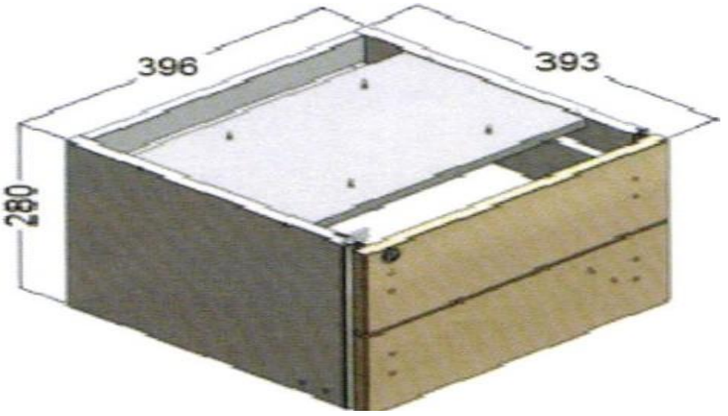
5	**6**	ESCRITORIO RECTO 120X60CM CON CAJONES Y DIVISOR	

			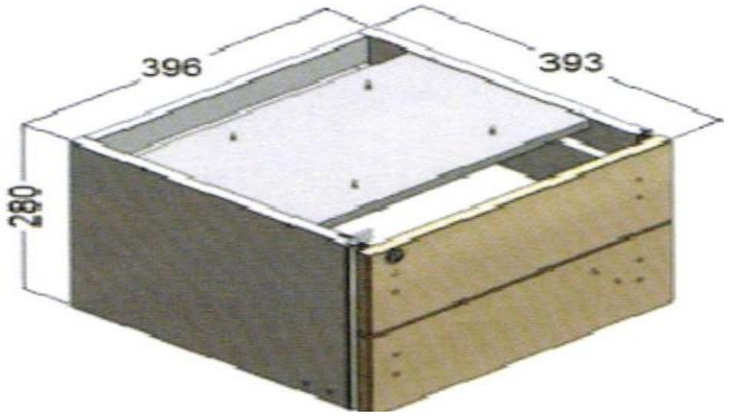 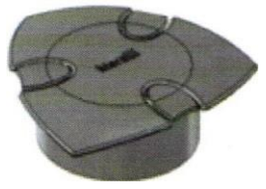 . 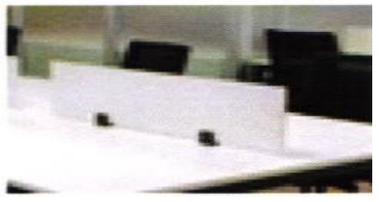
6	**5**	**ESCRITORIO RECTO 120X60CM SIN CAJONES**	

7	**1**	**ESCRITORIO RECTO 100X60CM CON CAJON**	 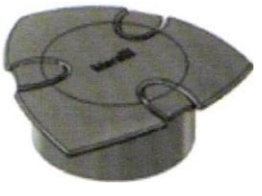 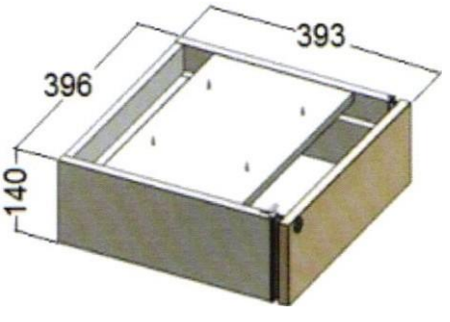
8	**1**	**ESCRITORIO EN L 160X160CM CON CAJONERA RODANTE**	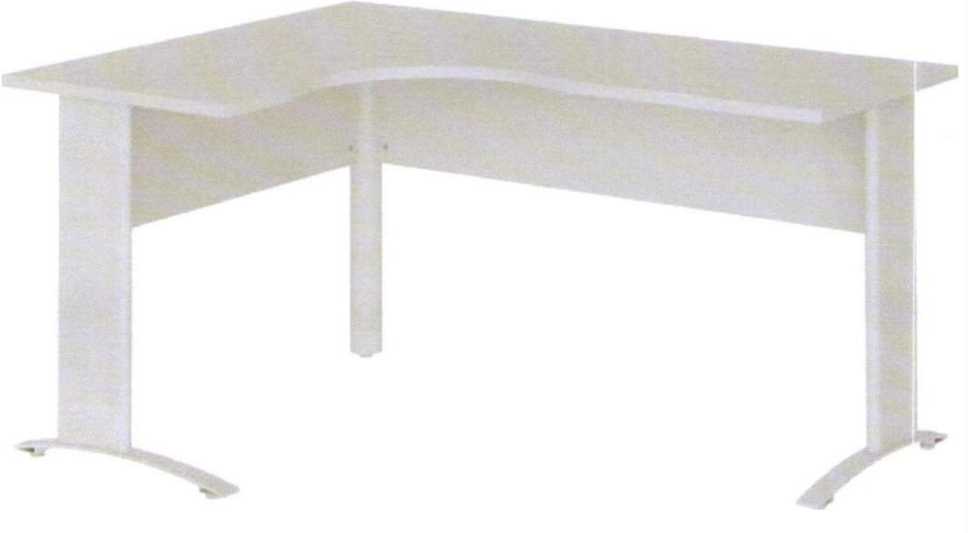

9	**1**	**M ESA PARA REUN IONES 240 XI 00 CM**	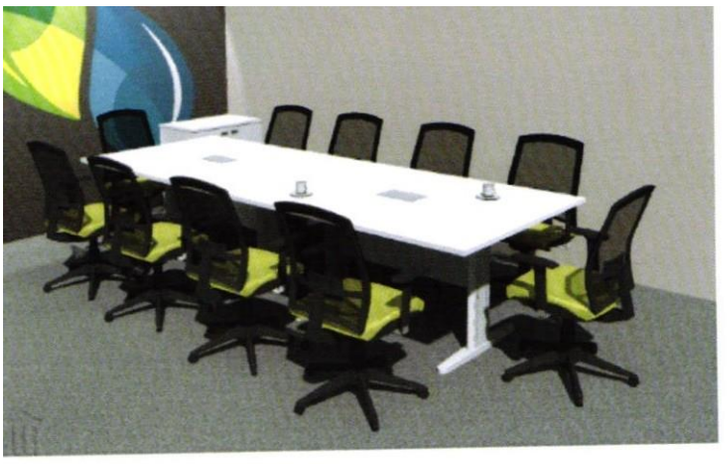
10	**11**	**MESA RODANTE REBATIBLE 140X60CM**	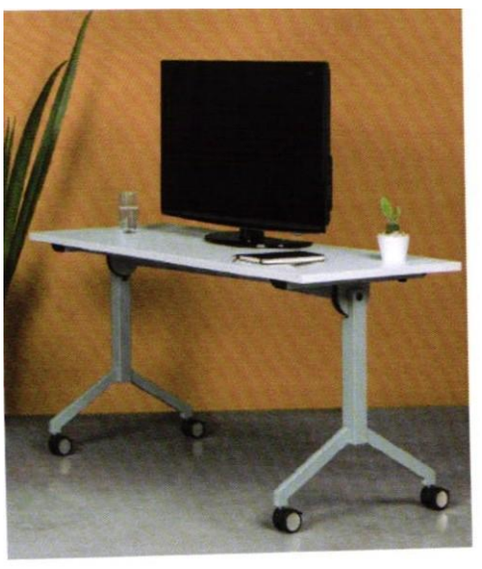

11	**1**	ARMARIO BAJO 2 PUERTAS 80X60X73CM	
12	**1**	ARMARIO BAJO 4 PUERTAS 160XSOX7 3 CM	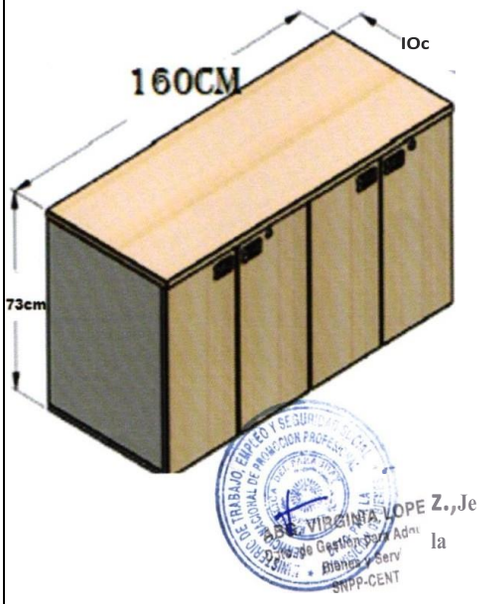

13	**3**	ARMARIO EXTRA ALTO DOS PUERTAS 80XS0X210CM	
14	**1**	**ARMARIO ALTO CON PUERTAS DE VIDRIO**	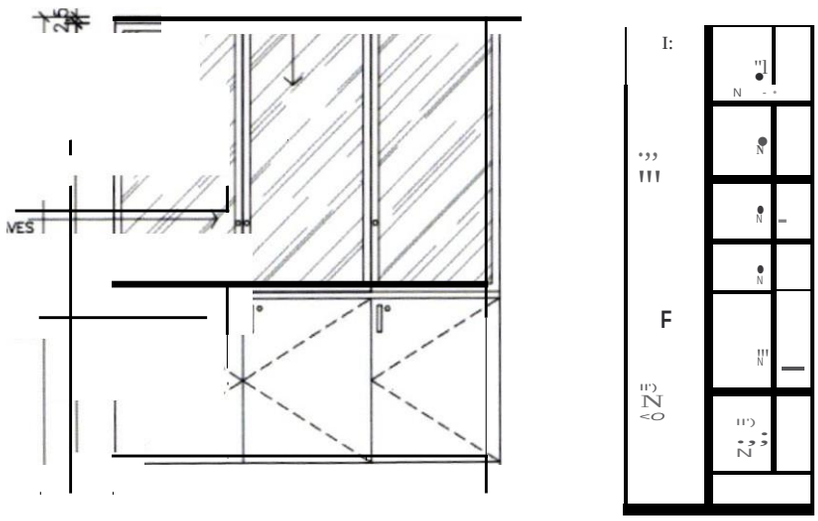
15	**2**	MUEBLE DE GUARDADO CON ESPACIO PARA FRIGOBAR Medidas : 155 x50x90cm	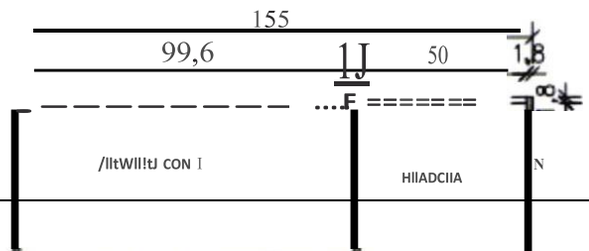

			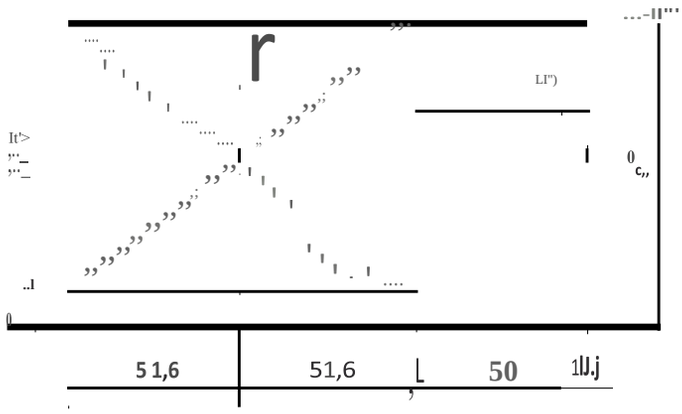
16	**4**	**LOCKER M ETALICO 9 PUERTAS**	
17	**20**	Silla Guratoria Operativa	

18	**1**	Silla Giratoria Gerencial	
19	**2**	Silla Interlocutora	

20	**50**	SILLA FIJA 4 PATAS APILABLE	
21	**120**	**SILLA FIJA 4 PATAS CON PUPITRE FIJO**	
22	5	Tandem de espera 3 lugares	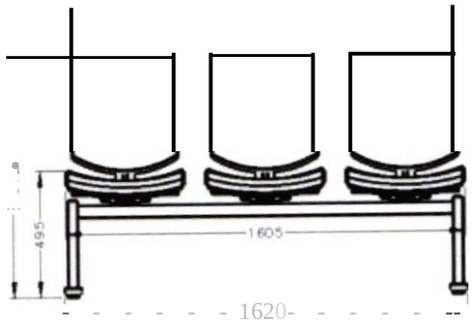

23	1	Sofa de dos lugares simil cuero	
24	1	**SOFA DE TRES LUGARES**	
25	2	Banco	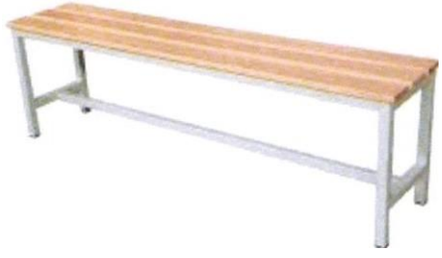
26	1	Sillon Erogonomico	

27	9	Banco	
28	1	Camilla	