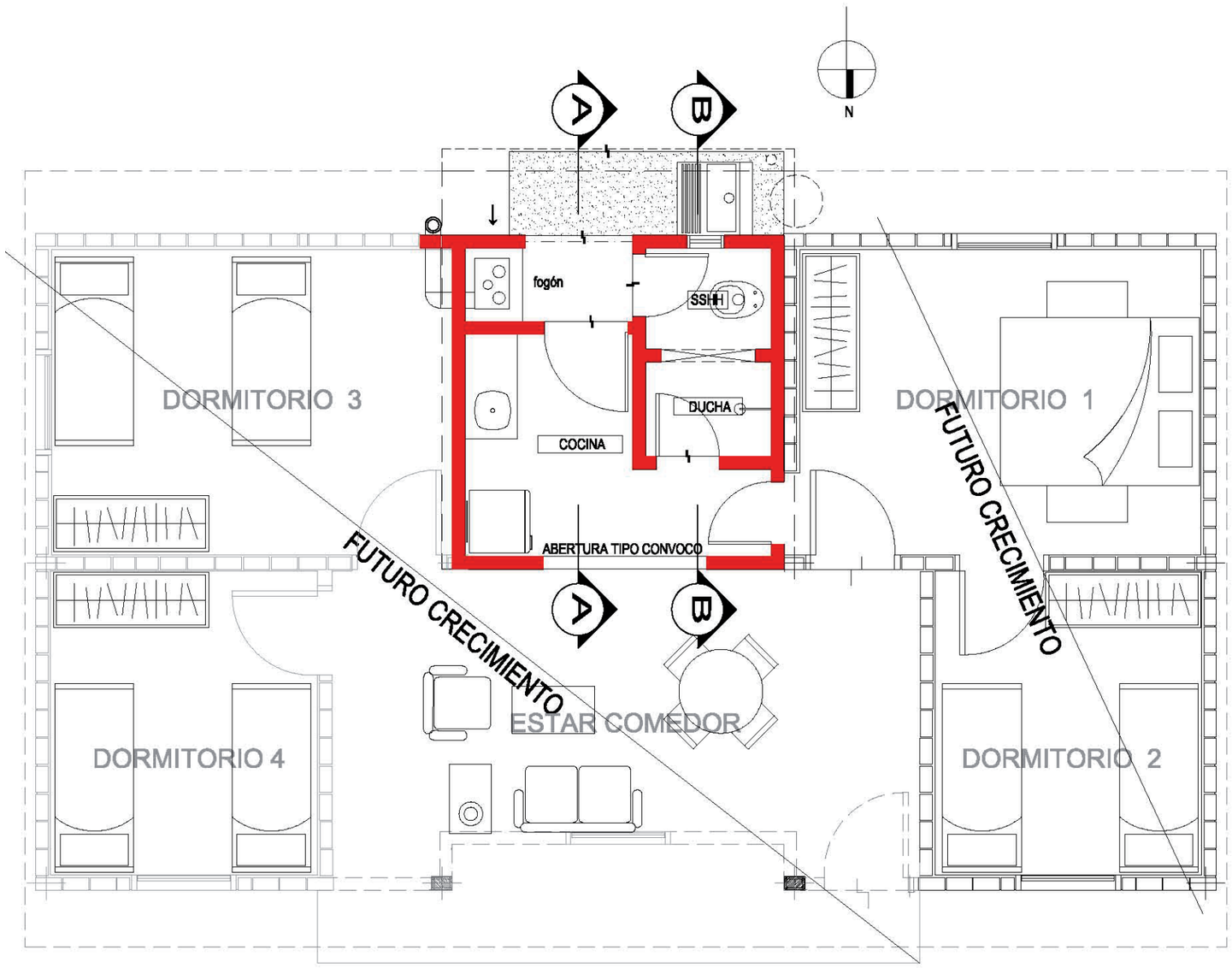

Planta Equipada c/Futuro Crecimiento
Esc.: 1/50

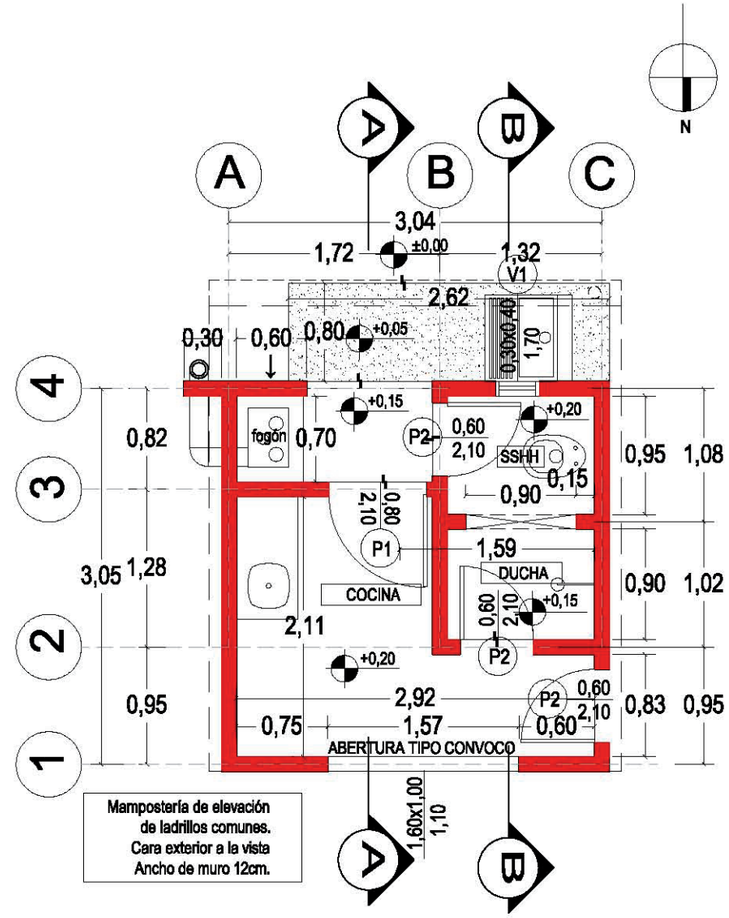

Planta Acotada
Esc.: 1/50

AREA = 10,00m²

AREA DE TECHO=13,10 m²

" UNIDADES SANITARIAS BASICAS PARA VIVIENDAS" "IMPLEMENTACION DE SOLUCIONES SANITARIAS PARA VIVIENDAS"	L1
PROTOTIPO RURAL 10.00m2	
PLANTA EQUIPADA Y PLANTA ACOTADA	
ESCALA: 1/50	

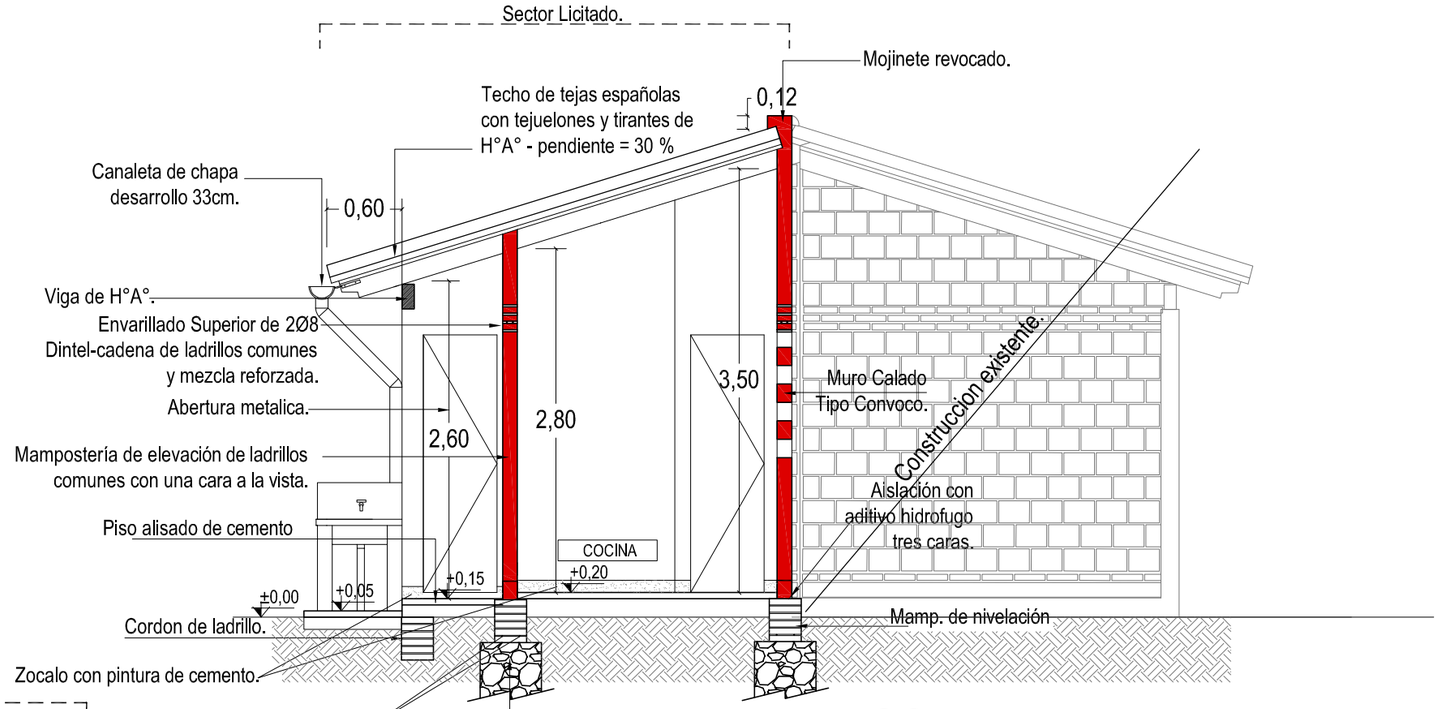

CORTE A - A
ESC.: 1/50

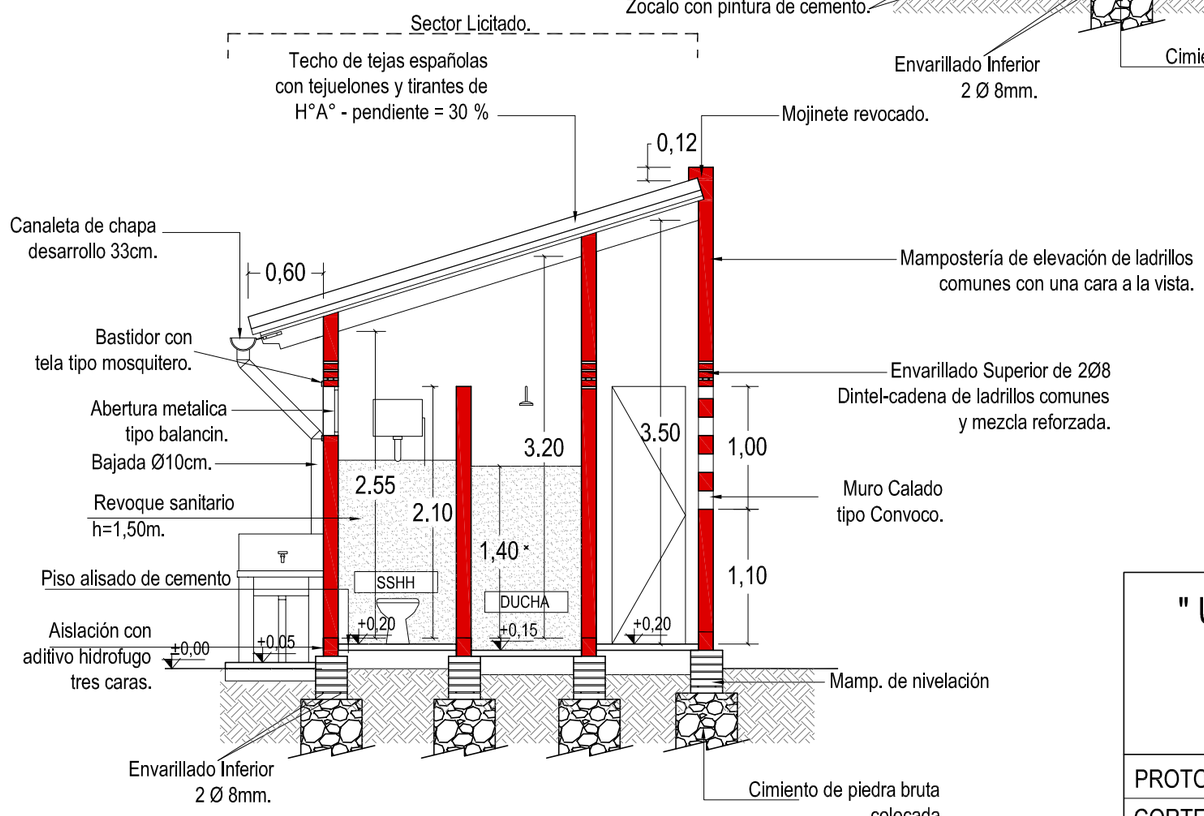

CORTE B - B
ESC.: 1/50

" UNIDADES SANITARIAS BASICAS PARA VIVIENDAS" "IMPLEMENTACION DE SOLUCIONES SANITARIAS PARA VIVIENDAS"	L2
PROTOTIPO RURAL 10.00m2	
CORTE A-A y B-B.	
ESCALA: 1/50	

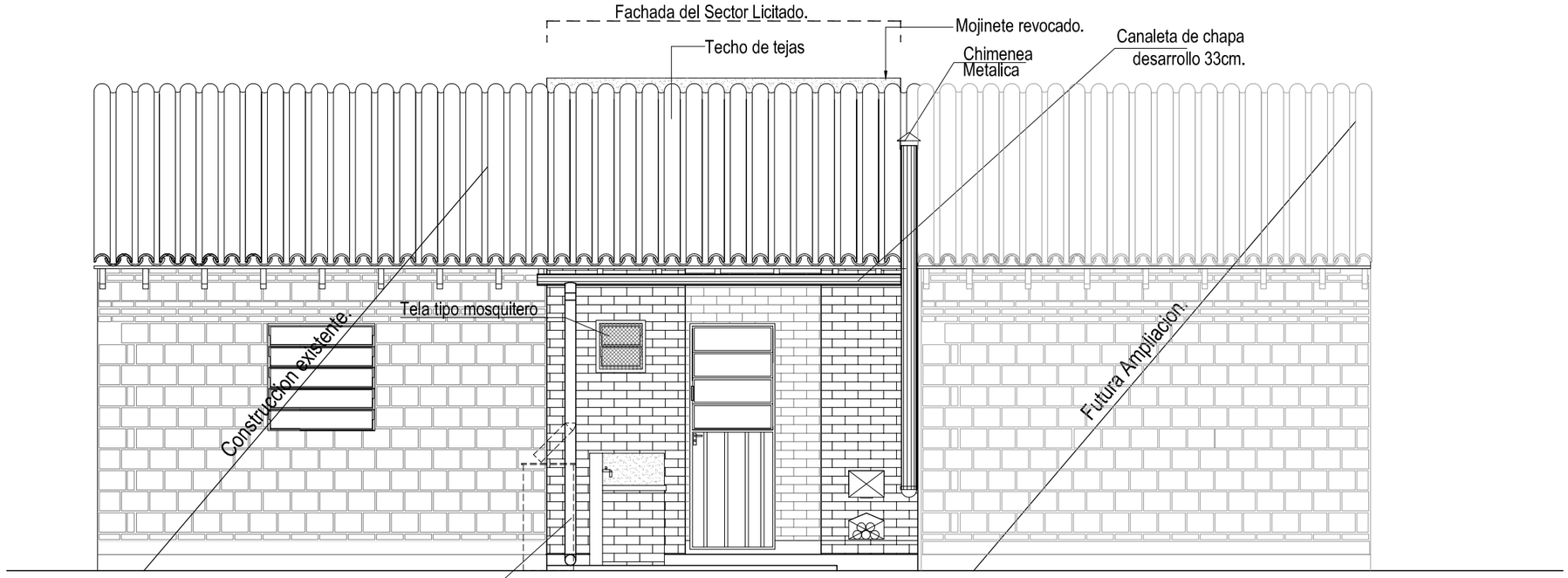

A criterio del usuario
quedara la bajada al piso o a madia
altura para colectar agua.

FACHADA POSTERIOR

ESC.: 1/50

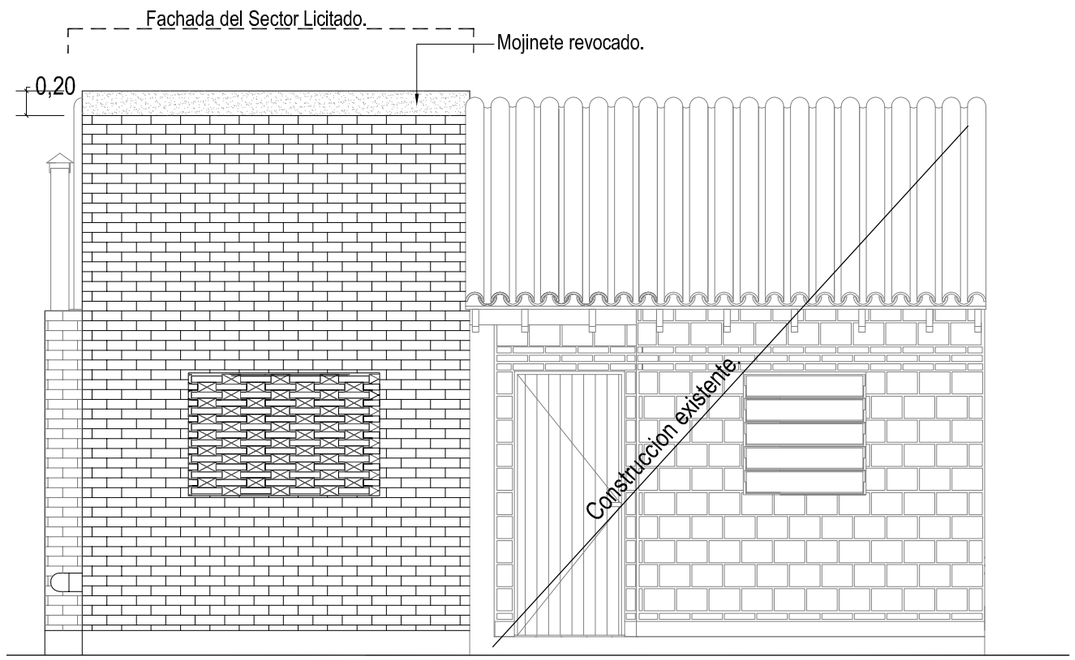

FACHADA FRONTAL

ESC.: 1/50

" UNIDADES SANITARIAS BASICAS PARA VIVIENDAS" "IMPLEMENTACION DE SOLUCIONES SANITARIAS PARA VIVIENDAS"	L3
PROTOTIPO RURAL 10.00m2	
FACHADA FRONTAL Y POSTERIOR.	
ESCALA: 1/50	

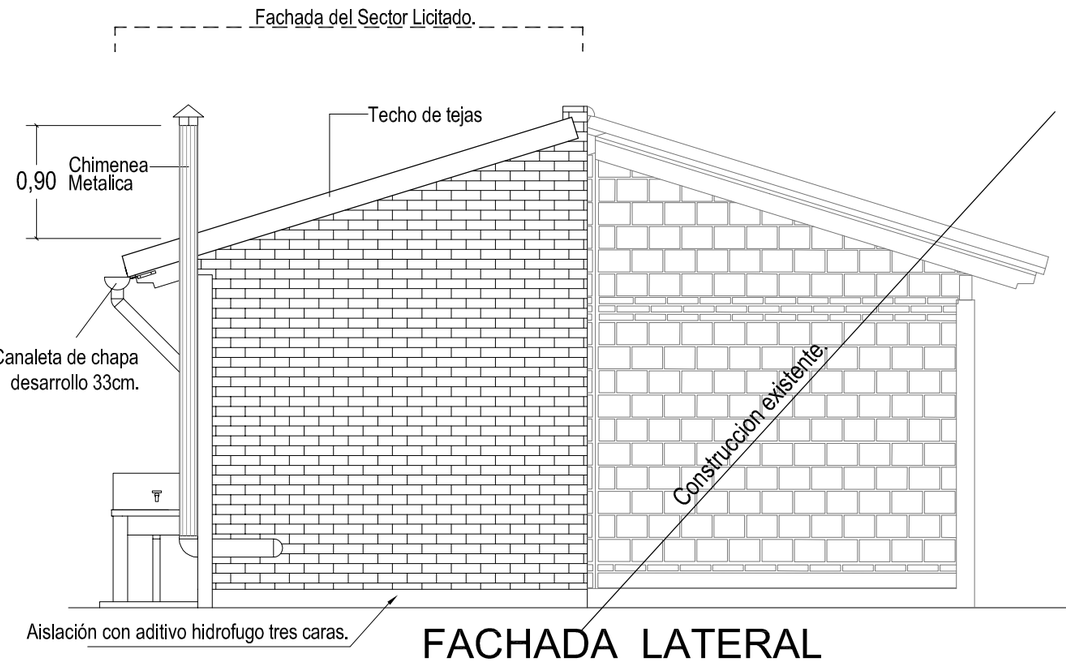

FACHADA LATERAL
ESC.: 1/50

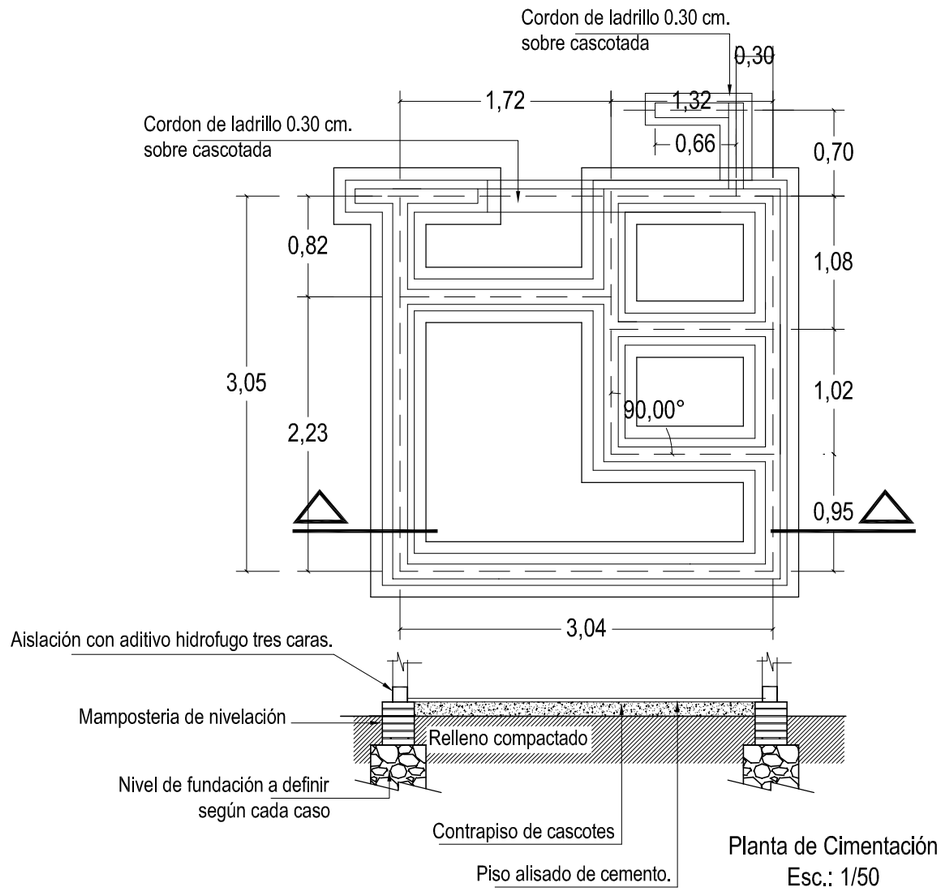

Planta de Cimentación
Esc.: 1/50

" UNIDADES SANITARIAS BASICAS PARA VIVIENDAS" "IMPLEMENTACION DE SOLUCIONES SANITARIAS PARA VIVIENDAS"	L4
PROTOTIPO RURAL 10.00m2	
FACHADA LATERAL Y PLANTA DE CIMENTACION.	
ESCALA: 1/50	

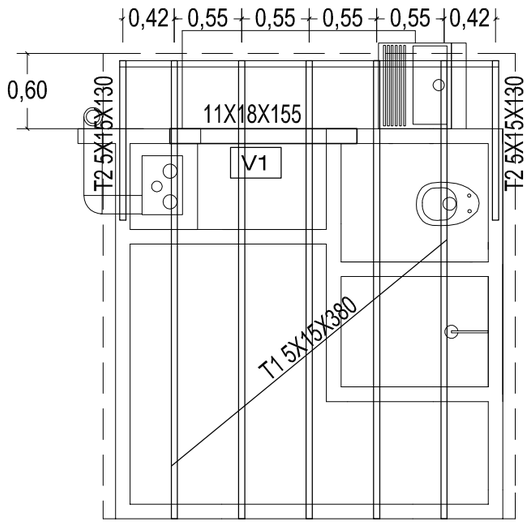

Planta de Techo
Esc.: 1/50

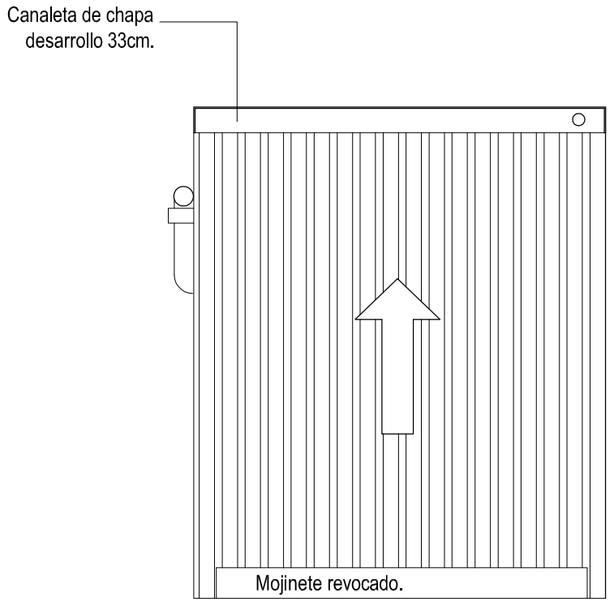

Planta de desague pluvial
Esc.: 1/50

Tirante H° A°5x15 - Corte Tipo

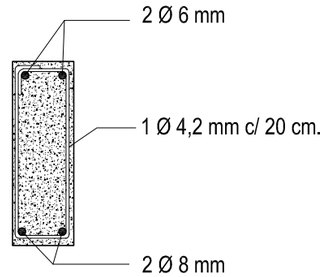

Viga H° A°11x18 - Corte Tipo

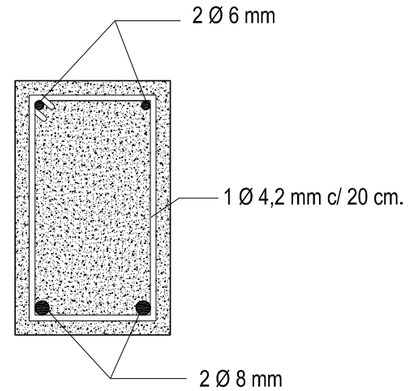

Listado de Tirantes y Vigas		
TIPO	CANT.	MEDIDAS
T1	5 un.	5X15X380 cm.
T2	2 un.	5X15X130 cm.
V1	1 un.	11X18X155 cm.
Liston	1 un.	1 1/2"X2"X320 cm.

AREA DE TECHO= 12,90m²

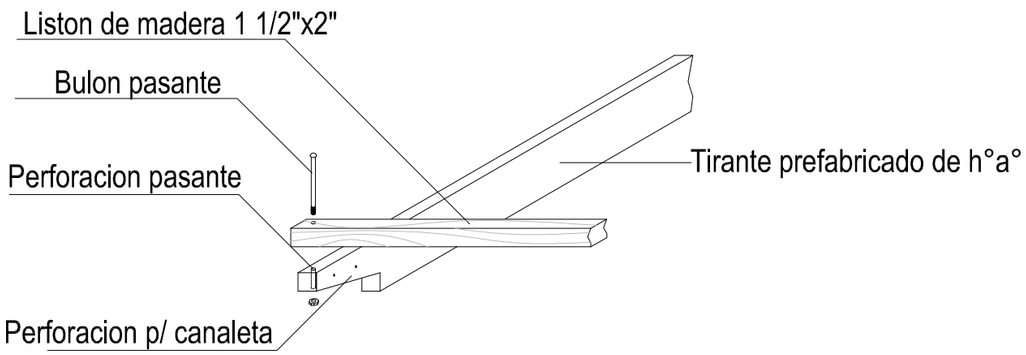

DETALLE DE UNION
TIRANTE C/LISTON
SIN ESCALA

" UNIDADES SANITARIAS BASICAS PARA VIVIENDAS"

"IMPLEMENTACION DE SOLUCIONES SANITARIAS
PARA VIVIENDAS"

L5

PROTOTIPO RURAL 10.00m2

PLANTA DE ESTRUCTURA DE TECHO , DETALLE DE VIGA Y TIRANTE Y PLANTA DE DESAGUE PLUVIAL

ESCALA: 1/50

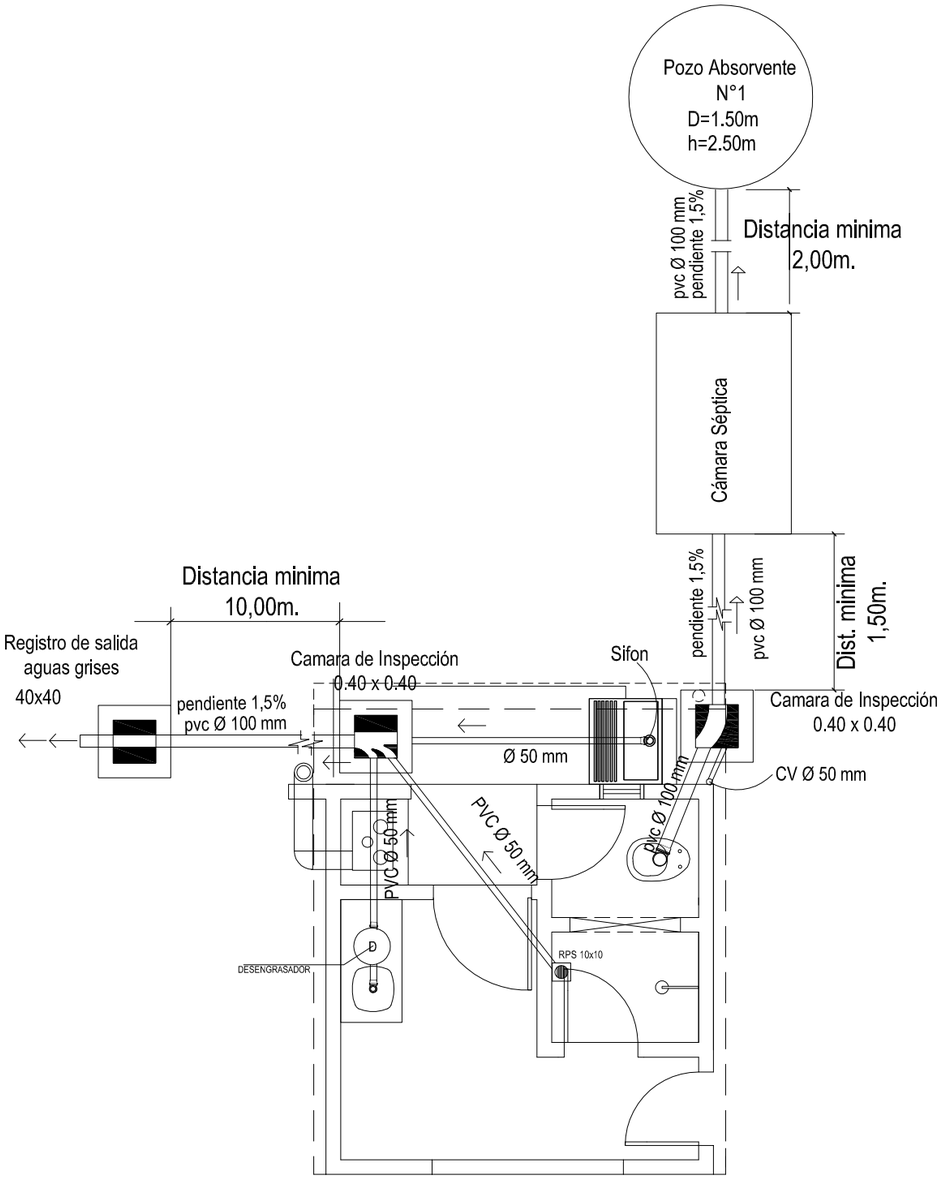

Planta de desague cloacal
Esc.: 1/50

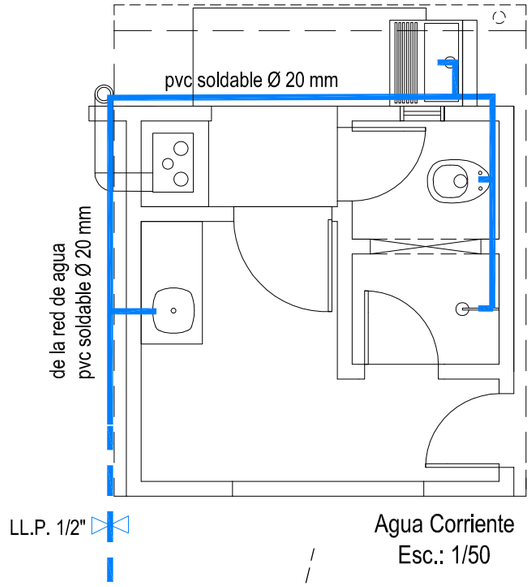

Agua Corriente
Esc.: 1/50

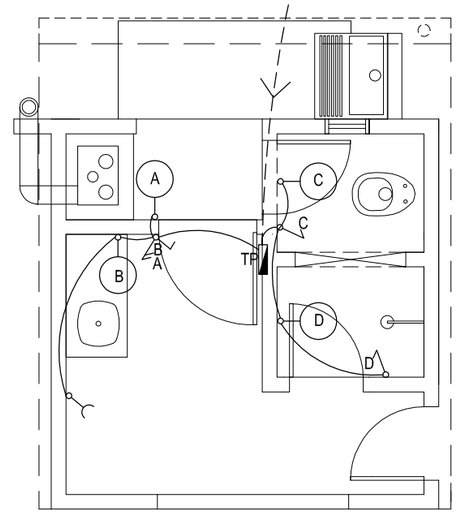

Planta de Instalación Eléctrica
Esc.:———1/50

" UNIDADES SANITARIAS BASICAS PARA VIVIENDAS"

"IMPLEMENTACION DE SOLUCIONES SANITARIAS
PARA VIVIENDAS"

L6

PROTOTIPO RURAL 10.00m2

PLANTA DE INSTALACION CLOACAL, AGUA Y ELECTRICA.

ESCALA: 1/50

PLANILLA DE LOCALES

UNIDAD SANITARIA BASICA PROTOTIPO RURAL 10,00m2

RUBRO / LOCAL	PISO	MAMPOSTERIA	ESTRUCTURA DE TECHO	ENTRETECHO	TECHO	ABERTURAS METALICAS		TRATAMIENTO MAMPOSTERIA				EQUIPAMIENTO
						PUERTAS	VENTANAS	MAMP. INTERIOR	MAMP. EXTERIOR	ABERT. MET.	MAMP. INTERIOR	
COCINA	ALISADO CEMENTO	LADRILLOS COMUNES CON UNA CARA A LA VISTA.	VIGAS Y TIRANTES DE H°A° PREFABRICADO	TEJUELON CERAMICO	TEJA CERAMICA	P1-P2		REGULARIZACION	SILICONA	ANTIOXIDO+ SINTETICA	CAL C/FIJADOR	PILETA GRANITO RECONSTITUIDO, FOGON
BAÑO	ALISADO CEMENTO	LADRILLOS COMUNES CON UNA CARA A LA VISTA.	VIGAS Y TIRANTES DE H°A° PREFABRICADO	TEJUELON CERAMICO	TEJA CERAMICA	P2	V1 Y BASTIDOR CON TELA TIPO MOSQUITERO	REVOQUE SANITARIO ALTURA 1,50m.	SILICONA	ANTIOXIDO+ SINTETICA	CAL C/FIJADOR	INODORO

UNIDAD SANITARIA BASICA
PLANILLA DE ABERTURAS

TIPO	DISEÑO	DIMENSIONES	ESPECIFICACIONES	CANTIDAD
V 1		0.30x 0.40	Ventana de baño: tipo balancin con 1 comando lateral y 2 hojas moviles con vidrios traslucidos.	1
P1		0.80 x 2.10	marco ángulo, 2 fichas de 3 agujeros soldadas, hoja rebatible de chapa de hierro plegada con cerradura para exterior. Se incorpora una ventana tipo balancin de tres hojas moviles y una fija en la parte superior.	1
P2	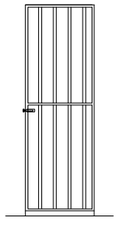	0.60x 2.10	marco ángulo, 2 fichas de 3 agujeros soldadas, hoja rebatible de chapa de hierro plegada con 2 tiradores y 2 pasadores, el exterior con portacandado.	3

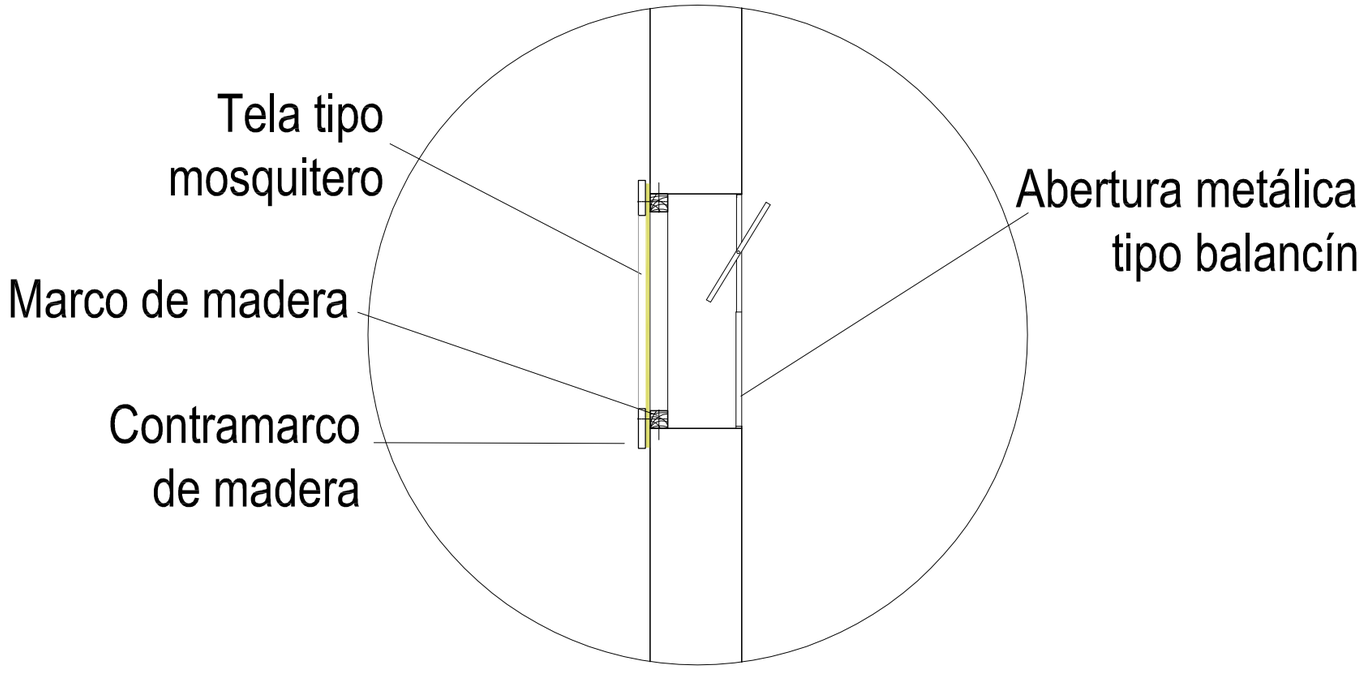

DETALLE COLOCACION DE TELA METALICA
Sin Escala

" UNIDADES SANITARIAS BASICAS PARA VIVIENDAS"

"IMPLEMENTACION DE SOLUCIONES SANITARIAS PARA VIVIENDAS"

L7

PROTOTIPO RURAL 10.00m2

DETALLE DE ABERTURAS Y PLANILLA DE LOCALES

ESCALA: 1/50

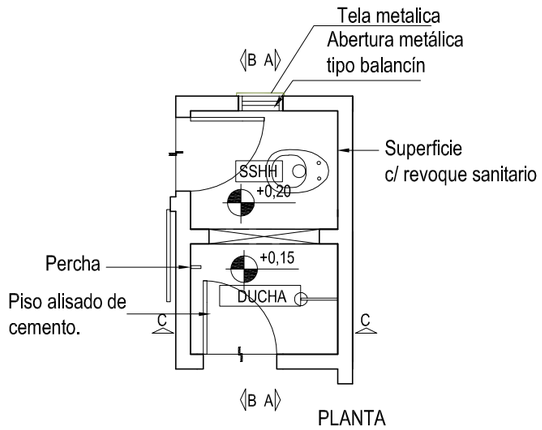

PLANTA

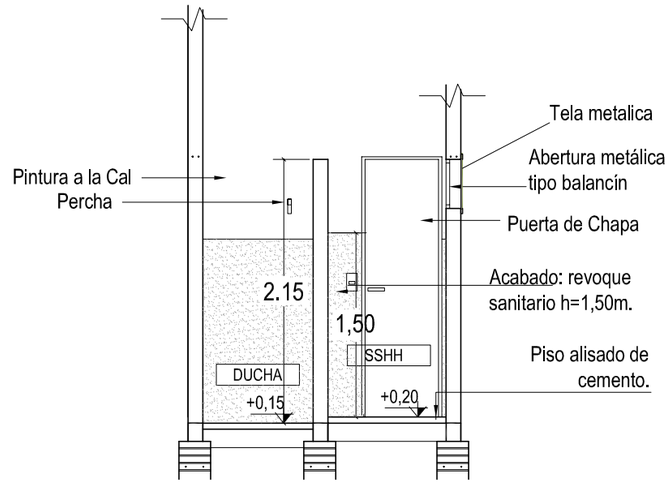

VISTA B B

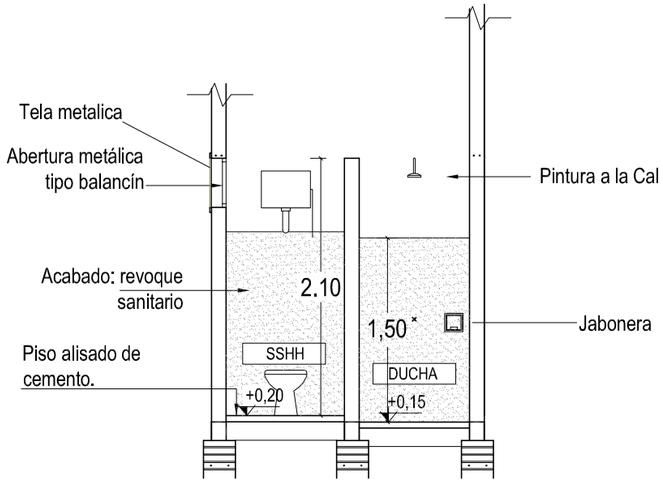

VISTA A A

CAMARA SEPTICA

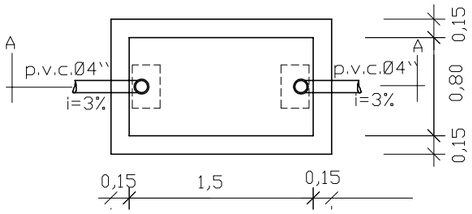

PLANTA

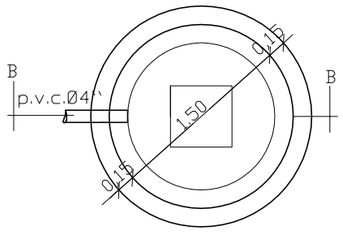

POZO ABSORBENTE

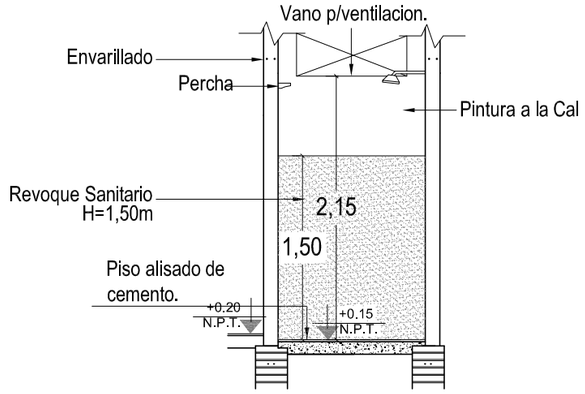

VISTA C C

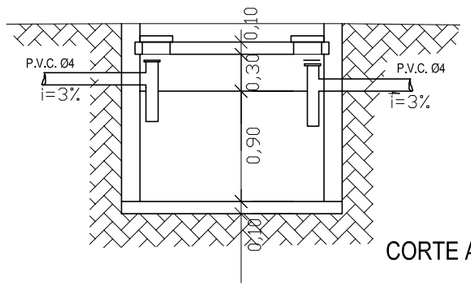

CORTE A-A

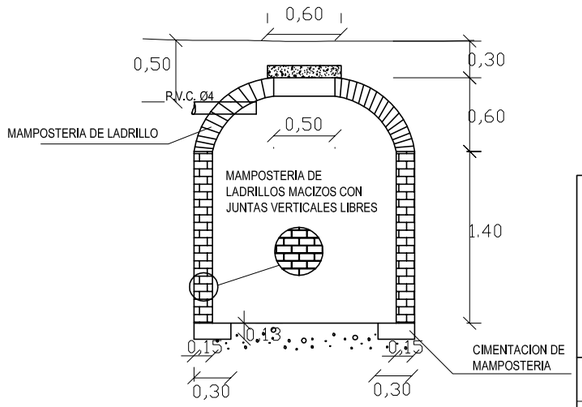

CORTE B-B

" UNIDADES SANITARIAS BASICAS PARA VIVIENDAS"

"IMPLEMENTACION DE SOLUCIONES SANITARIAS
PARA VIVIENDAS"

L8

PROTOTIPO RURAL 10.00m2

DETALLES DE BAÑO, DE CAMARA SEPTICA Y POZO ABSORBENTE.

ESCALA: 1/50

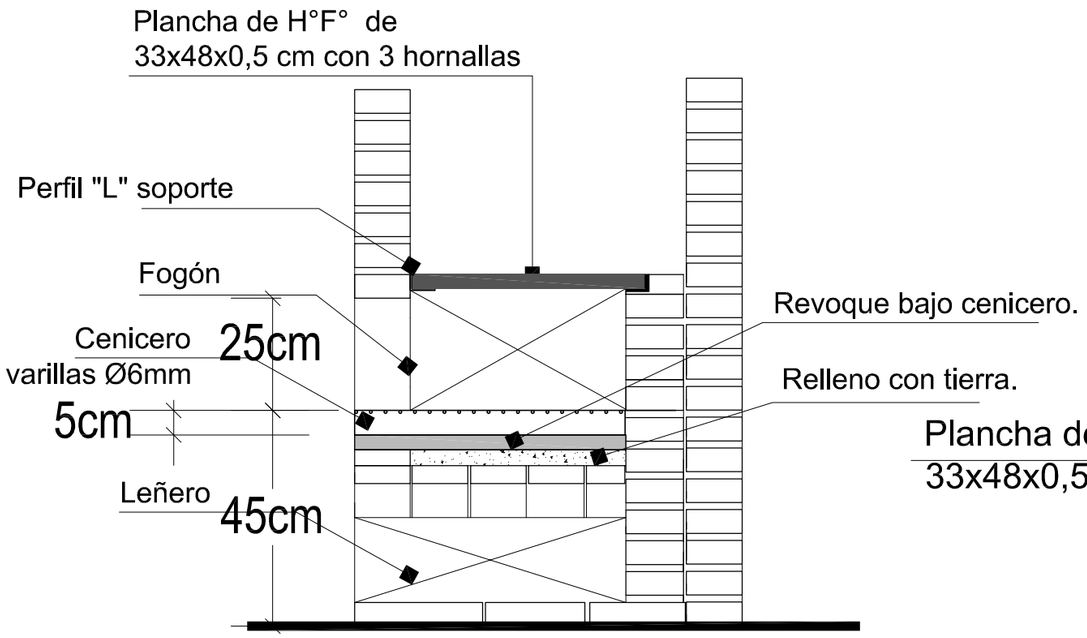

CORTE BB

ESCALA: 1/25

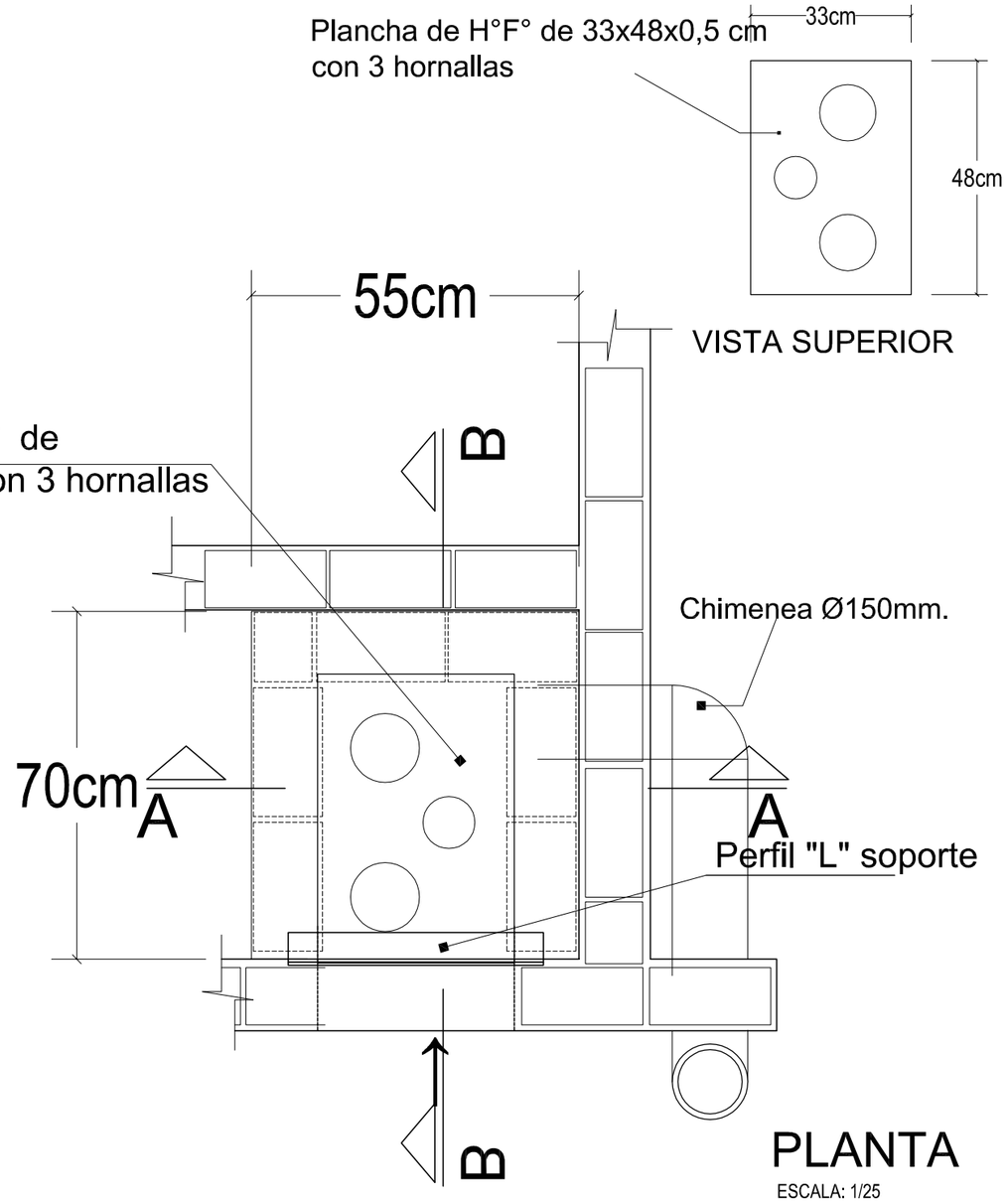

PLANTA

ESCALA: 1/25

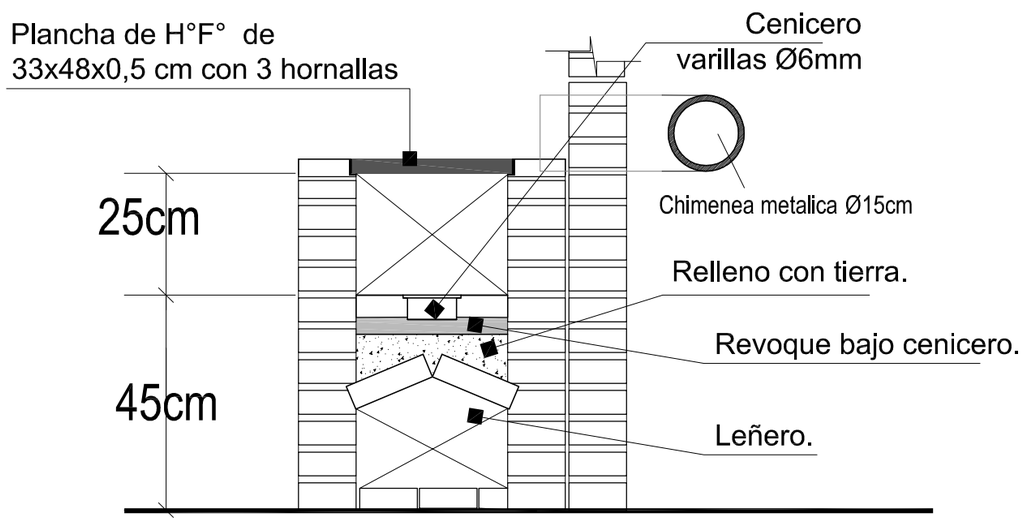

CORTE A - A

ESCALA: 1/25

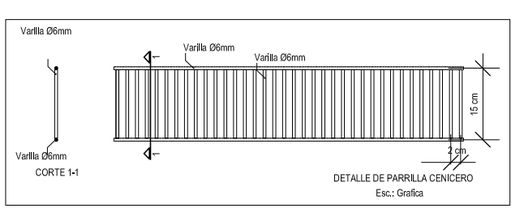

" UNIDADES SANITARIAS BASICAS PARA VIVIENDAS" "IMPLEMENTACION DE SOLUCIONES SANITARIAS PARA VIVIENDAS"	L9
PROTOTIPO RURAL 10.00m2	
DETALLES DE FOGON	
ESCALA: 1/50	