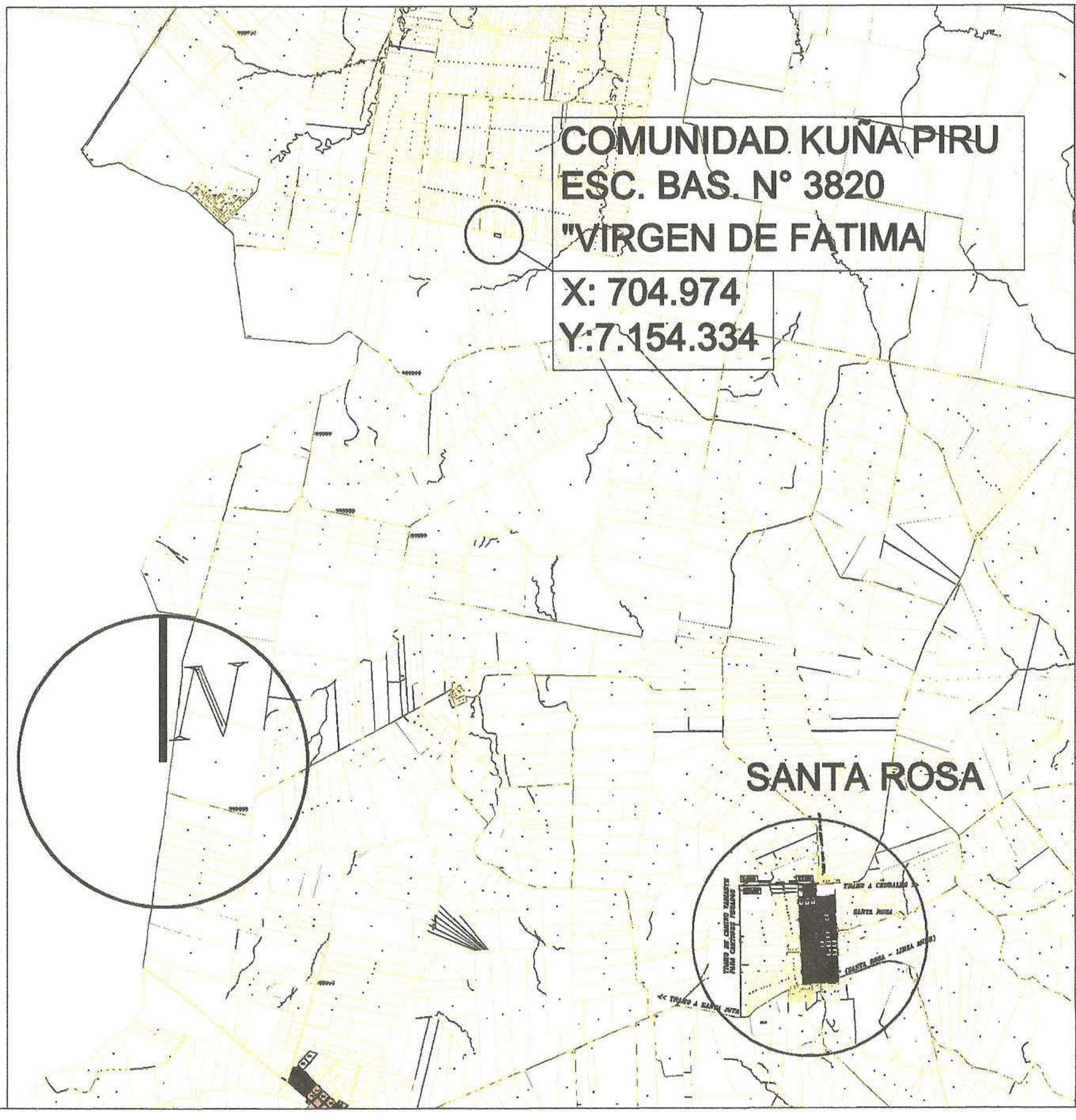

MUNICIPALIDAD DE SANTA ROSA

CONTRATO DE ELABORACION DE PROYECTOS DE INVERSION

OBRA: DEMOLICION Y CONSTRUCCION DE COCINA COMEDOR

UBICACION: Esc. Bás. N° 3.820 "Virgen de Fátima"
Comunidad Kuña Piru. Distrito de Santa Rosa del Monday

PROYECTO:	ING. CESAR CRISTALDO		
DIBUJANTE	ING. César Cristaldo		
FECHA	: MAR / 2.014	ESCALA	S/E

DIBUJANTE PROYECTISTA V° B°

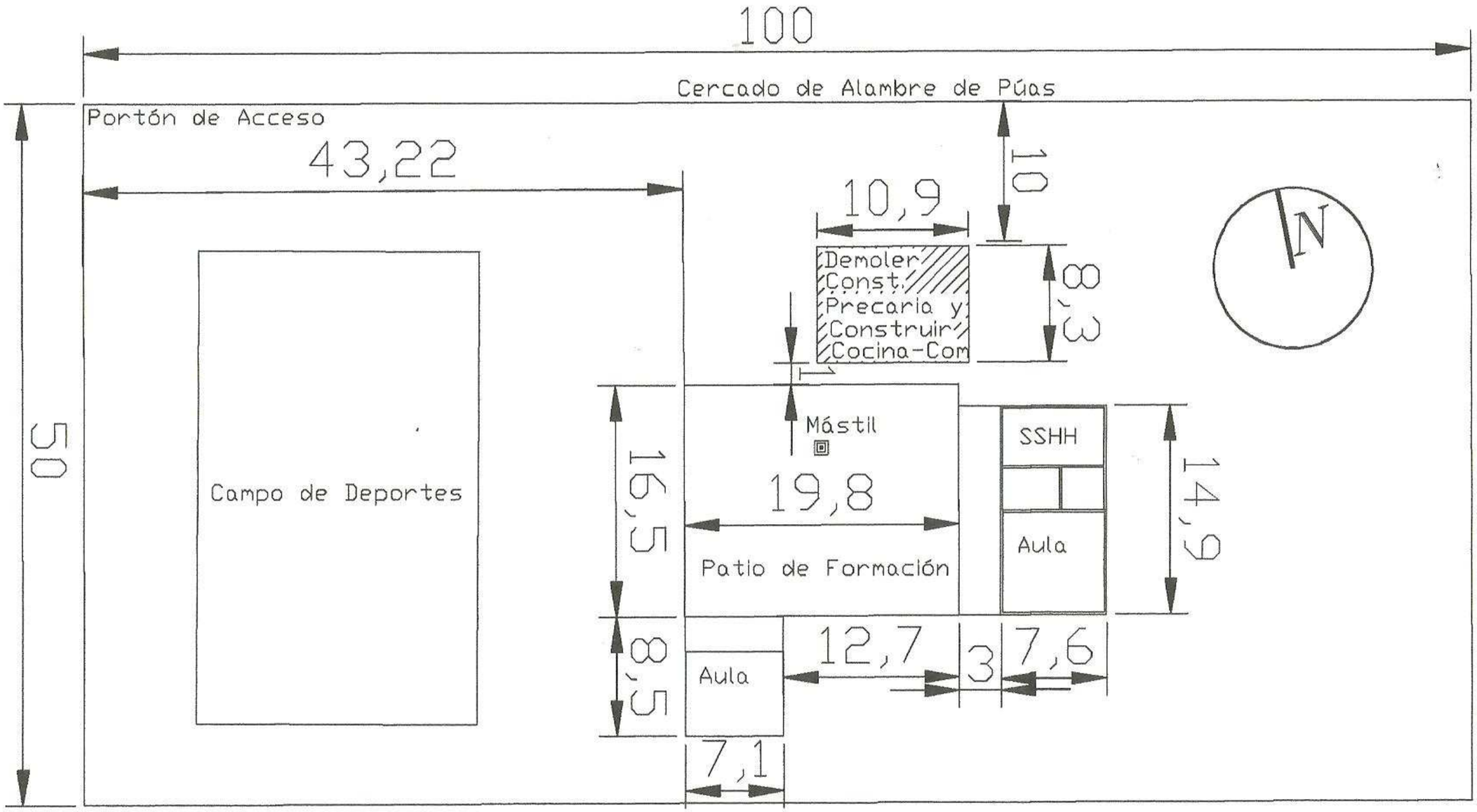

ESCUELA BASICA N° 3.820 "VIRGEN DE FATIMA"
COMUNIDAD KUÑA PIRU
DISTRITO DE SANTA ROSA DEL MONDAY

MUNICIPALIDAD DE SANTA ROSA

CONTRATO DE ELABORACION DE PROYECTOS DE INVERSION

OBRA: DEMOLICION Y CONSTRUCCION DE COCINA COMEDOR

UBICACION: Esc. Bás. N° 3.820 "Virgen de Fátima"
Comunidad Kuña Piru. Distrito de Santa Rosa del Monday

PROYECTO:	ING. CESAR CRISTALDO		
DIBUJANTE	ING. César Cristaldo		
FECHA	: MAR / 2.014	ESCALA S/E	

DIBUJANTE | PROYECTISTA | V° B°

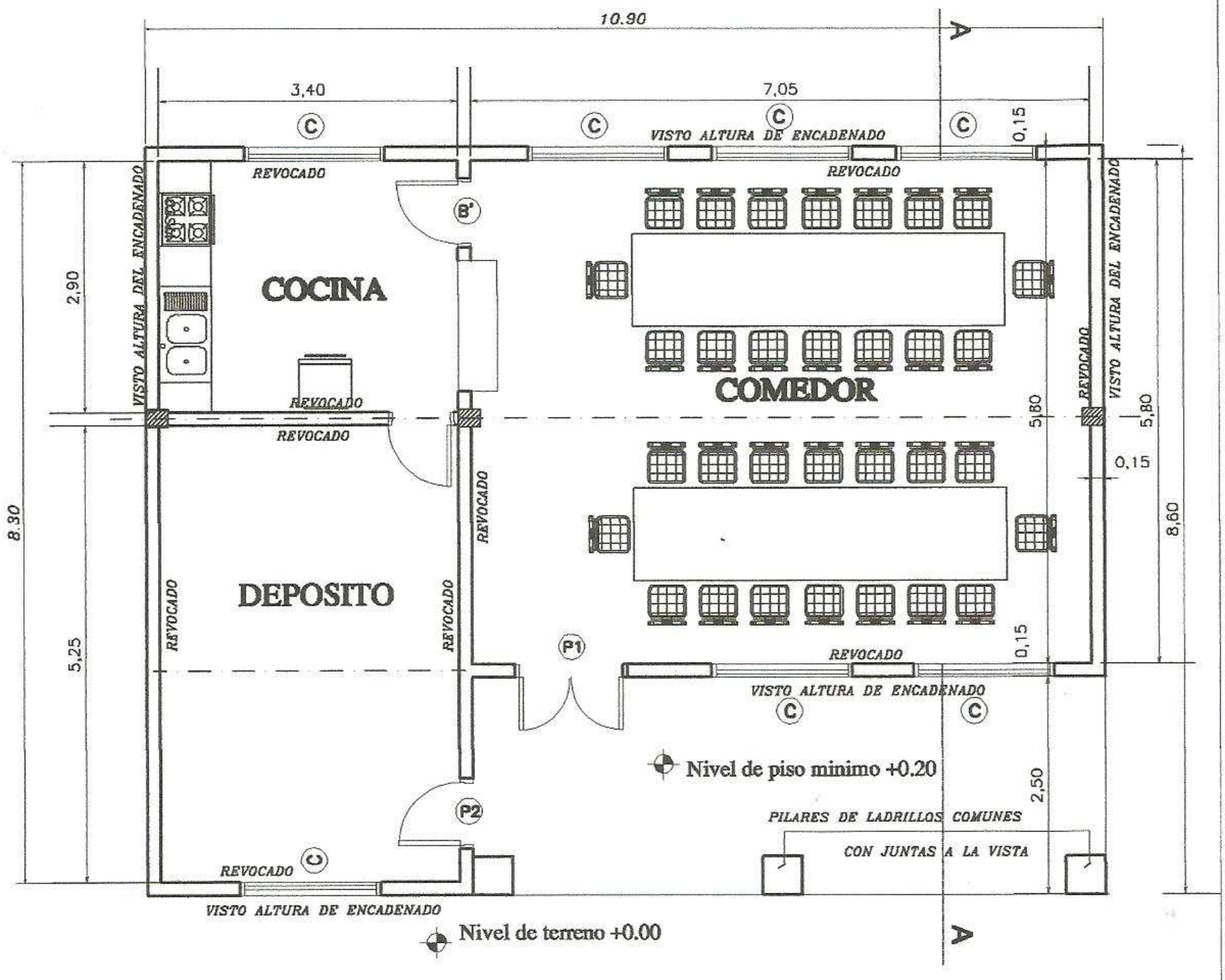

PLANTA ---------- ESC. 1/75

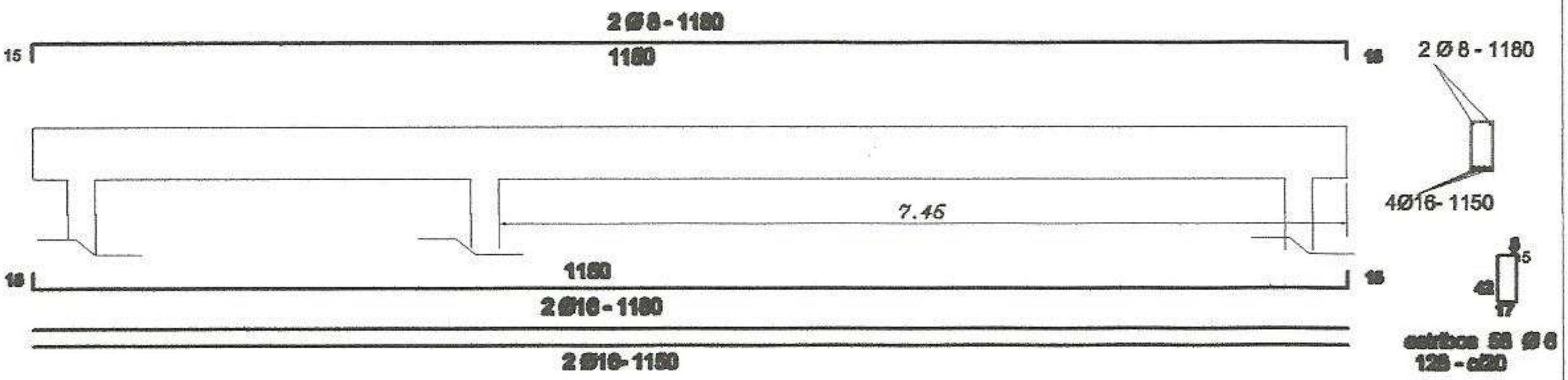

Viga de H°A° 0.20x0.45

MINISTERIO DE EDUCACION Y CULTURA **DIRECCIÓN DE INFRAESTRUCTURA**		
Proyecto	**COMEDOR TIPO 1**	**1**
PLANTA ARQUITECTONICA Esc. 1/75		

Proyecto a ser adoptado por la Municipalidad de Santa Rosa del Monday
en la Escuela Básica N° 3.820 "Virgen de Fátima"

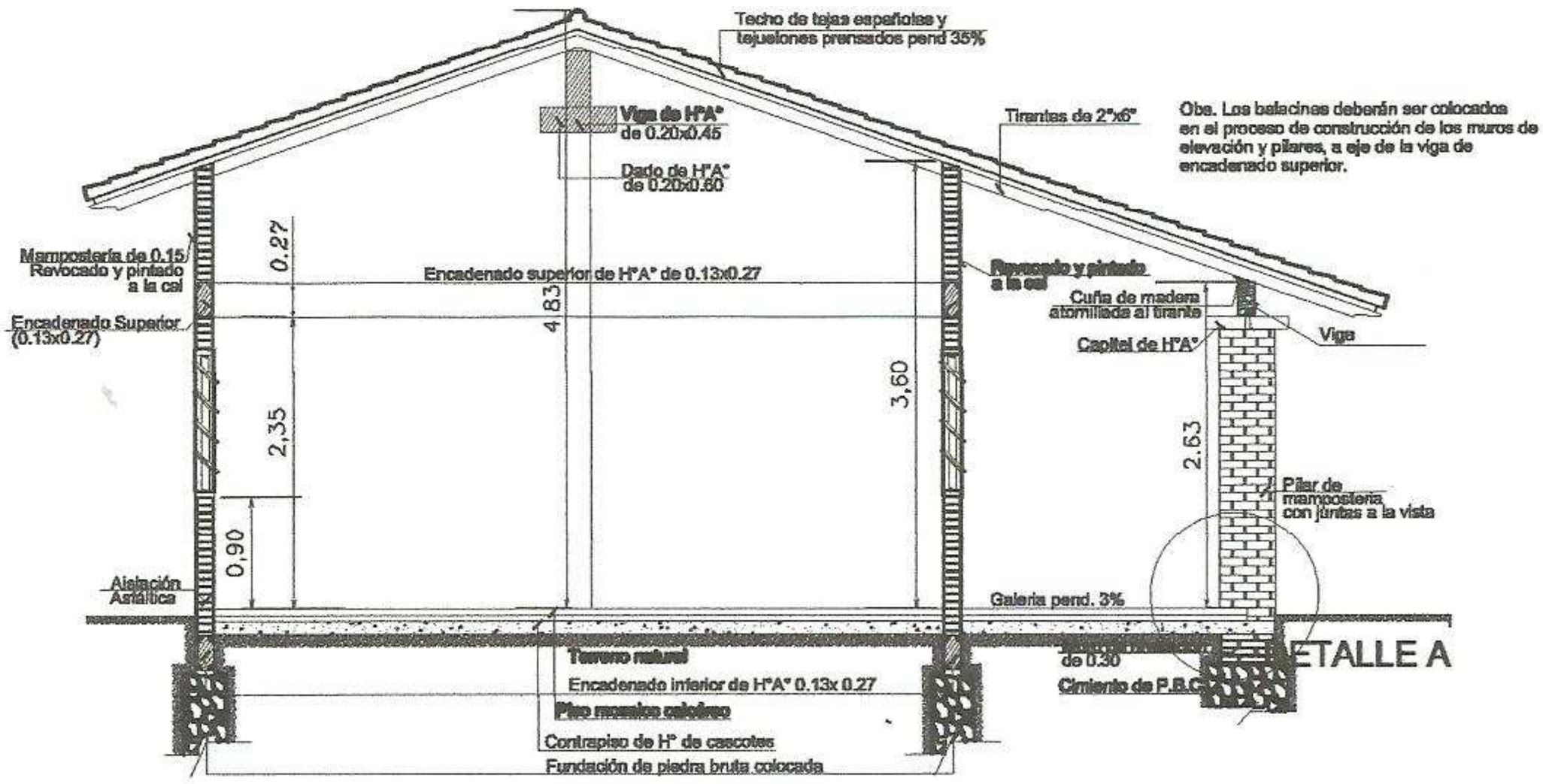

CORTE A - A
Esc. 1/75

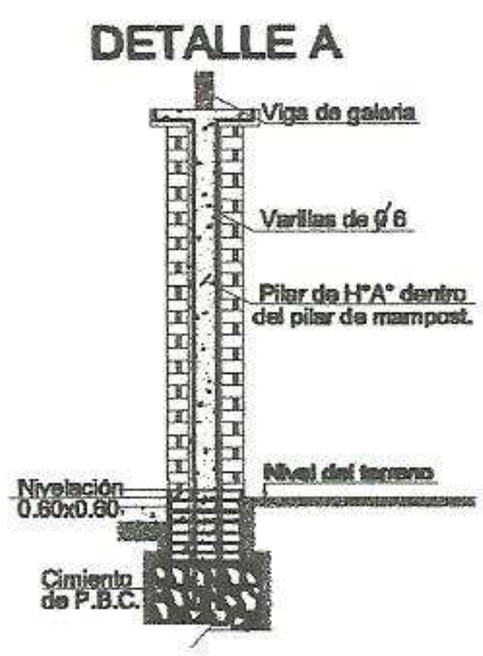

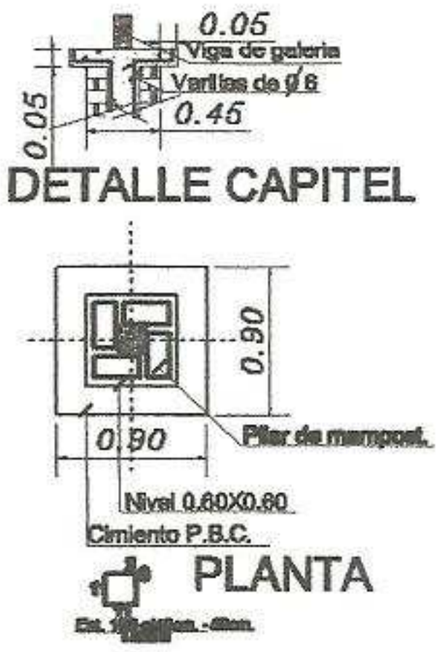

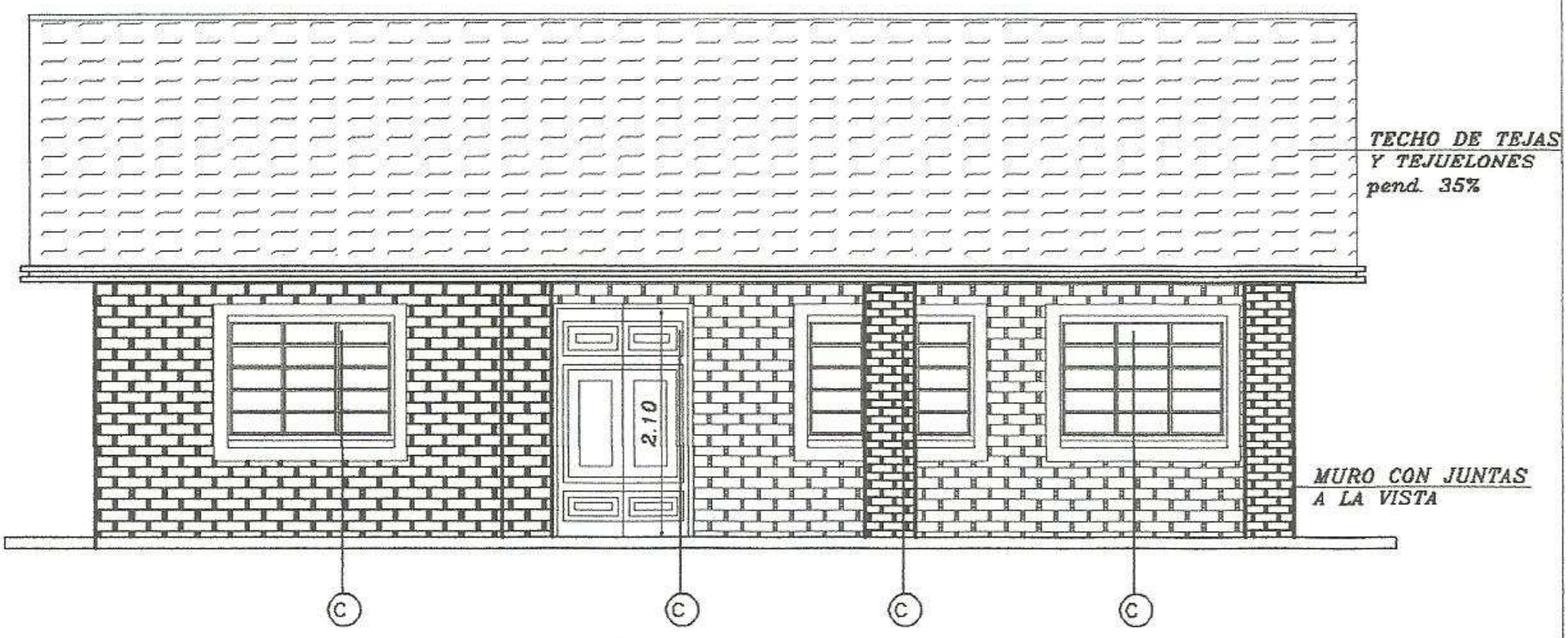

FACHADA PRINCIPAL

MINISTERIO DE EDUCACION Y CULTURA
DIRECCIÓN DE INFRAESTRUCTURA

Proyecto	COMEDOR TIPO 1	2
	CORTE Y FACHADA Esc. 1/75	

Proyecto a ser adoptado por la Municipalidad de Santa Rosa del Monday en la Escuela Básica N° 3.820 "Virgen de Fátima"

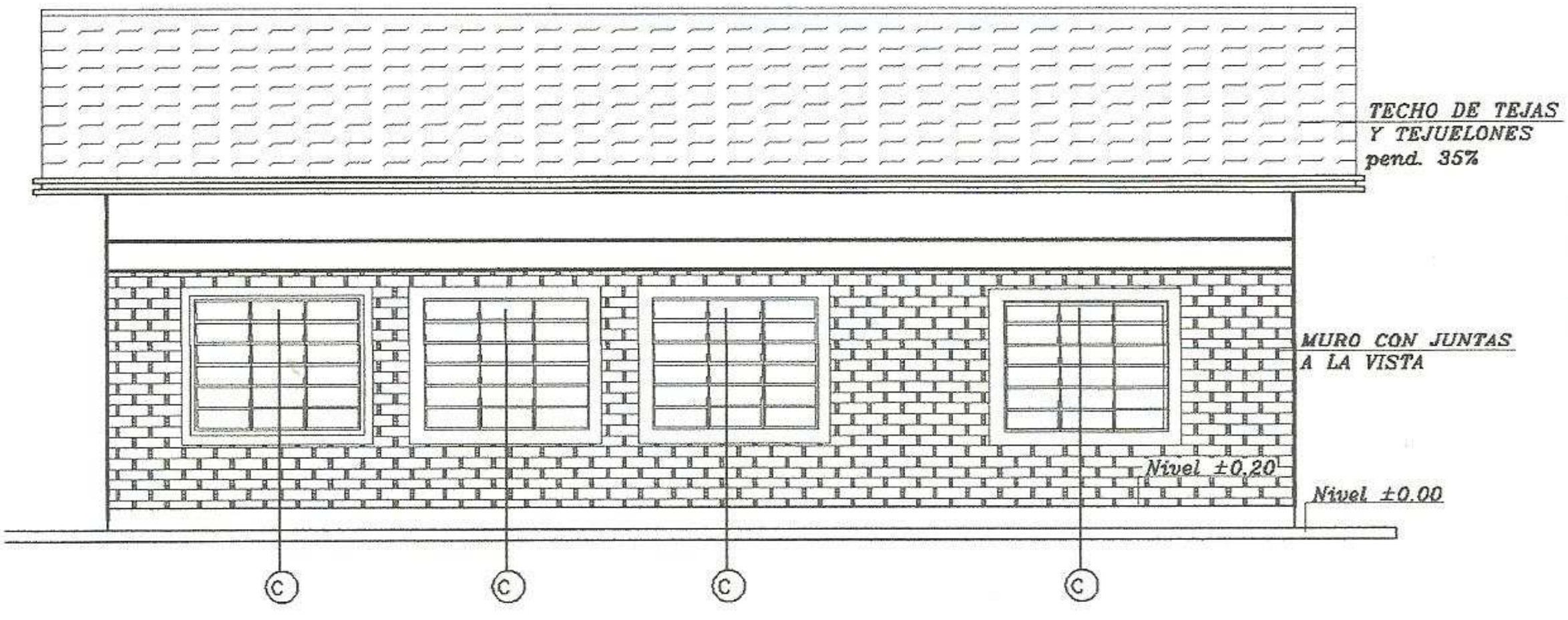

FACHADA POSTERIOR

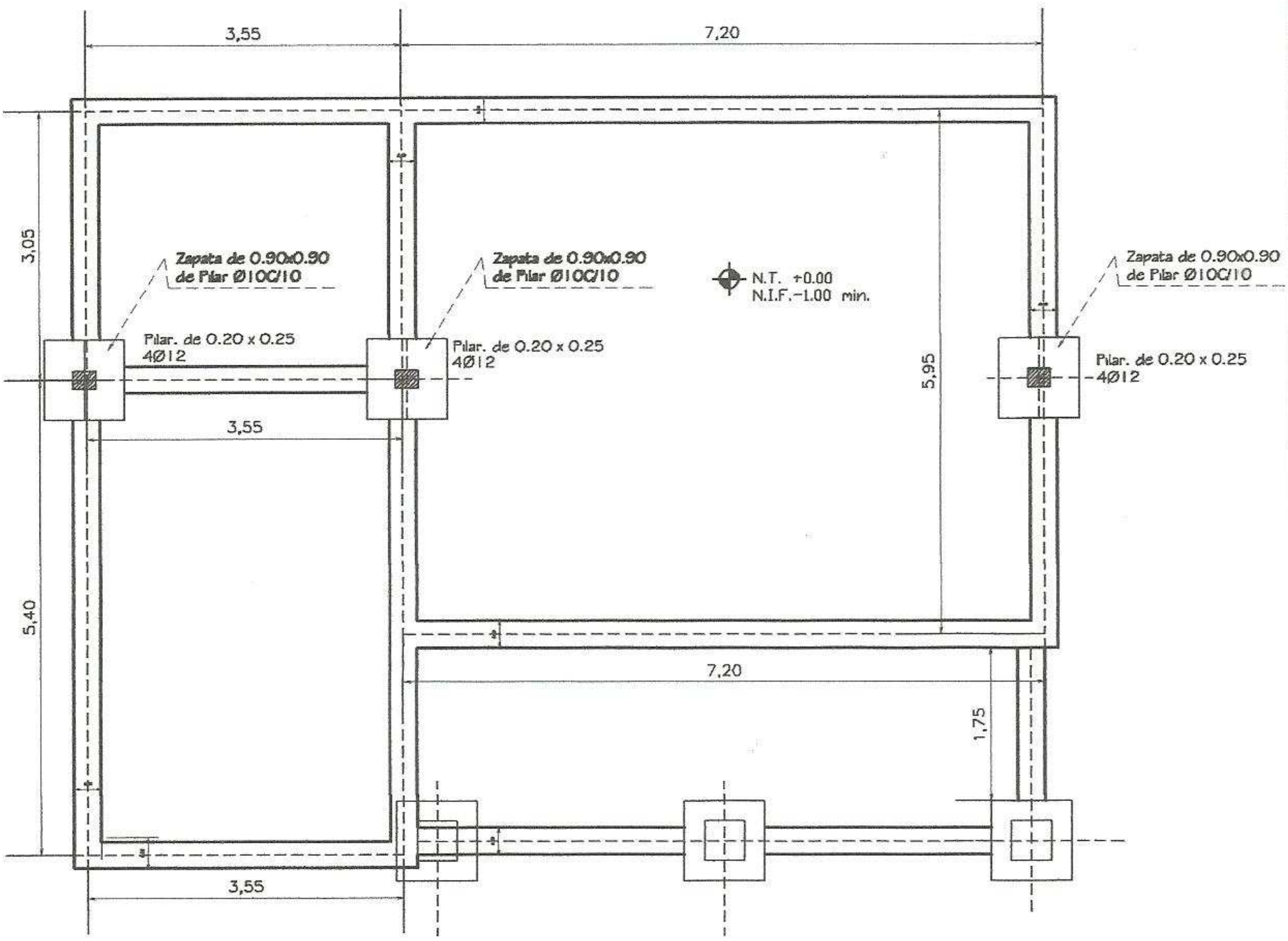

PLANTA DE CIMENTACIÓN

MINISTERIO DE EDUCACION Y CULTURA DIRECCIÓN DE INFRAESTRUCTURA		
Proyecto	COMEDOR Y COCINA - TIPO 1	3
FACHADA / PLANTA DE CIMENTACION	**Esc. 1/75**	

Proyecto a ser adoptado por la Municipalidad de Santa Rosa del Monday
en la Escuela Básica N° 3.820 "Virgen de Fátima"

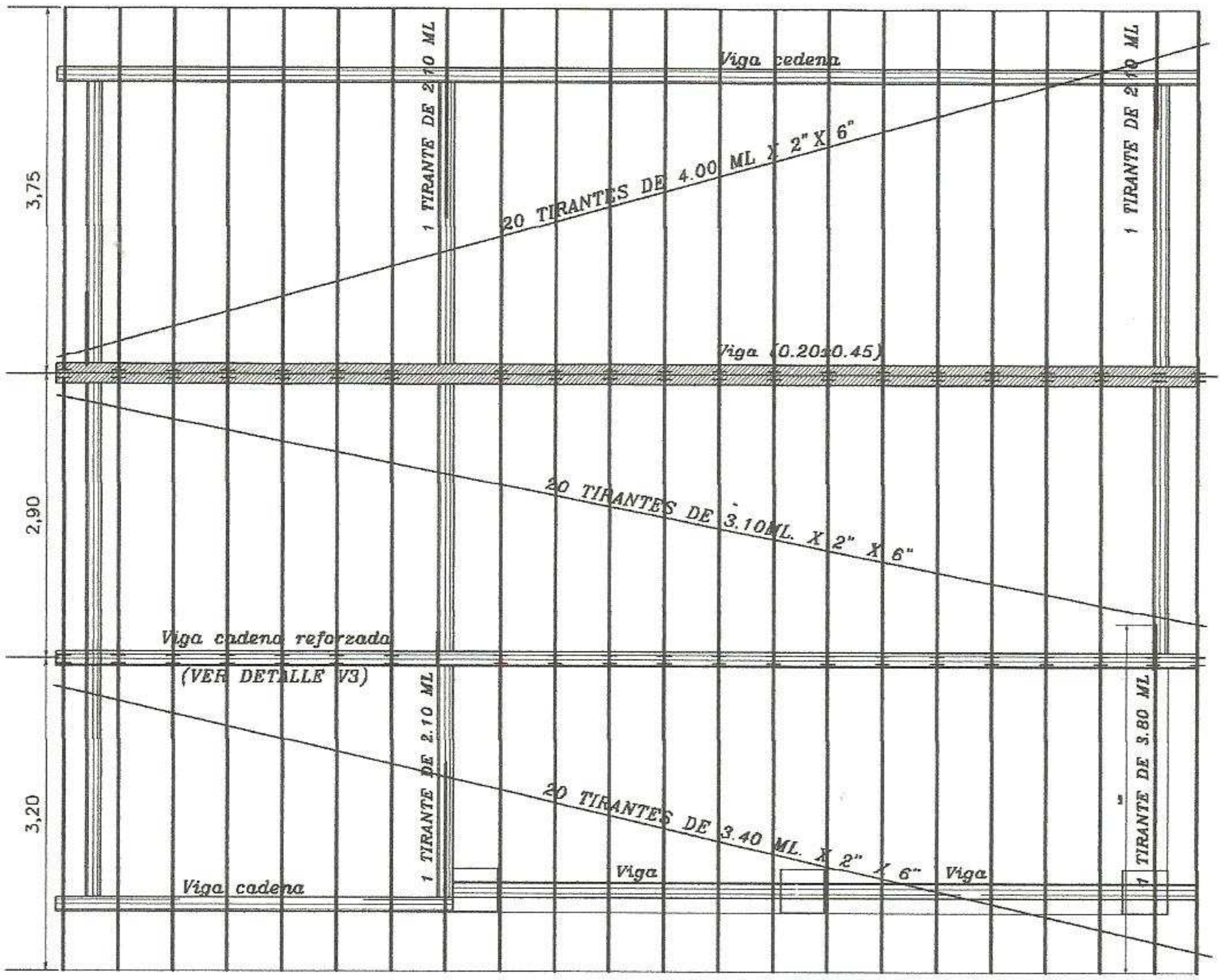

PLANTA ---------- ESC. 1/75

Obs.: Los aleros extremos del bloques serán de 0.40m. y los aleros longitudinales del bloque serán de 0.70m., contados del lado de la galeria apartir de la viga de apoyo del tirante, y en el opuesto apartir del muro.

V3 - (20X30)

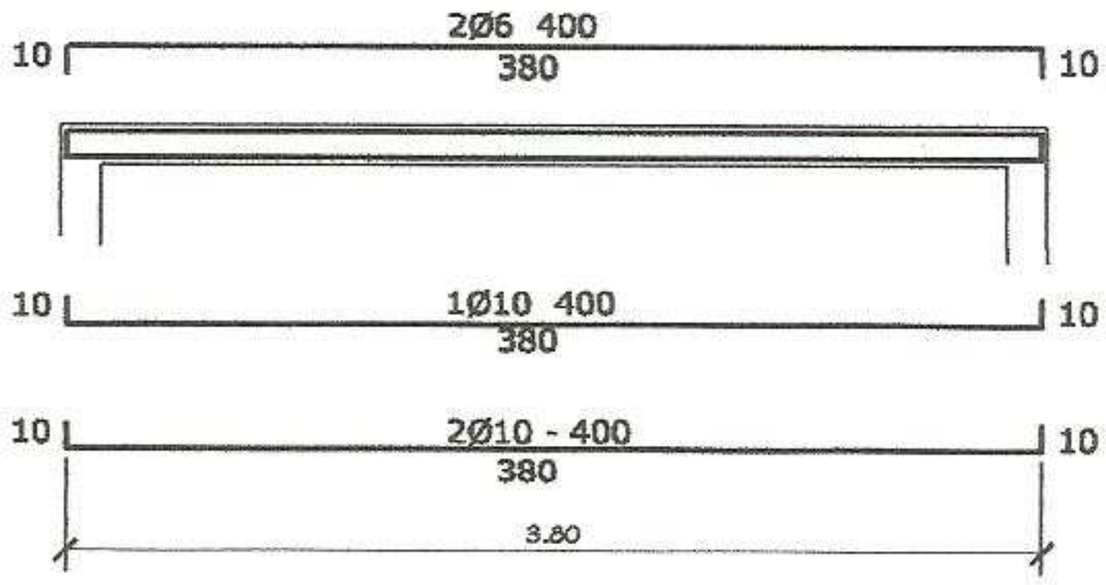

DETALLE DE VIGA DEPÓSITO
ESC. 1/50

MINISTERIO DE EDUCACION Y CULTURA

DIRECCIÓN DE INFRAESTRUCTURA

Proyecto	**COMEDOR TIPO 1**	**4**
	PLANTA DE TECHO Esc. 1/75	

Proyecto a ser adoptado por la Municipalidad de Santa Rosa del Monday en la Escuela Básica N° 3.820 "Virgen de Fátima"

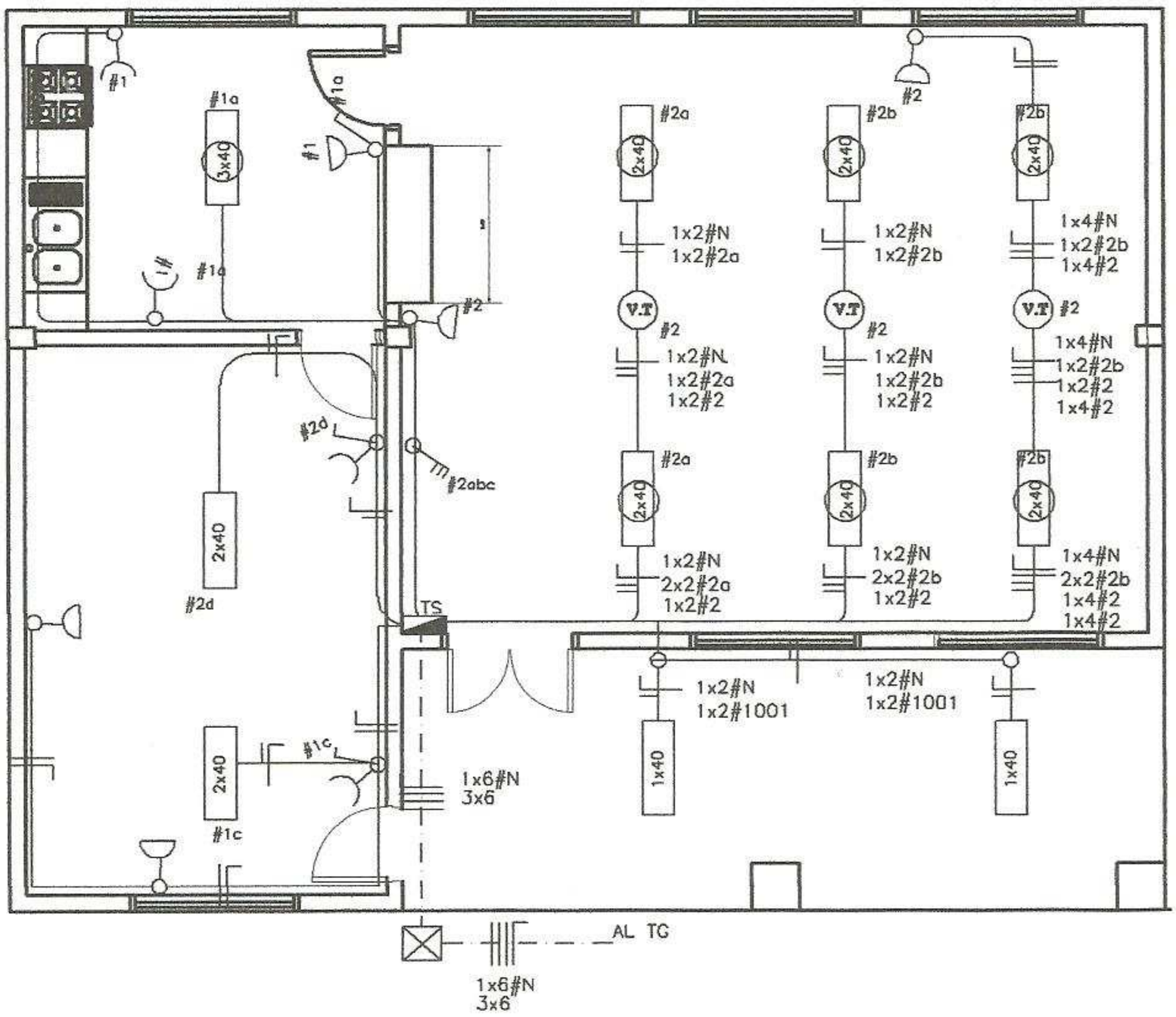

PLANTA ---------- ESC. 1/75

Proyecto a ser adoptado por la Municipalidad de Santa Rosa del Monday
en la Escuela Básica N° 3.820 "Virgen de Fátima"

MINISTERIO DE EDUCACION Y CULTURA DIRECCIÓN DE INFRAESTRUCTURA		
Proyecto	COMEDOR TIPO 1	5
ESQUEMA I. ELECTRICA	Esc. 1/75	

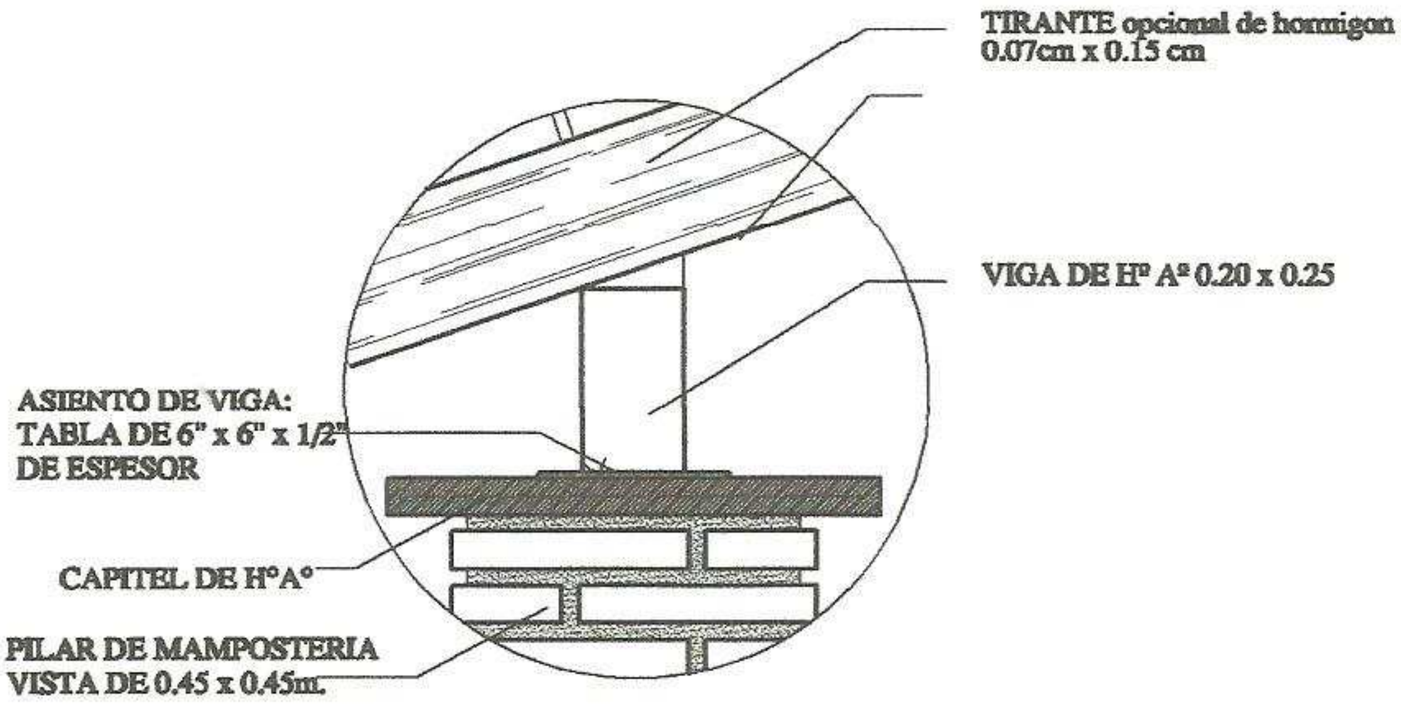

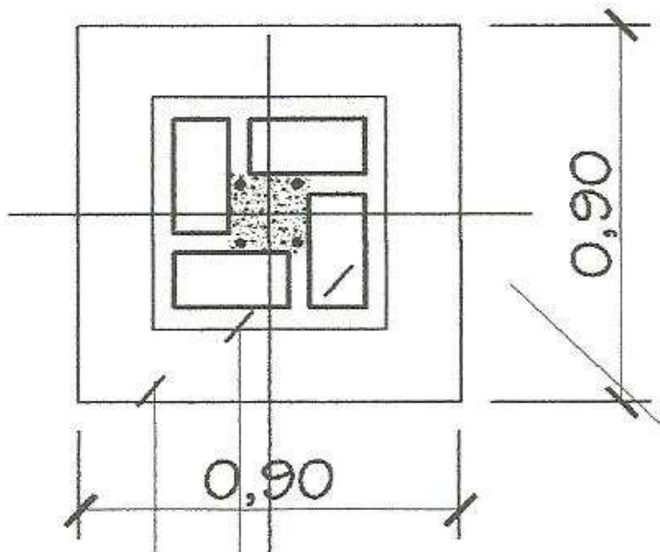

Pilar de mampost.
0.38x0.38 o segun dimensiones del ladrillo local

Nivel 0.60X0.60

Cimiento P.B.C.

PLANTA

DETALLE A

DETALLE CAPITEL

Proyecto a ser adoptado por la Municipalidad de Santa Rosa del Monday
en la Escuela Básica N° 3.820 "Virgen de Fátima"

MINISTERIO DE EDUCACION Y CULTURA

DIRECCION DE INFRAESTRUCTURA

Proyecto	COMEDOR TIPO 1	06
	DETALLE DE PILARE EN GALERIA esc. 1/25	

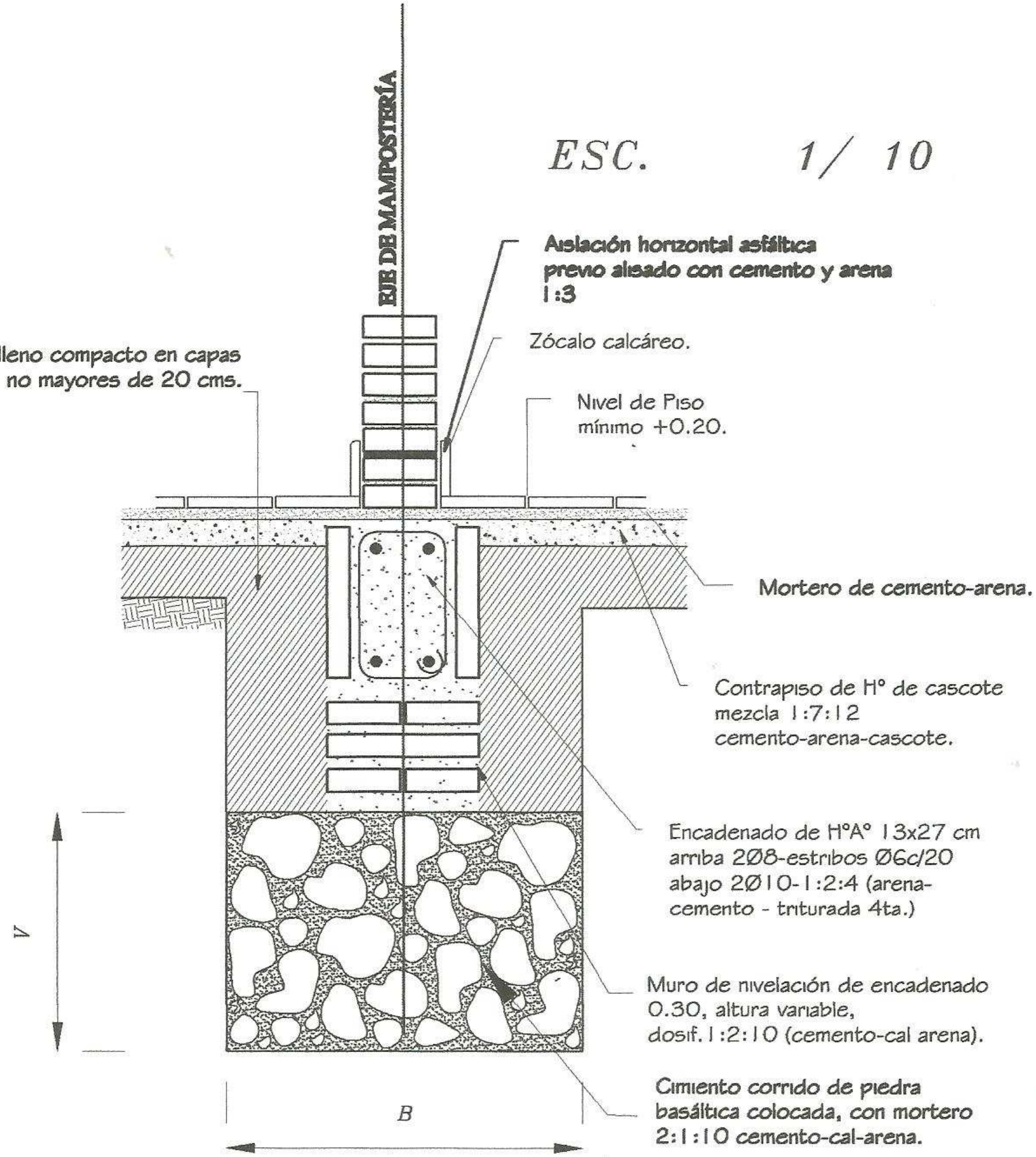

Obs.:
V = variable
B = ancho de cimentación

Proyecto a ser adoptado por la Municipalidad de Santa Rosa del Monday en la Escuela Básica N° 3.820 "Virgen de Fátima"

MINISTERIO DE EDUCACION Y CULTURA

DIRECCION DE INFRAESTRUCTURA

Proyecto	**COMEDOR TIPO 1**	**7**
	DETALLE DE CIMIENTO DE PBC esc. 1/10	

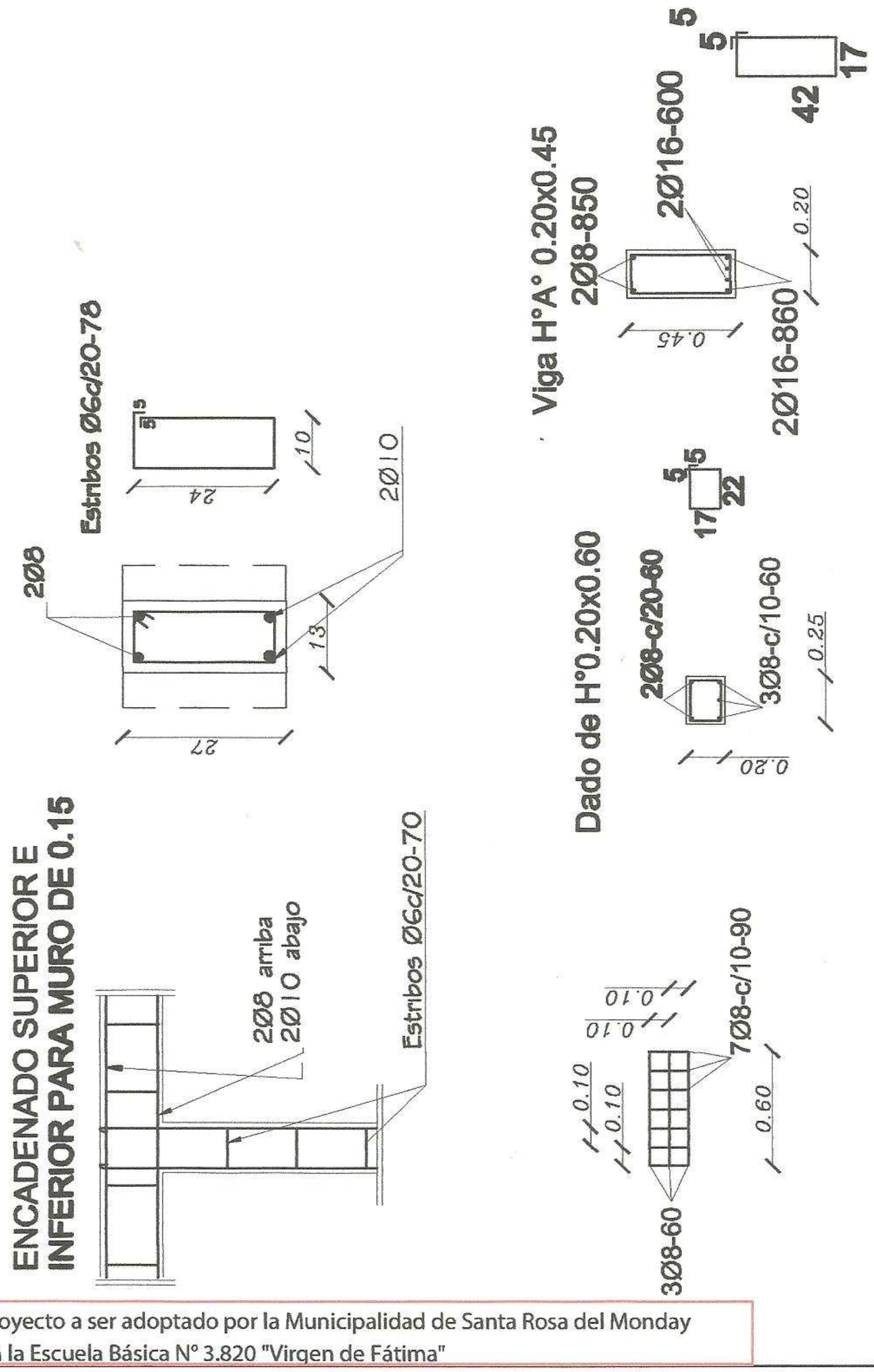

Proyecto a ser adoptado por la Municipalidad de Santa Rosa del Monday
en la Escuela Básica N° 3.820 "Virgen de Fátima"

MINISTERIO DE EDUCACION Y CULTURA

DIRECCION DE INFRAESTRUCTURA

Proyecto	COMEDOR TIPO 1	8
DETALLE DE ENCADENADOS SUPERIOR E INFERIOR	esc. 1/10	

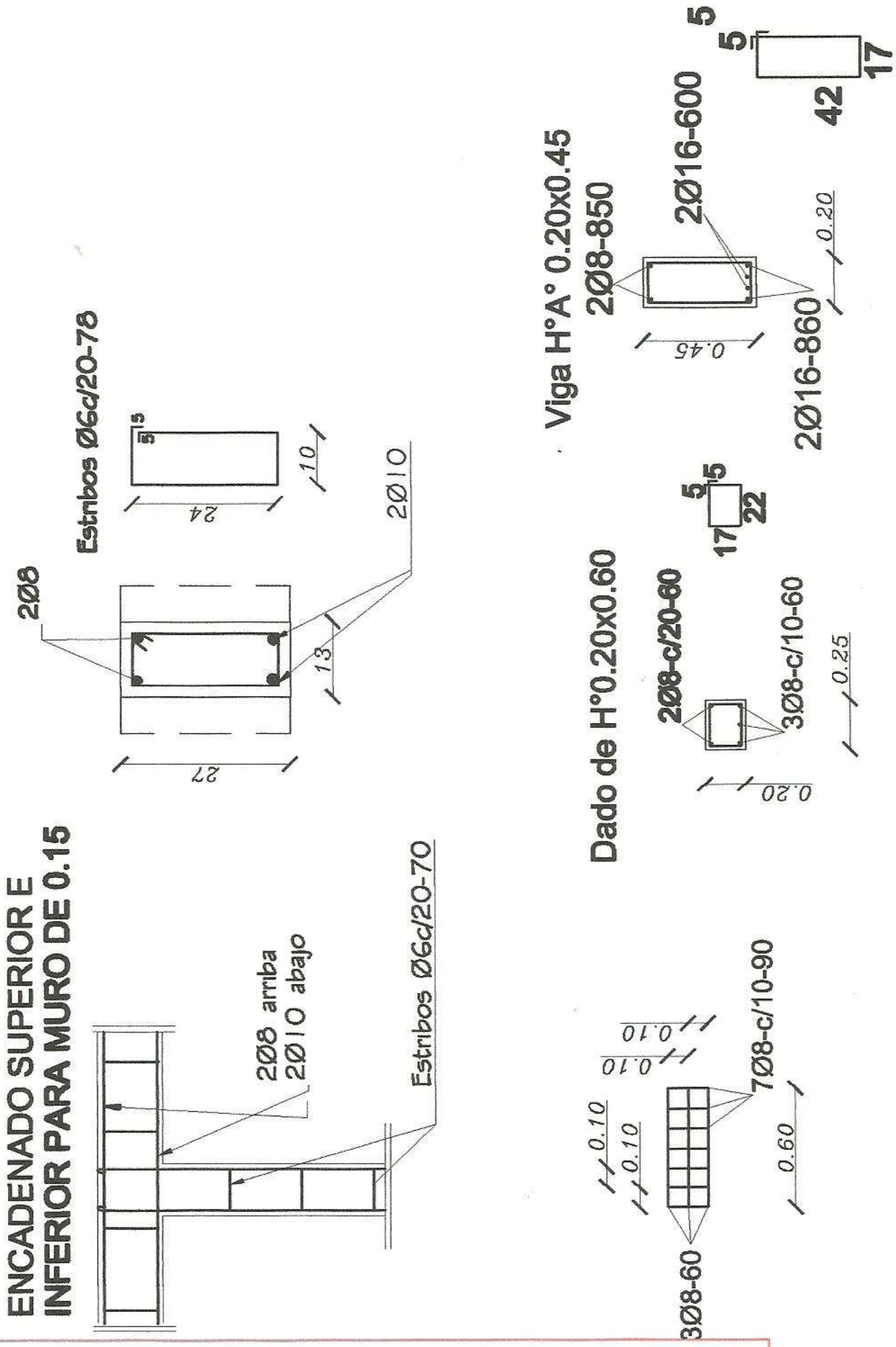

Proyecto a ser adoptado por la Municipalidad de Santa Rosa del Monday
en la Escuela Básica N° 3.820 "Virgen de Fátima"

MINISTERIO DE EDUCACION Y CULTURA

DIRECCION DE INFRAESTRUCTURA

Proyecto	COMEDOR TIPO 1	8
DETALLE DE ENCADENADOS SUPERIOR E INFERIOR	esc. 1/10	

ventana balancin tipo (c)

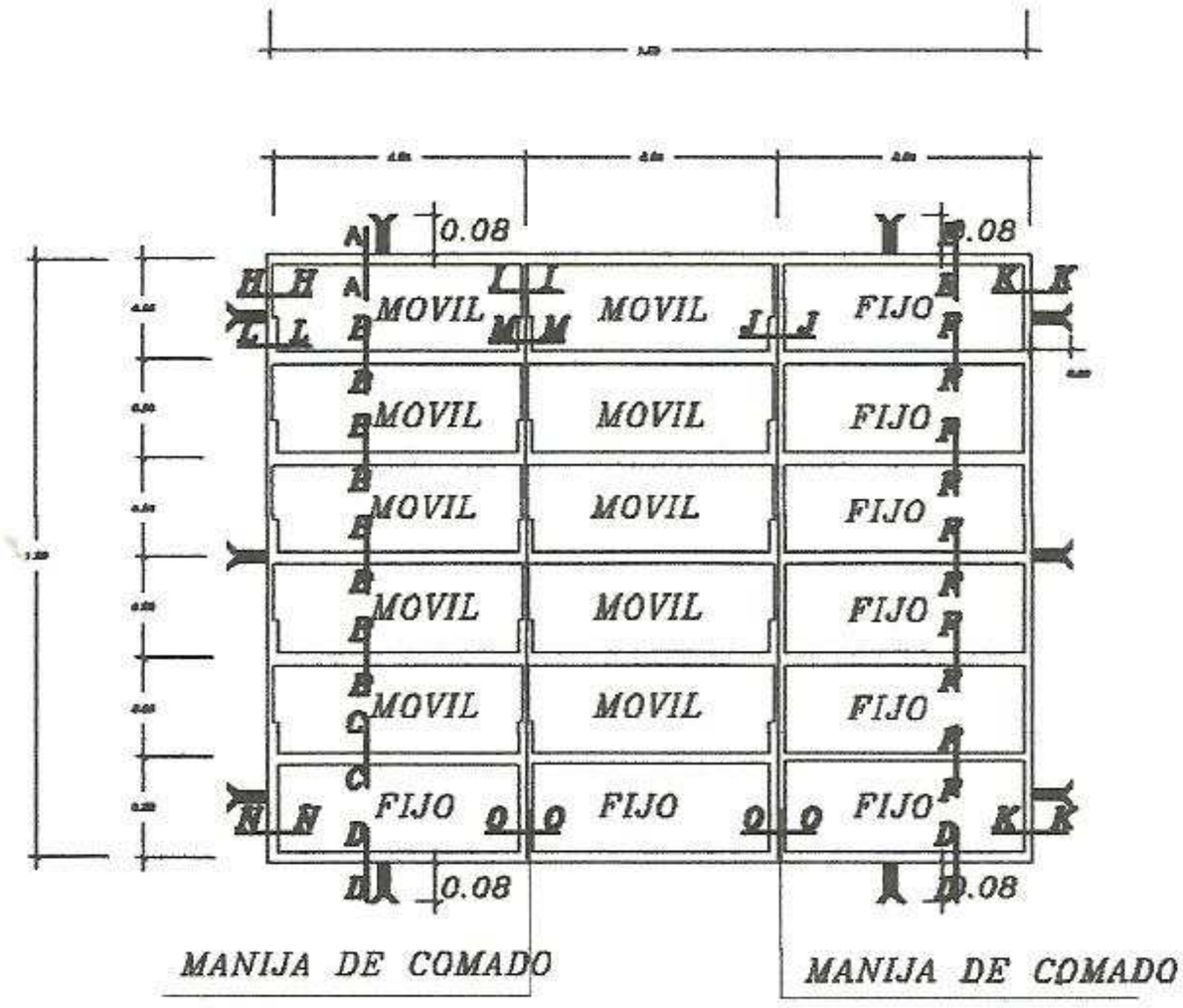

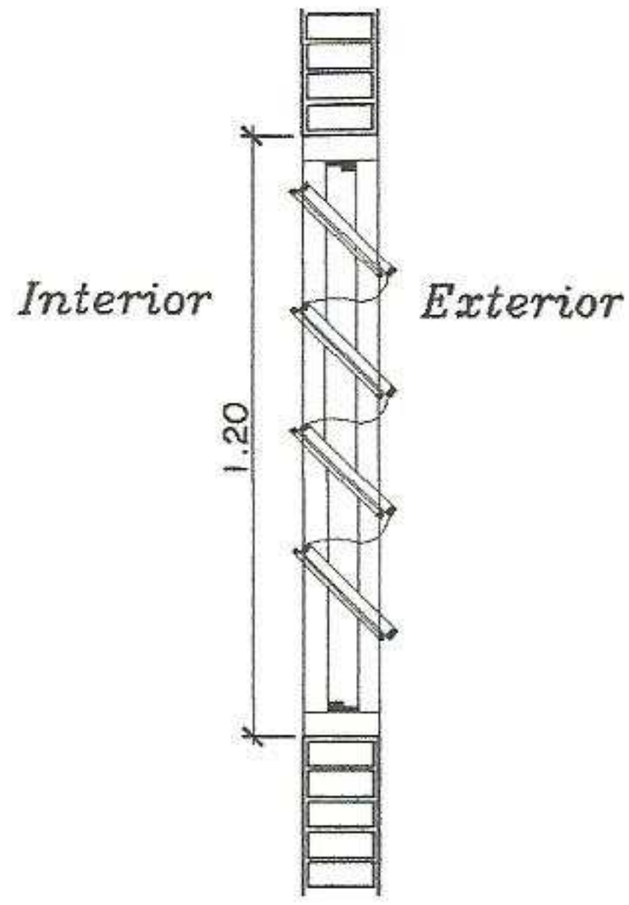

OBSERVACION :

NO DEBE TENER TERMINACIONES EN PUNTAS O CORTANTES

DETALLE DE BALANCINES

OBS.: COLOCAR LOS BALANCINES EN LA PARTE INTERNA DE LOS MUROS DE MAMPOSTERÍA, PARA EVITAR QUE LOS COMANDOS TOPEN CON LOS MISMOS.

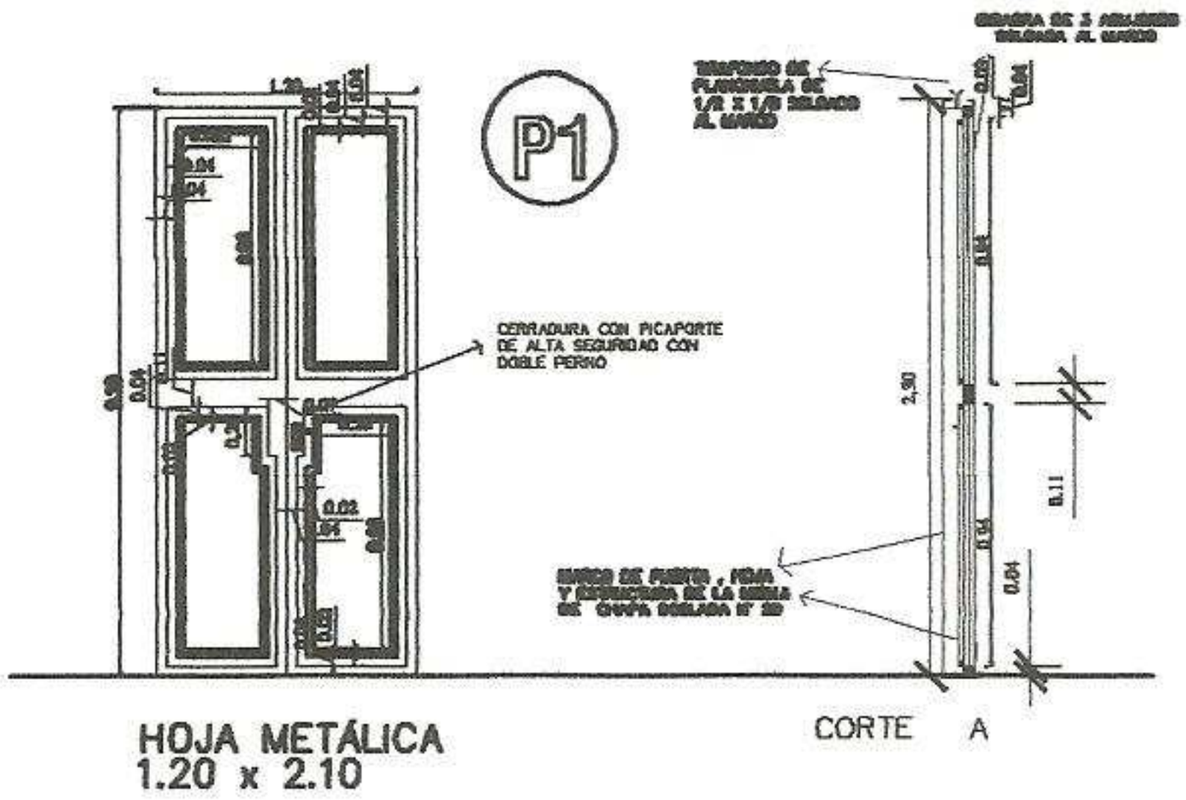

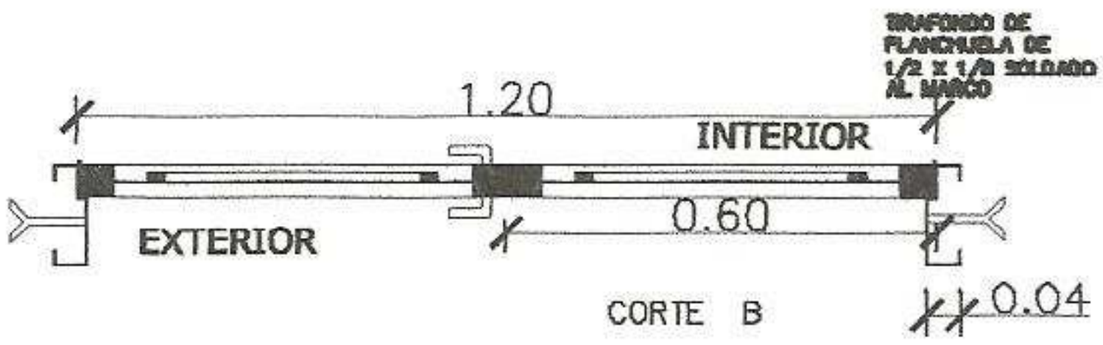

METALICA 2 HOJAS

DETALLE DE PUERTA DE ACCESO

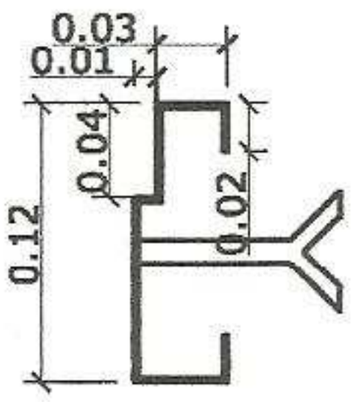

DETALLE DE MARCO

MINISTERIO DE EDUCACION Y CULTURA **DIRECCION DE INFRAESTRUCTURA**		
Proyecto	**COMEDOR TIPO 1**	**9**
DETALLE DE ABERTURAS METÁLICAS Esc. 1/50.-		

Proyecto a ser adoptado por la Municipalidad de Santa Rosa del Monday en la Escuela Básica N° 3.820 "Virgen de Fátima"

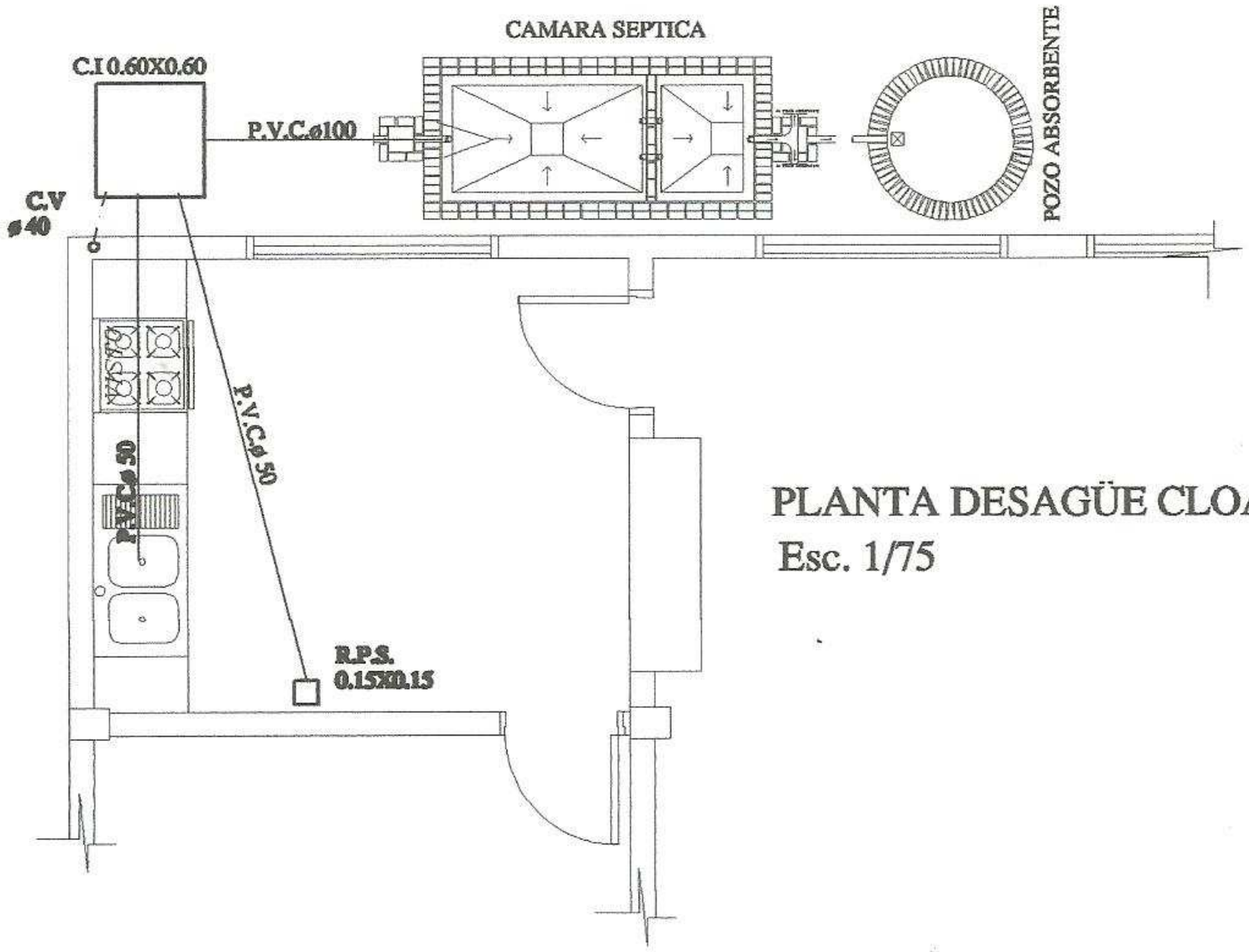

PLANTA DESAGÜE CLOACAL
Esc. 1/75

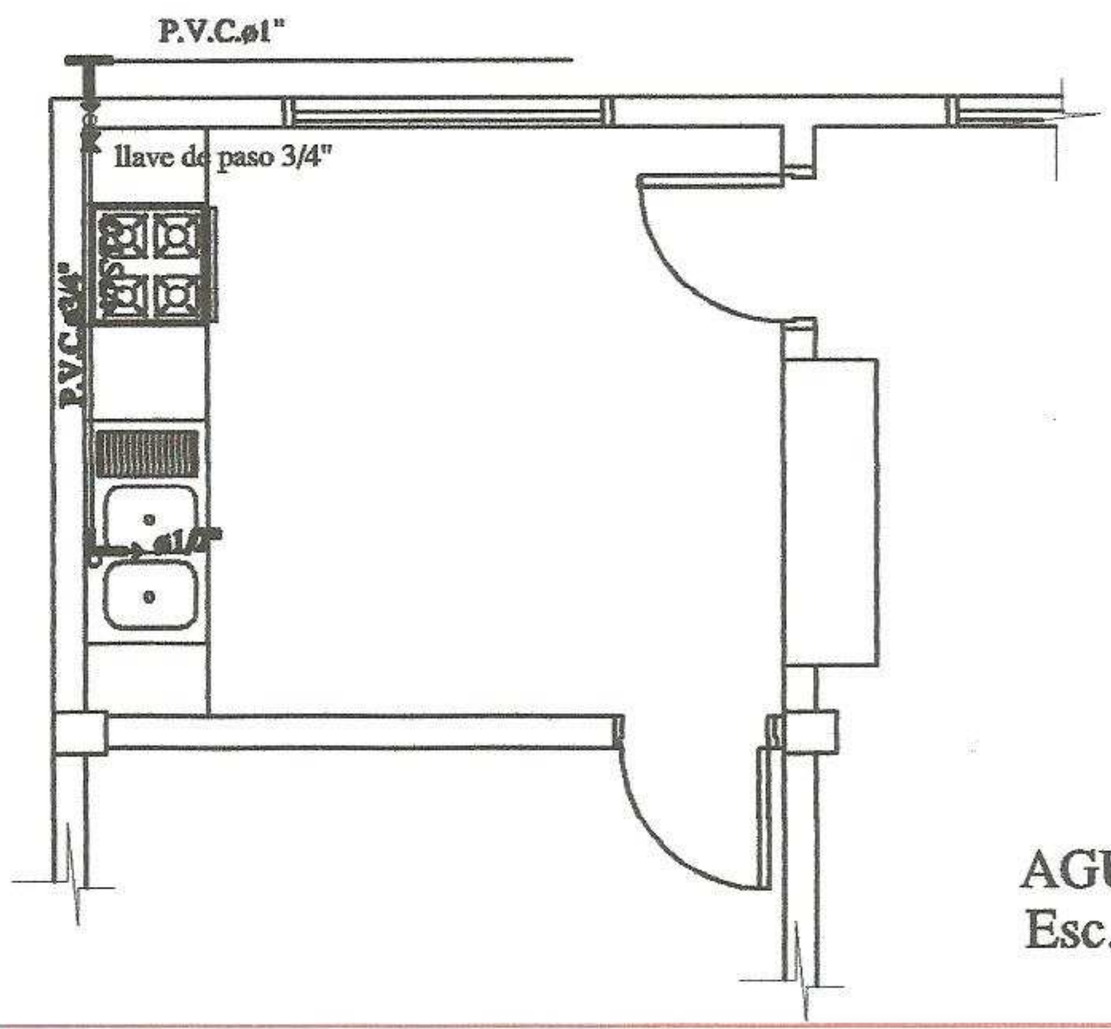

AGUA CORRIENTE
Esc. 1/75

Proyecto a ser adoptado por la Municipalidad de Santa Rosa del Monday
en la Escuela Básica N° 3.820 "Virgen de Fátima"

MINISTERIO DE EDUCACION Y CULTURA

DIRECCIÓN DE INFRAESTRUCTURA

Proyecto	**COMEDOR TIPO 1**	**10**
	INSTALACIÓN CLOACAL Esc. 1/50	

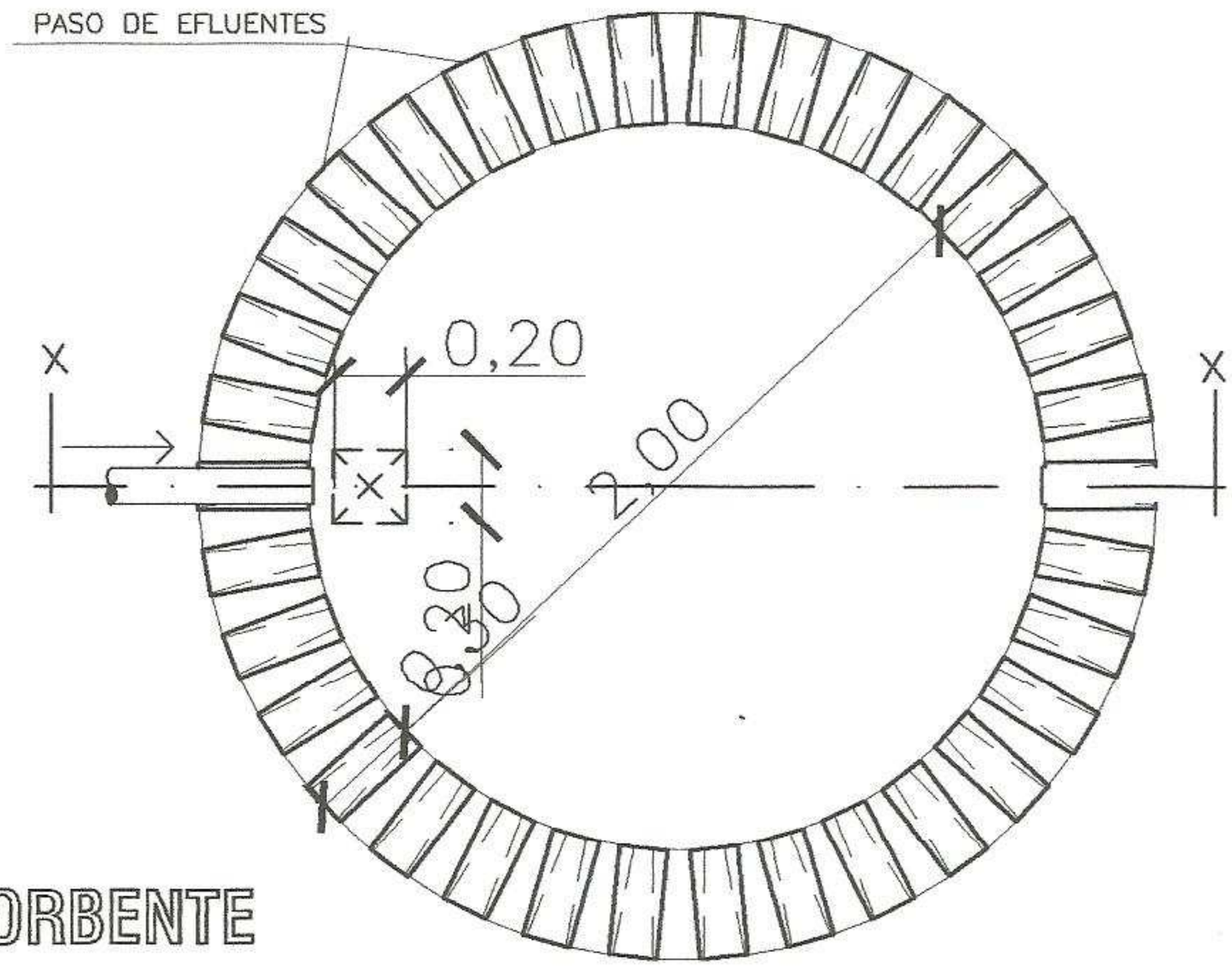

PLANTA
POZO ABSORBENTE

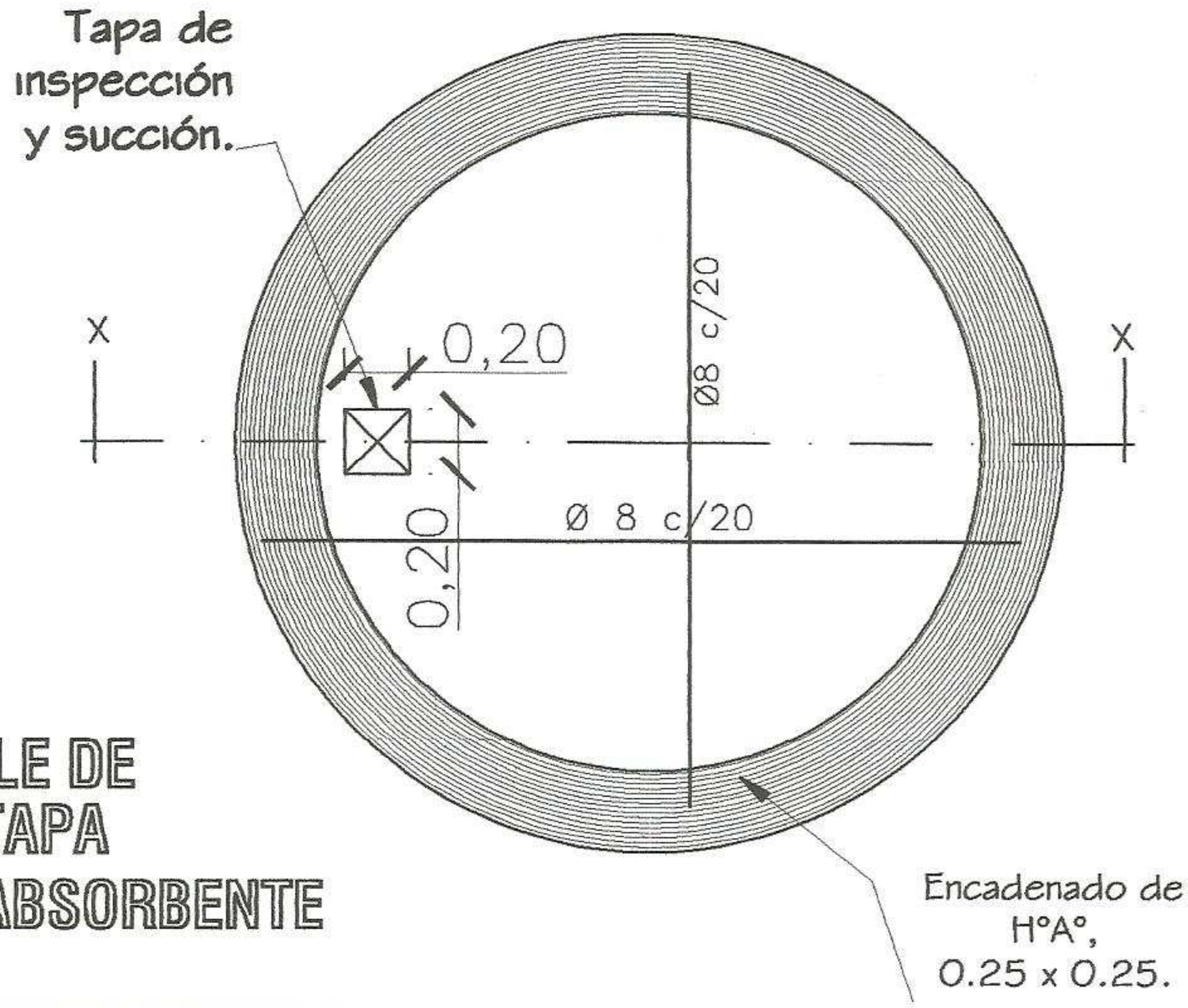

DETALLE DE
LOSA TAPA
POZO ABSORBENTE

MINISTERIO DE EDUCACION Y CULTURA
DIRECCION DE INFRAESTRUCTURA

COMEDOR TIPO 1

DETALLE DE POZO CIEGO **Sin Escala**

11

Proyecto a ser adoptado por la Municipalidad de Santa Rosa del Monday
en la Escuela Básica N° 3.820 "Virgen de Fátima"

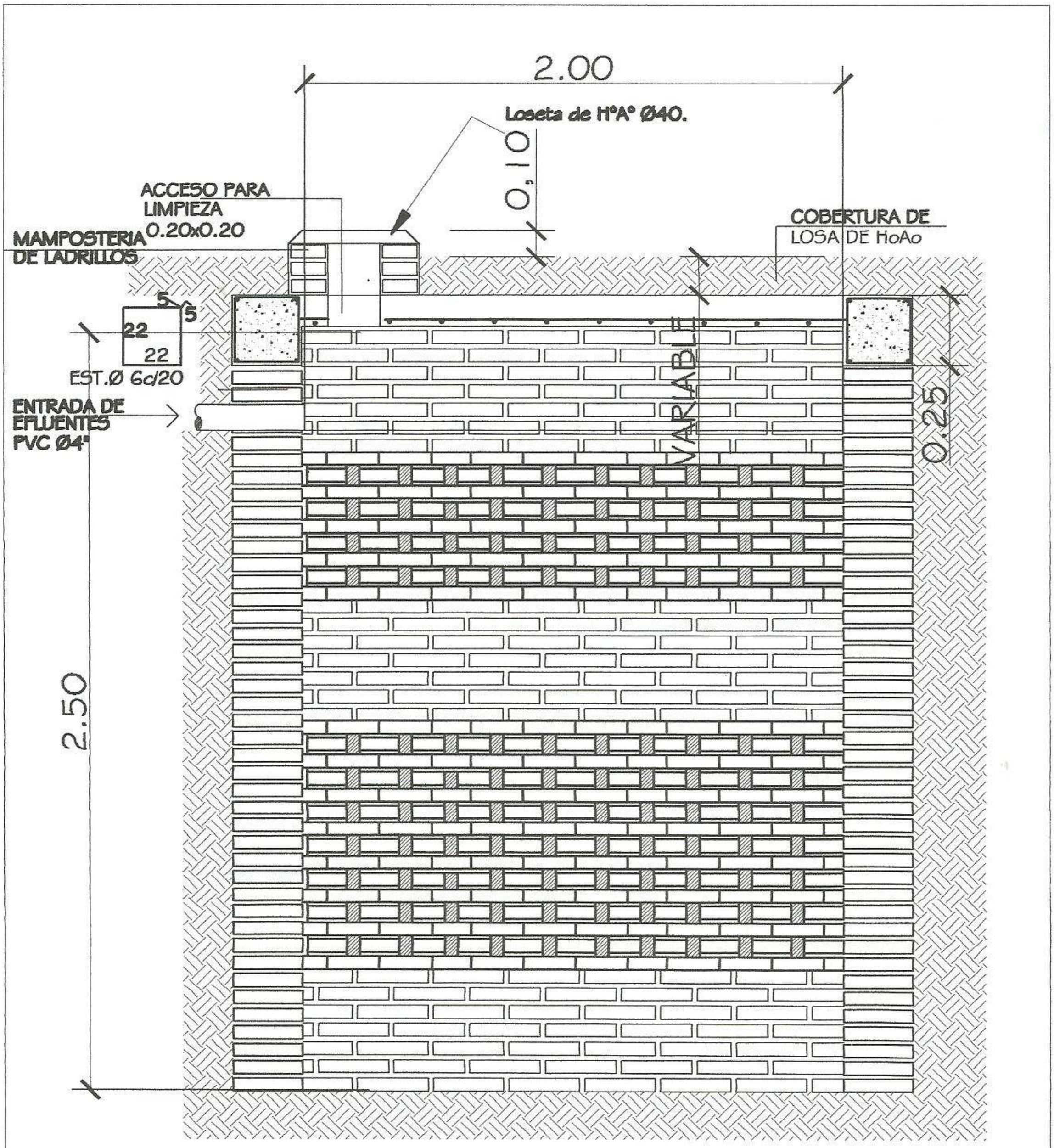

POZO ABSORBENTE

ESC. 1:20

CORTE X-X

ESC. 1:20

MINISTERIO DE EDUCACION Y CULTURA

DIRECCION DE INFRAESTRUCTURA

COMEDOR TIPO 1

DETALLE DE POZO CIEGO

Esc. 1/20.-

12

Proyecto a ser adoptado por la Municipalidad de Santa Rosa del Monday
en la Escuela Básica N° 3.820 "Virgen de Fátima"

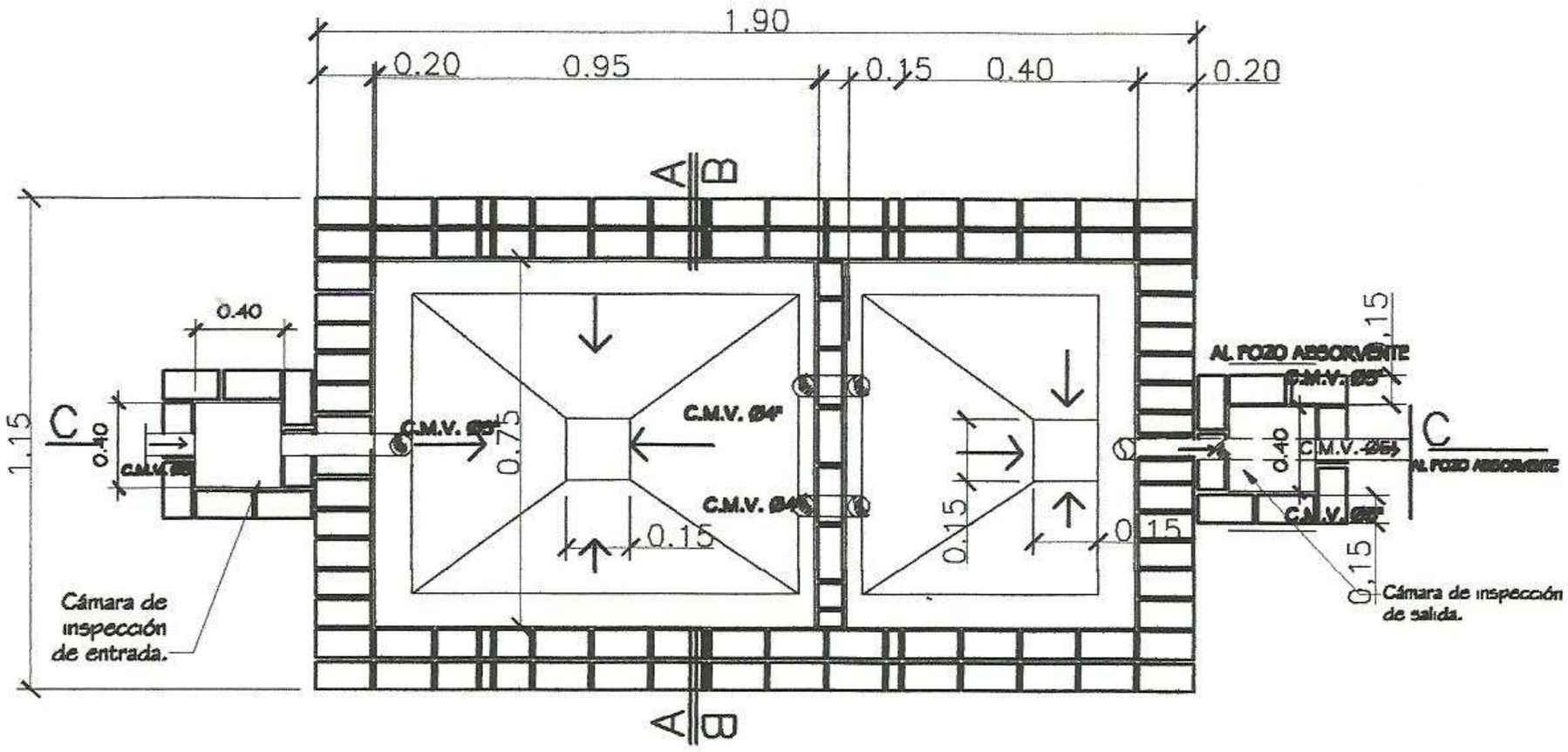

PLANTA CAMARA SEPTICA
Sin escala

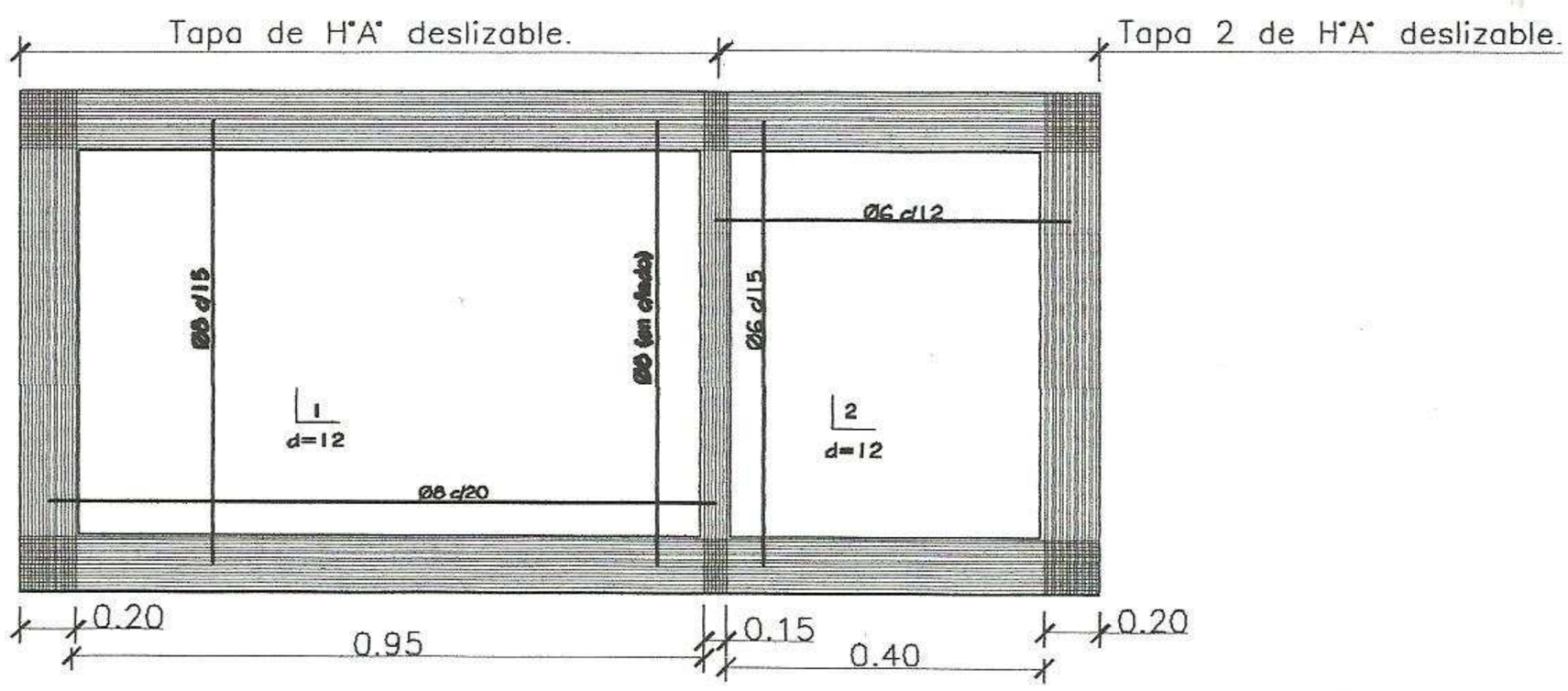

DETALLE DE LOSA TAPA CAMARA SEPTICA
Sin escala

Proyecto a ser adoptado por la Municipalidad de Santa Rosa del Monday
en la Escuela Básica N° 3.820 "Virgen de Fátima"

MINISTERIO DE EDUCACION Y CULTURA **DIRECCION DE INFRAESTRUCTURA**		
Proyecto	COMEDOR TIPO 1	**13**
DETALLE DE CÁMARA SÉPTICA Sin escala		

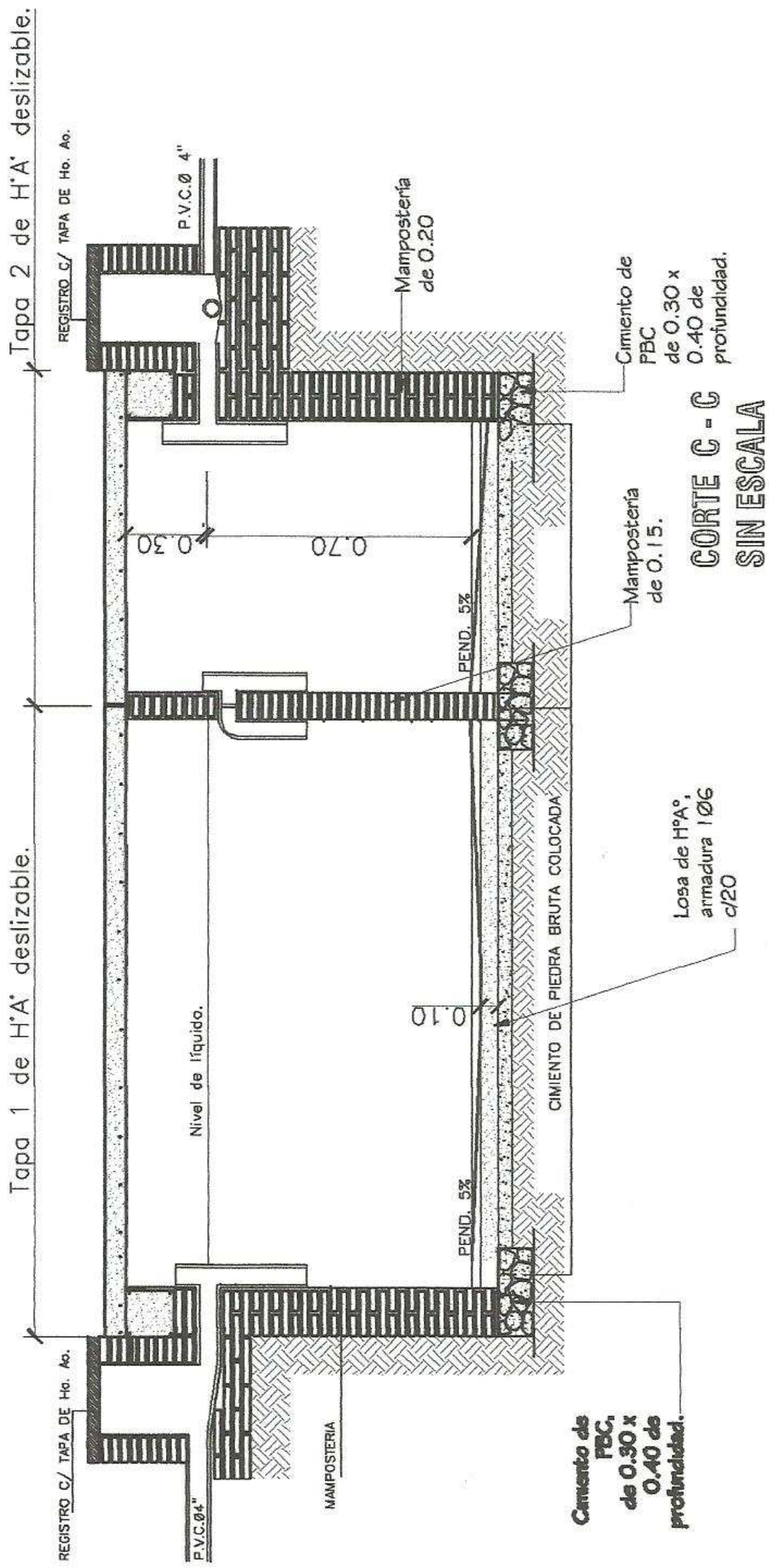

Proyecto a ser adoptado por la Municipalidad de Santa Rosa del Monday
en la Escuela Básica N° 3.820 "Virgen de Fátima"

MINISTERIO DE EDUCACION Y CULTURA

DIRECCION DE INFRAESTRUCTURA

	COMEDOR TIPO 1	**14**
DETALLE DE CÁMARA SÉPTICA Sin escala		