PUENTE DE HºAº DE 5,00m x 1,80m.

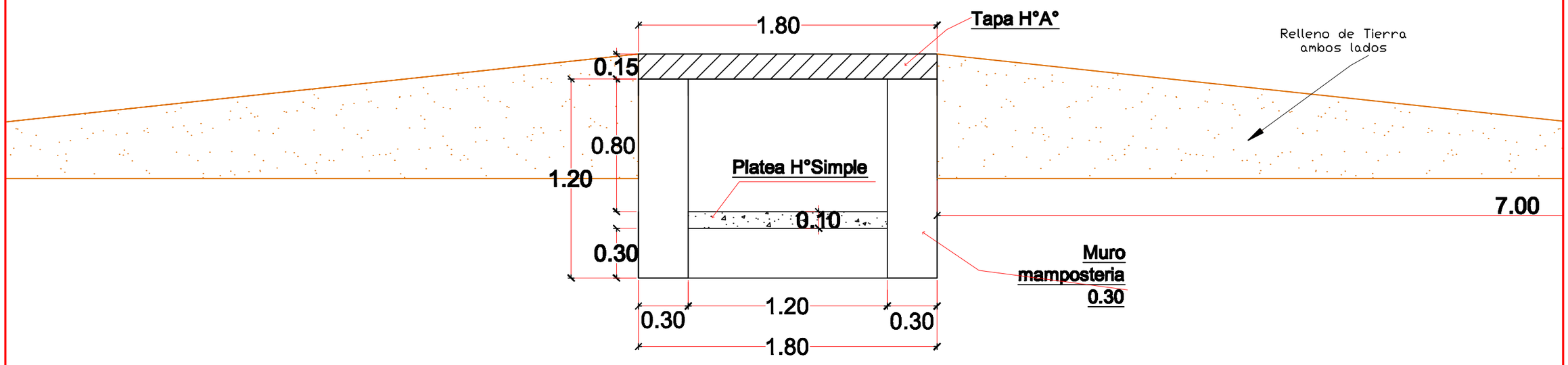

VISTA LATERAL
ESCALA 1:20

MUNICIPALIDAD DE GENERAL DIAZ

OBRA:PUENTE DE HºAº DE 5,00M X 1,80M
UBICACION:

ESCALA: 1:20

CADISTA: Ar. MARIANO SAUCEDO