PLANOS

ITEMS: 1,2,3,4,5,6,7,8,9,10,11,12,13,14,15,16.-
OBRAS: REPARACIÓN Y MANTENIMIENTO DE PUENTES DE MADERA.

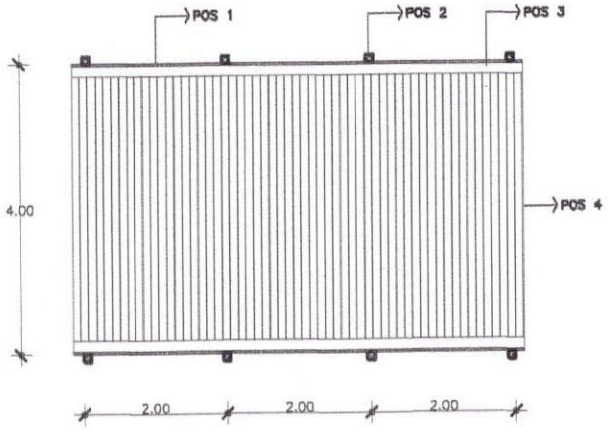

PLANTA ESTRIBO

Esc: 1:100

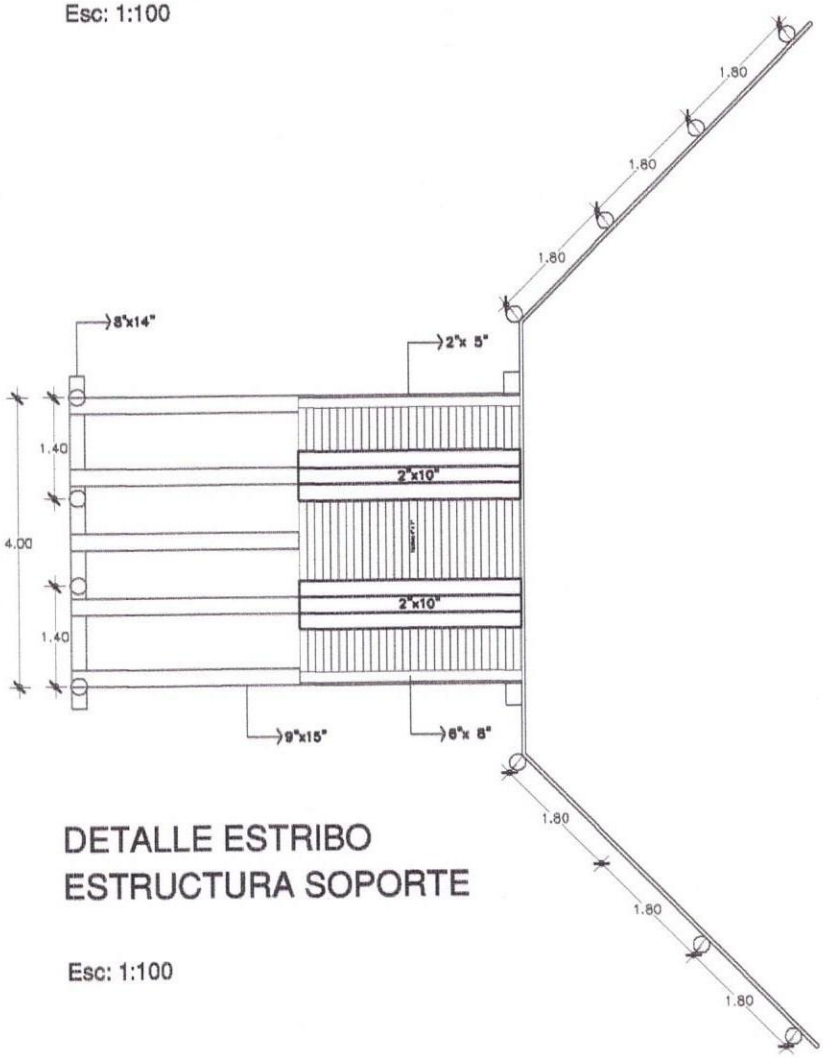

DETALLE ESTRIBO
ESTRUCTURA SOPORTE

Esc: 1:100

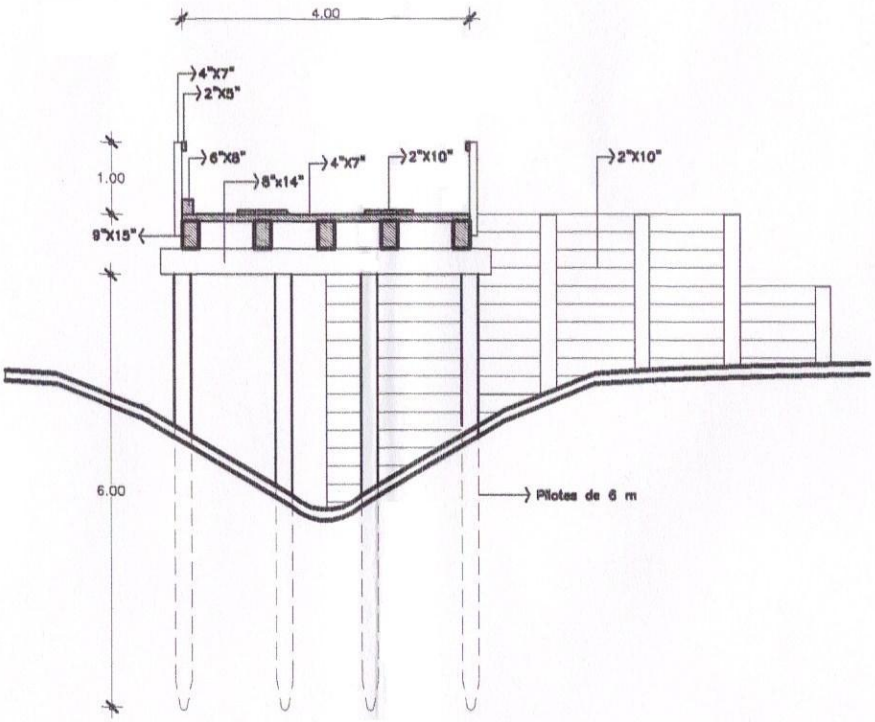

CORTE VISTA ESTRIBO

Esc: 1:100

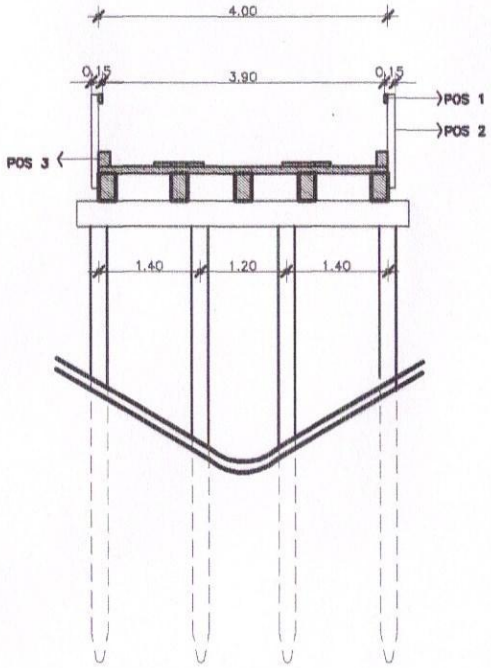

CORTE ESTRIBO

Esc: 1:100