DETALLE DEL DOSADOR

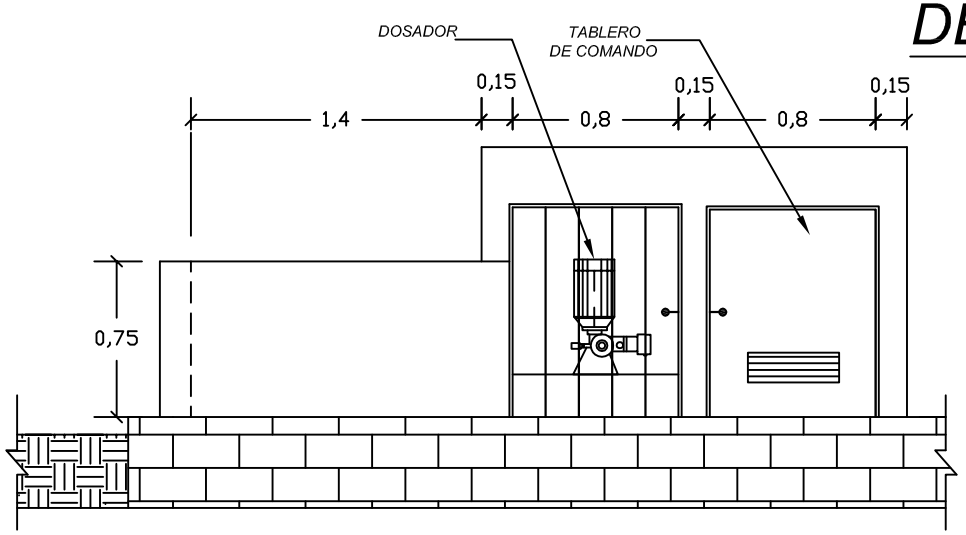

VISTA FRONTAL

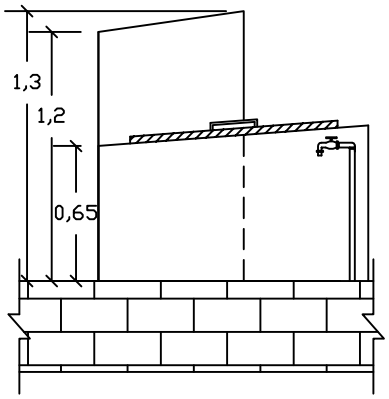

SECCION B-B

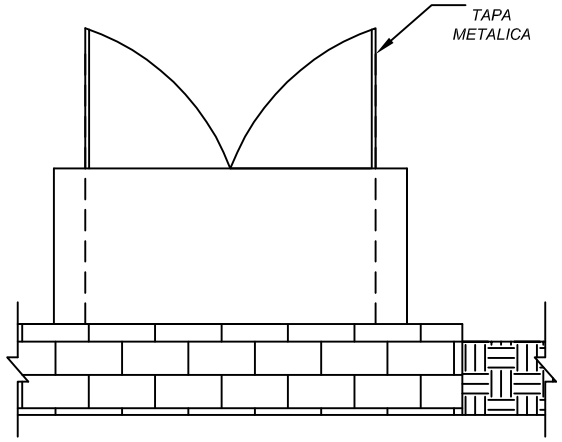

SECCION A-A

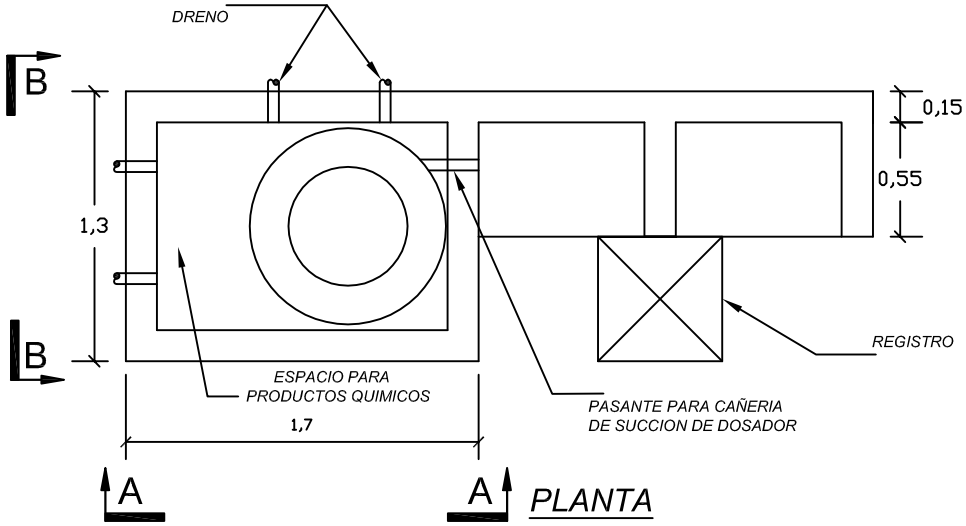

PLANTA

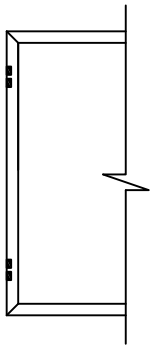

Marco de ángulo de 1"x1/8" para puerta metálica

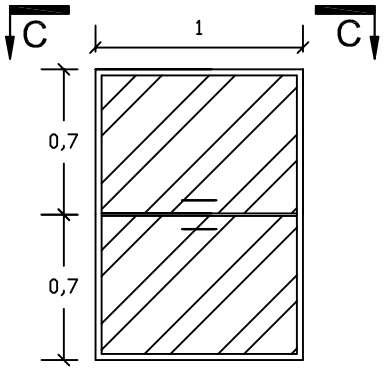

Estructura para puerta metálica con cuadro de ángulo de 1"x1/8" y chapa N°12

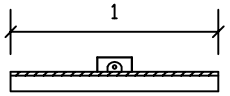

SECCION C-C

OBRA:	: ABASTECIMIENTO DE AGUA POTABLE
UBICACION	COMUNIDAD INDIGENA KIRITO – DISTRITO DE MBARACAYU
INTENDENTE	: EDIR EDUAR LERMEN
ELABORACIÓN:	Arq. Ana Nidia Ortiz
AÑO	: 2.012