MUNICIPALIDAD DE FERNANDO DE LA MORA
FONACIDE 2018
INSTITUCIÓN: Esc. Bás. N°144 Comandante Leo Nowak
OBRA: REPARACIÓN DE TECHO DE BIBLIOTECA P.A. – CONSTRUCIÓN DE 1 AULA (ADECUACIÓN)

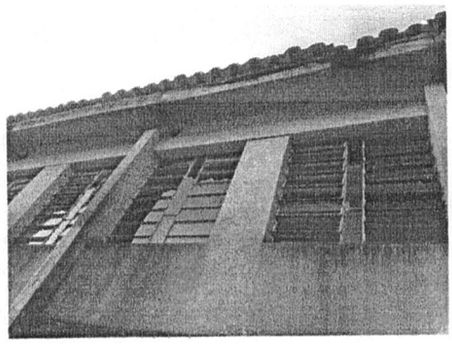

RELEVAMIENTO FOTOGRÁFICO DEL ESTADO ACTUAL

Agosto 2018

Ing. Julio C. Sánchez
Pcia Prof N° 16.628

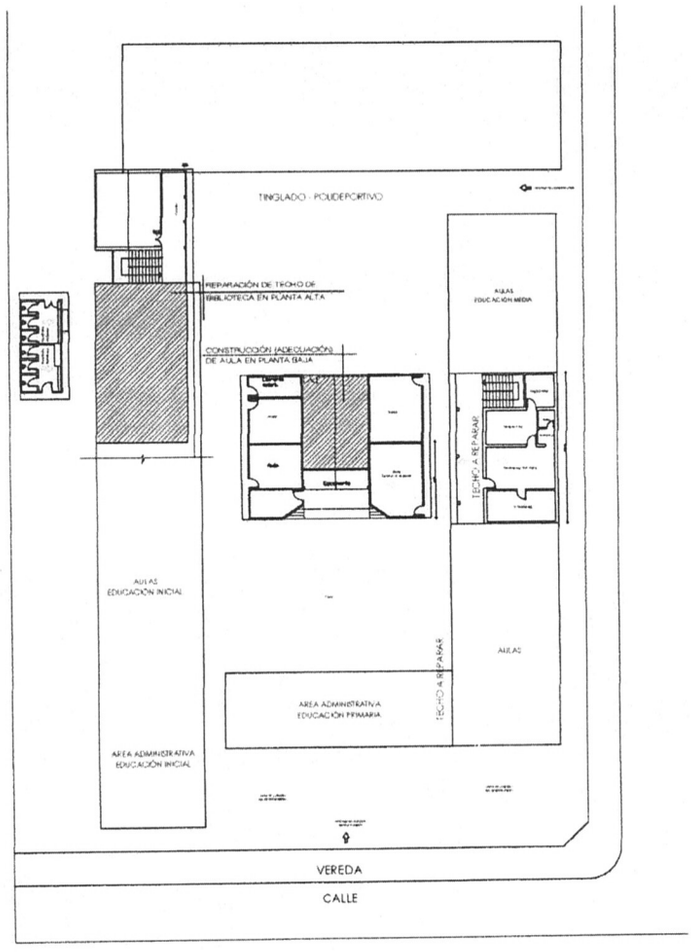

Ing. Julio C. Sánchez
Reg. Prof. N° 18 523

MUNICIPALIDAD DE FERNANDO DE LA MORA

01

INSTITUCIÓN: Esc. Bás. N°144 Cmdte. Leo Nowak - DPTO. CENTRAL - FONACIDE 2018

PROYECTO: REPARACIÓN DE BIBLIOTECA CONSTRUCCIÓN DE 1 AULA	PLANTA GENERAL DE CONJUNTO	ESC. 1/500

AGOSTO 2018

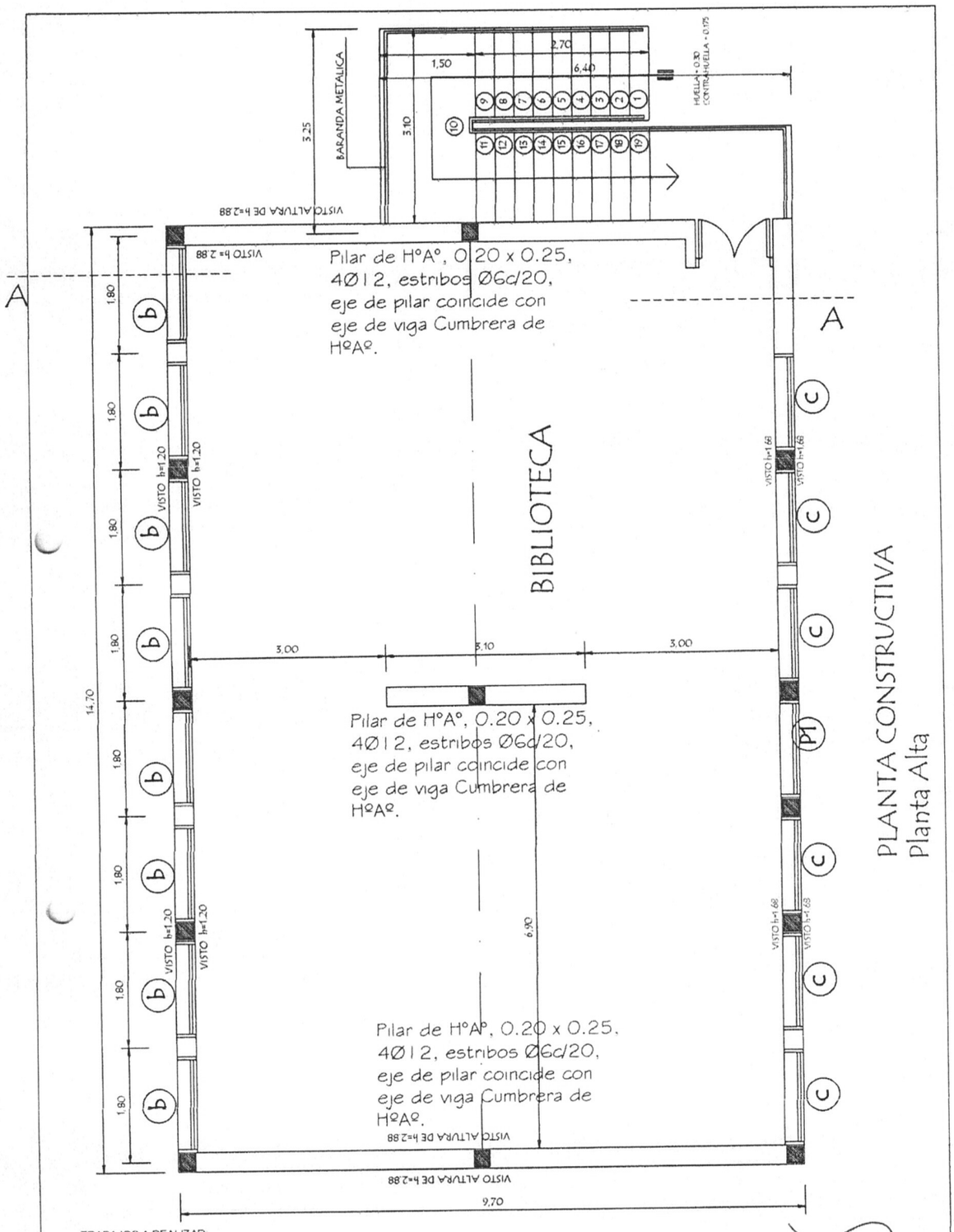

TRABAJOS A REALIZAR:
DEMOLICIÓN TOTAL DE TECHO
CAMBIO TOTAL DE PISOS
INSTALACIÓN ELECTRICA
PINTURA TOTAL

OBS.: TODOS EL SISTEMA CONSTRUCTIVO Y DETALLES DEL PROYECTO SERÁN ADECUADOS A LAS NORMATIVAS Y TIPOLOGÍAS DEL MEC.

Julio C. Sanchez
Reg. 15 623

MUNICIPALIDAD DE FERNANDO DE LA MORA

02

OBS.: TODOS EL SISTEMA CONSTRUCTIVO Y DETALLES DEL PROYECTO SERÁN ADECUADOS A LAS NORMATIVAS Y TIPOLOGÍAS DEL MEC.

Arq. Julio C. Sánchez
Reg. Prof. N° 15 543

MUNICIPALIDAD DE FERNANDO DE LA MORA	02
INSTITUCIÓN: ESC. BÁS. N°144 COMANDANTE LEO NOWAK - DPTO. CENTRAL - FONACIDE 2018	
PROYECTO: REPARACIÓN DE BIBLIOTECA - PLANTA ALTA — PLANTA GENERAL DE CONJUNTO	ESC. 1/50

INSTALACION ELECTRICA
UBICACION DE ARTEFACTOS Y ELECTRODUCTOS

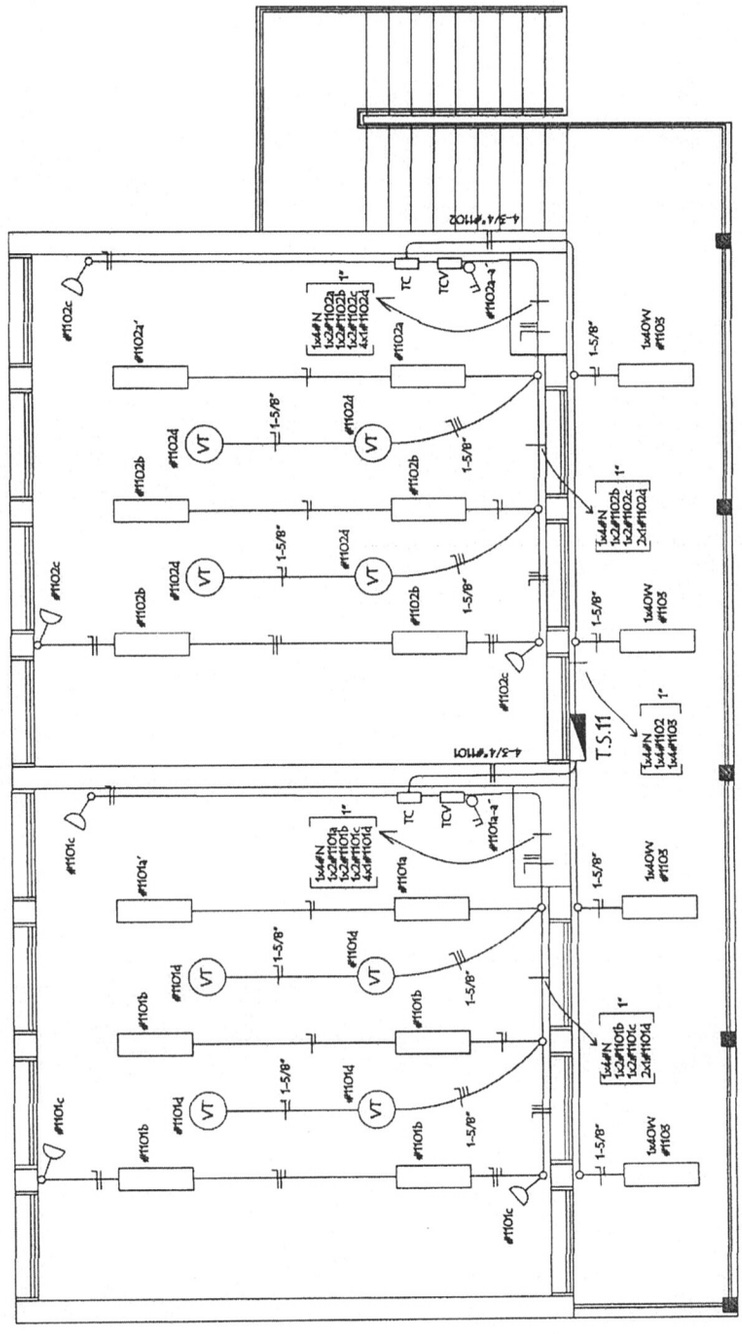

OBS.: TODOS EL SISTEMA CONSTRUCTIVO Y DETALLES DEL PROYECTO SERÁN ADECUADOS A LAS NORMATIVAS Y TIPOLOGIAS DELMEC.

Ing. Julio C. Sánchez
Reg. Prof. N° 14 638

MUNICIPALIDAD DE FERNANDO DE LA MORA	02
INSTITUCIÓN: ESC. BÁS. Nº144 COMANDANTE LEO NOWAK - DPTO. CENTRAL - FONACIDE 2018	
PROYECTO: REPARACIÓN DE BIBLIOTECA - PLANTA ALTA — PLANTA GENERAL DE CONJUNTO	ESC. 1/50

INSTALACION ELECTRICA
ESQUEMA DE TABLERO Y DETALLE DE CARGA

ESQUEMA DEL TS 11
AL TS 10

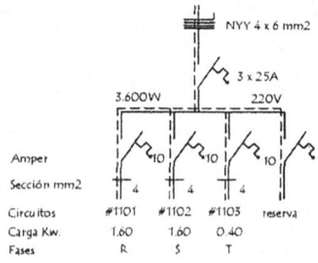

ESQUEMA DEL TS 11
AL TS 10

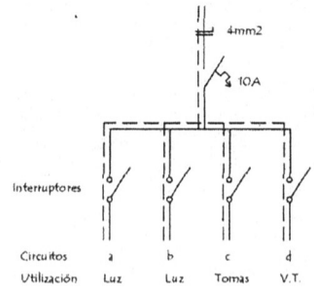

DETALLE DE CARGA DEL TS 11

Circuito	Fluorescentes			Tomas	V.T.	Fases			
	3x40	2x40	1x40	Watts	Watts	R	S	T	
#1101	6x150			3x100	4x100	1.600			
#1102	6x150			3x100	4x100		1.600		
#1103			4x100					400	
Total									3.600

Observaciónes :

Los artefactos no acotados son de 2 x 40 W.
Los condutores no acotados son de 2 mm2.
Los fluorescentes deben tener capacitores.
Los TC son tableros de comando de luces y tomas.
Los TCV son tableros de comando de ventiladores.

OBS.: TODOS EL SISTEMA CONSTRUCTIVO Y DETALLES DEL PROYECTO SERÁN ADECUADOS A LAS NORMATIVAS Y TIPOLOGÍAS DEL MEC.

Ing. Julio C. [illegible]
Reg. Prof. N° 26 628

MUNICIPALIDAD DE FERNANDO DE LA MORA		02
INSTITUCIÓN: ESC. BÁS. Nº144 COMANDANTE LEO NOWAK - DPTO. CENTRAL - FONACIDE 2018		
PROYECTO: REPARACIÓN DE BIBLIOTECA - PLANTA ALTA	PLANTA GENERAL DE CONJUNTO	ESC. 1/50

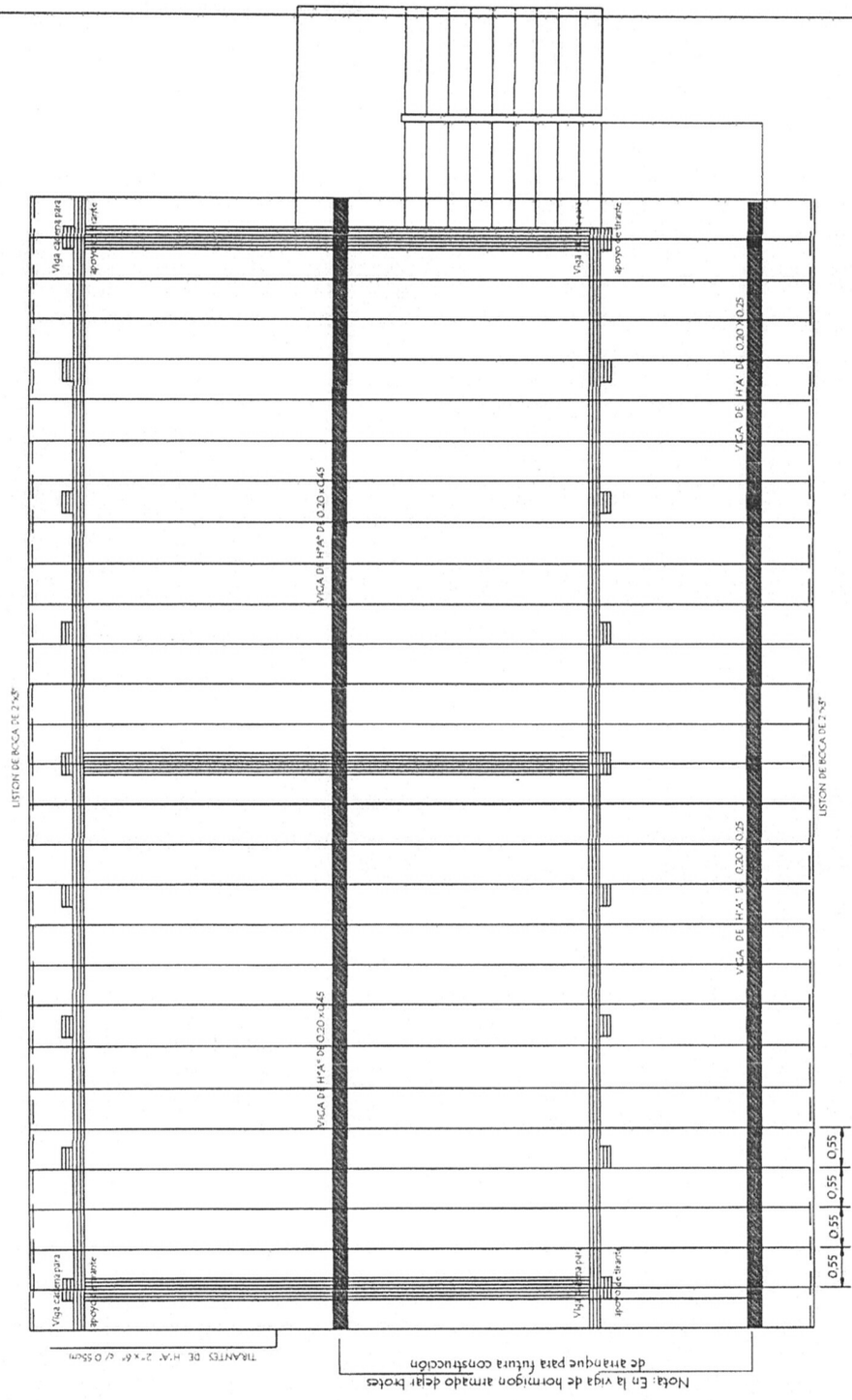

PLANTA DE TECHO

Obs.: Los aleros extremos del bloques serán de 0.40m, y los aleros longitudinales del bloque serán de 0.70 m. contados del lado de la galería apartir de la viga de apoyo del tirante y en el opuesto apartir del muro .-

OBS.: TODOS EL SISTEMA CONSTRUCTIVO Y DETALLES DEL PROYECTO SERÁN ADECUADOS A LAS NORMATIVAS Y TIPOLOGÍAS DEL MEC.

Arq. Julio C. Sánchez
Reg. Prof. N° 15 628

MUNICIPALIDAD DE FERNANDO DE LA MORA	02
INSTITUCIÓN: ESC. BÁS. Nº144 COMANDANTE LEO NOWAK - DPTO. CENTRAL - FONACIDE 2018	
PROYECTO: REPARACIÓN DE BIBLIOTECA - PLANTA ALTA — PLANTA GENERAL DE CONJUNTO	ESC. 1/50

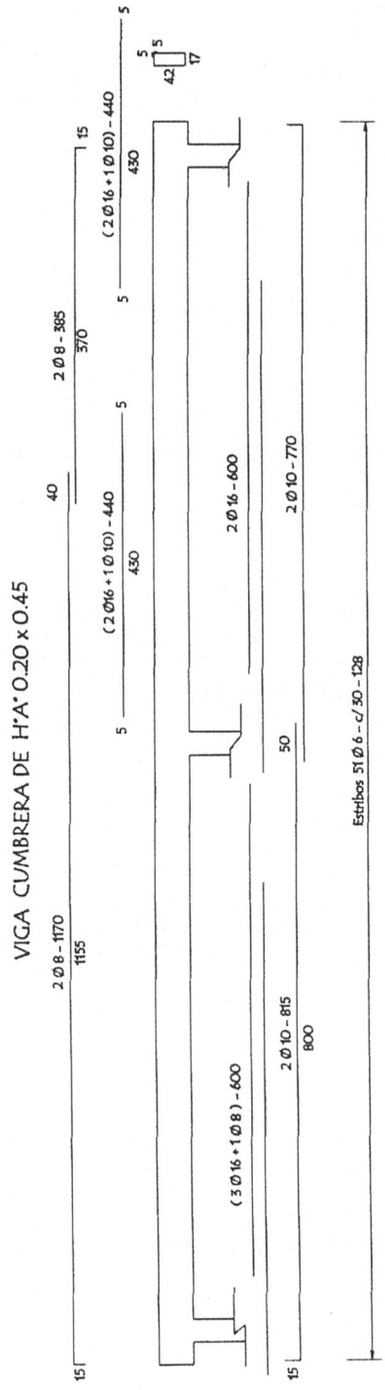

OBS.: TODOS EL SISTEMA CONSTRUCTIVO Y DETALLES DEL PROYECTO SERÁN ADECUADOS A LAS NORMATIVAS Y TIPOLOGÍAS DEL MEC.

Arq. Julio C. Salinas
Prof. N° 14528

MUNICIPALIDAD DE FERNANDO DE LA MORA	02
INSTITUCIÓN: ESC. BÁS. N°144 COMANDANTE LEO NOWAK - DPTO. CENTRAL - FONACIDE 2018	
PROYECTO: REPARACIÓN DE BIBLIOTECA - PLANTA ALTA — PLANTA GENERAL DE CONJUNTO	ESC. 1/50

Puerta Metàlica con 2 hojas - P 1

Corte Horizontal

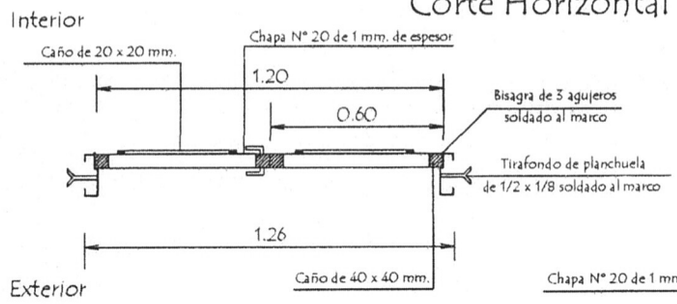

Detalle de Marco

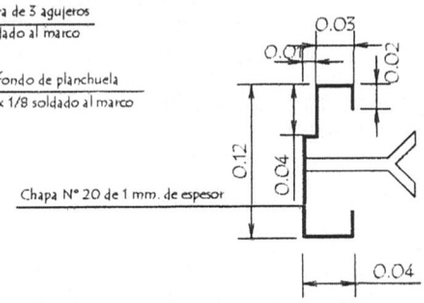

Hoja metàlica de 1,20 x 2,10

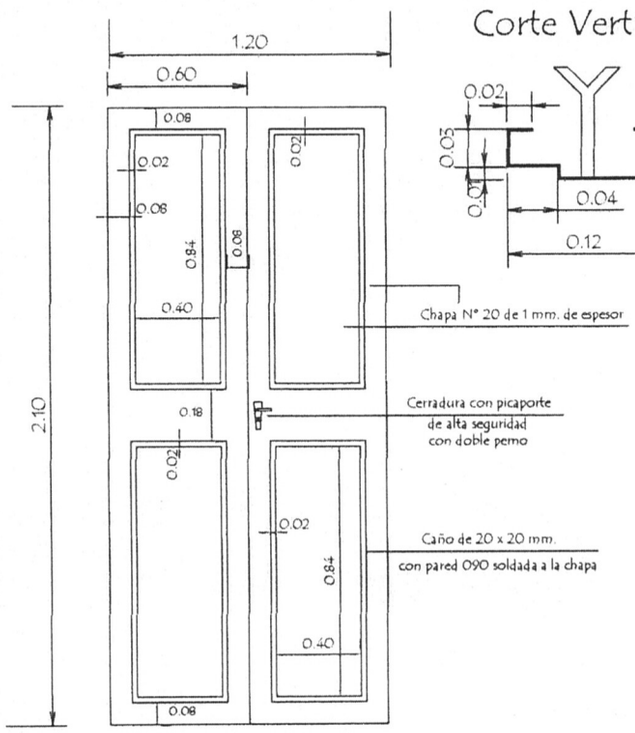

Vista Frontal

Corte Vertical

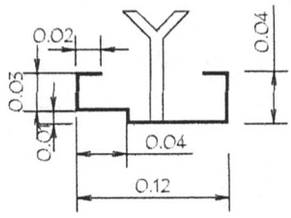

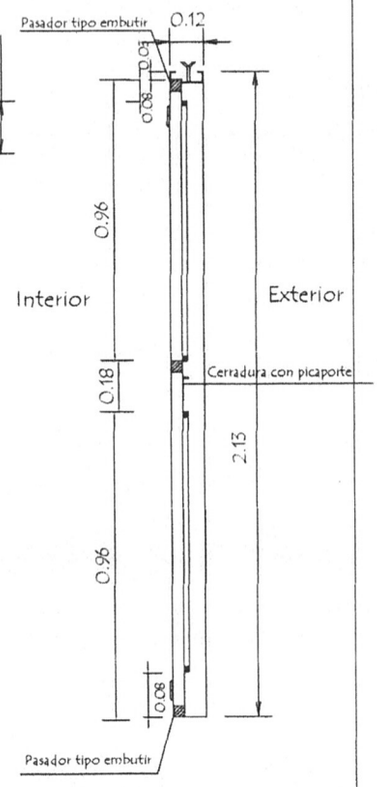

OBSERVACION :

En todos los lugares donde se utilizaron soldadura y no tuvieron un relleno completo, compactos y prolijos debiendo resultar suabe al tacto, deberàn de utilizar masilla para chapa para posteriormente realizar una lijada completa y pintar 2 manos con pintura anticorrosiva antes de su colocaciòn y otras 2 con pintura sintètica opaca como terminaciòn .-

MINISTERIO DE EDUCACION Y CULTURA
DIRECCION DE INFRAESTRUCTURA

Arq. Julio C. Sánchez
Prof. N° 15 628

AULAS de 7.20 planta alta
con techo de tejas

Detalle de Puerta Metàlica

sin escala

2

Baranda metàlica

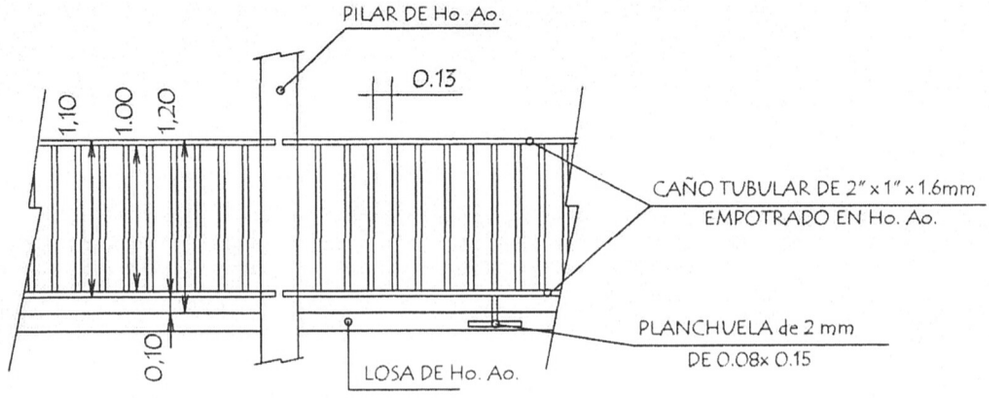

EMPOTRAMIENTO DE
BARANDA METALICA
EN PILARES Y LOSAS DE Ho. Ao.

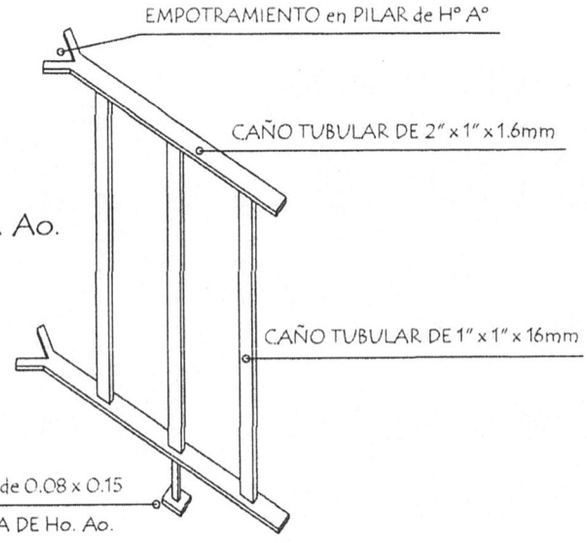

MINISTERIO DE EDUCACION Y CULTURA DIRECCION DE INFRAESTRUCTURA Ing. Julio E. Sánchez Prof. N° 15 678	
AULAS de 7.20 planta alta con techo de tejas	5
Detalle de Baranda — sin escala	