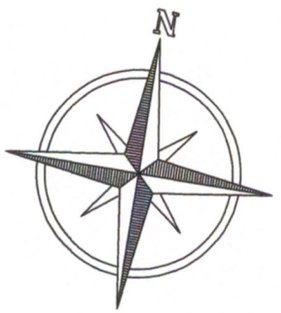

AGENCIA DE GESTION VIAL - ALTO PARANA

ENTIDAD EJECUTORA: MUNICIPALIDAD DE NARANJAL

PROGRAMA NACIONAL DE CAMINOS RURALES

SEGUNDA ETAPA FASE II

BANCO INTERAMERICANO DE DESARROLLO - CONTRATO DE PRESTAMO N° 2.163/OC-PR y 2.164/BL-PR OFID 1297 OP-PR JICA

OBRA: OBRAS DE ARTE PARA MANTENIMIENTO RUTINARIO

TRAMO CV-10-020/2 (OLEARY- SAN CRISTOBAL)

DISTRITO DE SAN CRISTOBAL

UBICACION GPS: Inicio Tramo 21J 0664908 / UTM 7167369 - Prog. 23+700

Fín del Tramo 21J 0653525 / UTM 7135438 - Prog. 63+400

PROYECTISTA

1

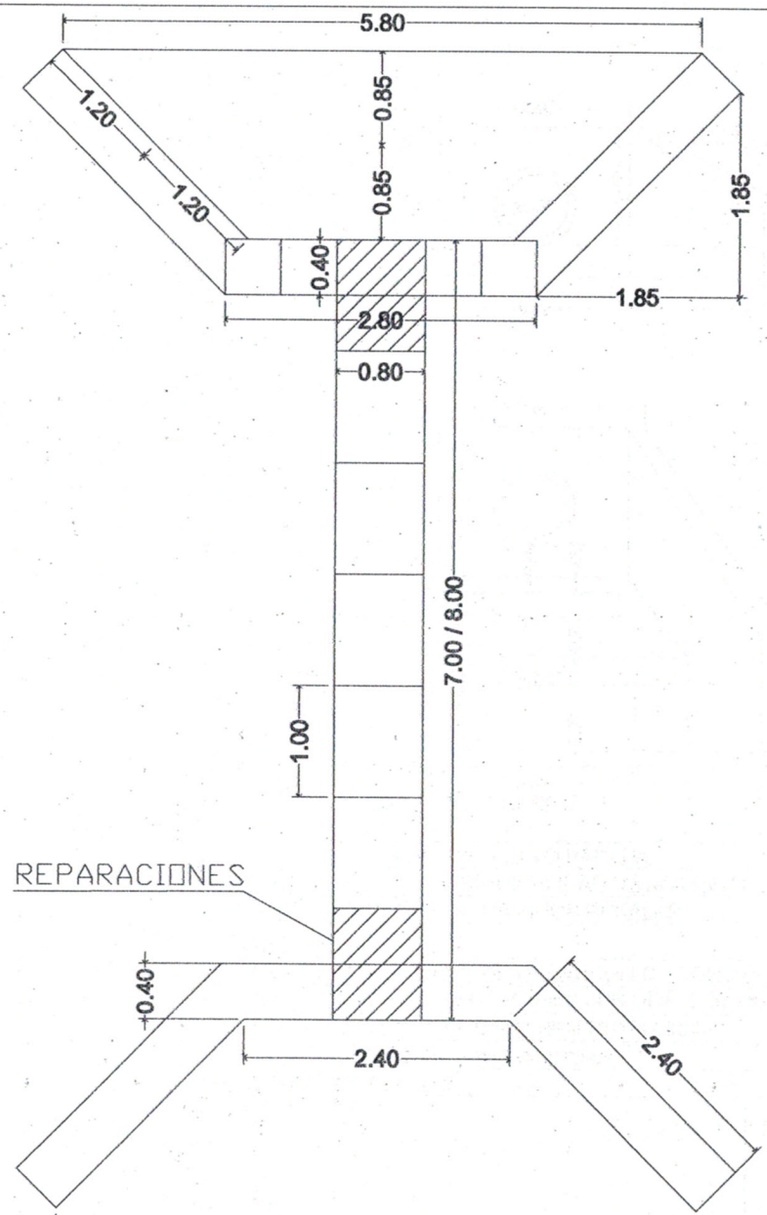

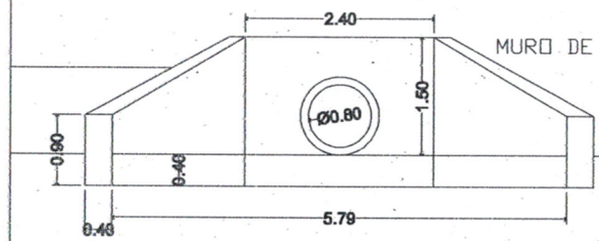

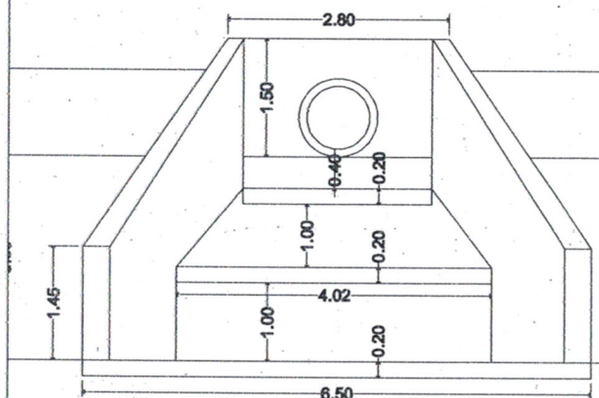

DISIPADORES DE ENERGIA

AGENCIA DE GESTION VIAL - ALTO PARANA

ENTIDAD EJECUTORA: MUNICIPALIDAD DE NARANJAL

PROGRAMA NACIONAL DE CAMINOS RURALES

SEGUNDA ETAPA FASE II

BANCO INTERAMERICANO DE DESARROLLO - CONTRATO DE PRESTAMO N° 2.163/OC-PR y 2.164/BL-PR OFID 1297 OP-PR JICA

OBRA: OBRAS DE ARTE PARA MANTENIMIENTO RUTINARIO

TRAMO CV-10-020/2 (OLEARY- SAN CRISTOBAL)

DISTRITO DE SAN CRISTOBAL

PROYECTISTA

3