PLANTA DE LOCALIZACION

	MUNICIPALIDAD DE CORPUS CHRISTI
	CONSTRUCCION DE PAVIMENTO PETREO CALLE GRAL. MARCIAL SAMANIEGO 1° ETAPA
	UBIC: ENTRE CALLE FRANCISCA BERNAL, CALLE CORDILLERAS Y CALLE ALTO PARANA, Y CALLE TAJY
	DIVICION: UOC ECONOMISTA HERMINIO RIVEROS
PROYECTISTA : ARQ. CARLOS A. MOLINAS	
PROYECTISTA	Studio MA ARQUITECTURA Y CONSTRUCCIONES Arq. Carlos A. Molinas Ayala RUC: 1523819-9 JEFE DIV.

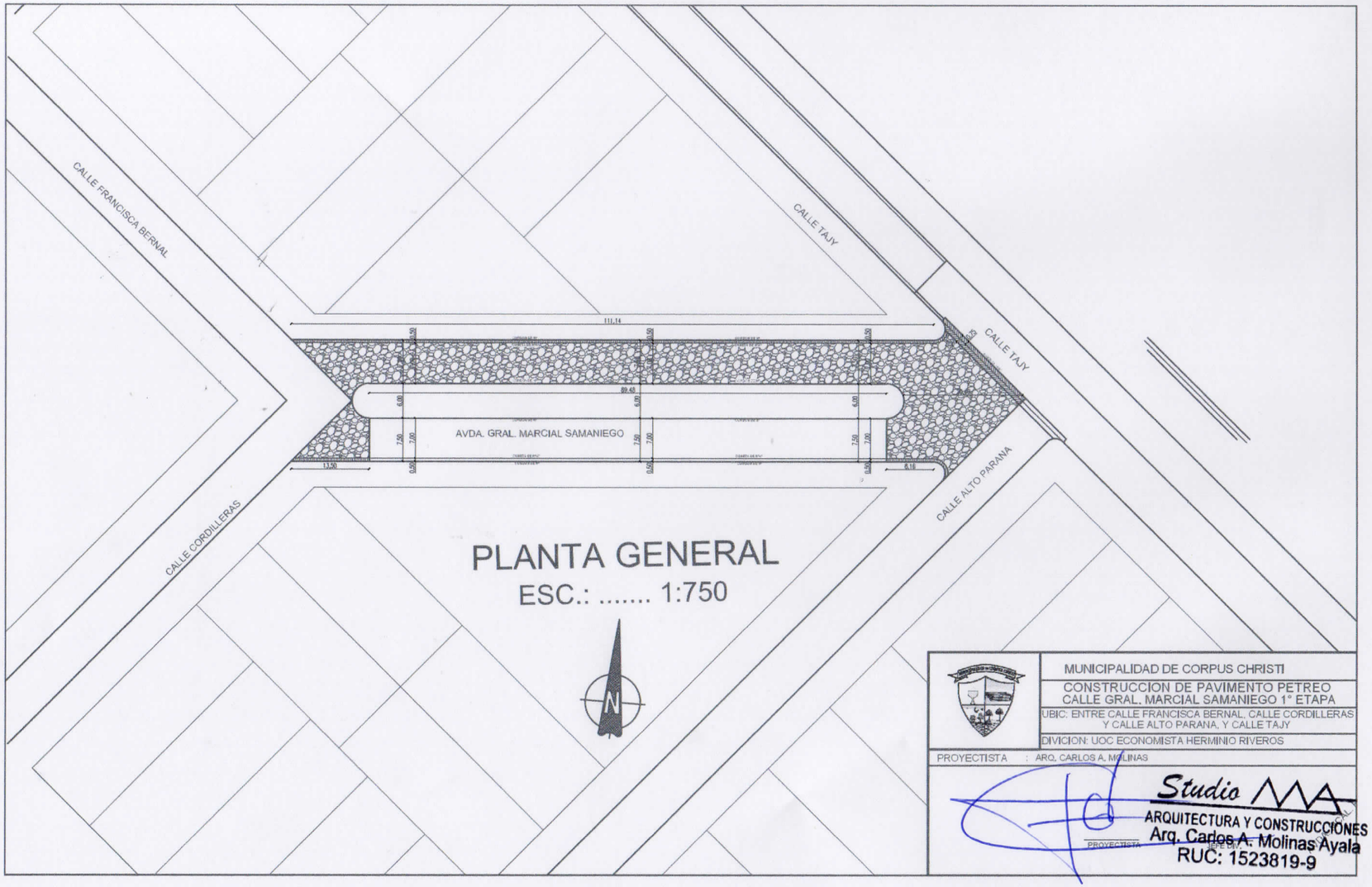

PLANTA GENERAL

ESC.: 1:750

MUNICIPALIDAD DE CORPUS CHRISTI

CONSTRUCCION DE PAVIMENTO PETREO
CALLE GRAL. MARCIAL SAMANIEGO 1° ETAPA

UBIC: ENTRE CALLE FRANCISCA BERNAL, CALLE CORDILLERAS Y CALLE ALTO PARANA, Y CALLE TAJY

DIVICION: UOC ECONOMISTA HERMINIO RIVEROS

PROYECTISTA : ARQ. CARLOS A. MOLINAS

Studio MA
ARQUITECTURA Y CONSTRUCCIONES
Arq. Carlos A. Molinas Ayala
RUC: 1523819-9

PROYECTISTA

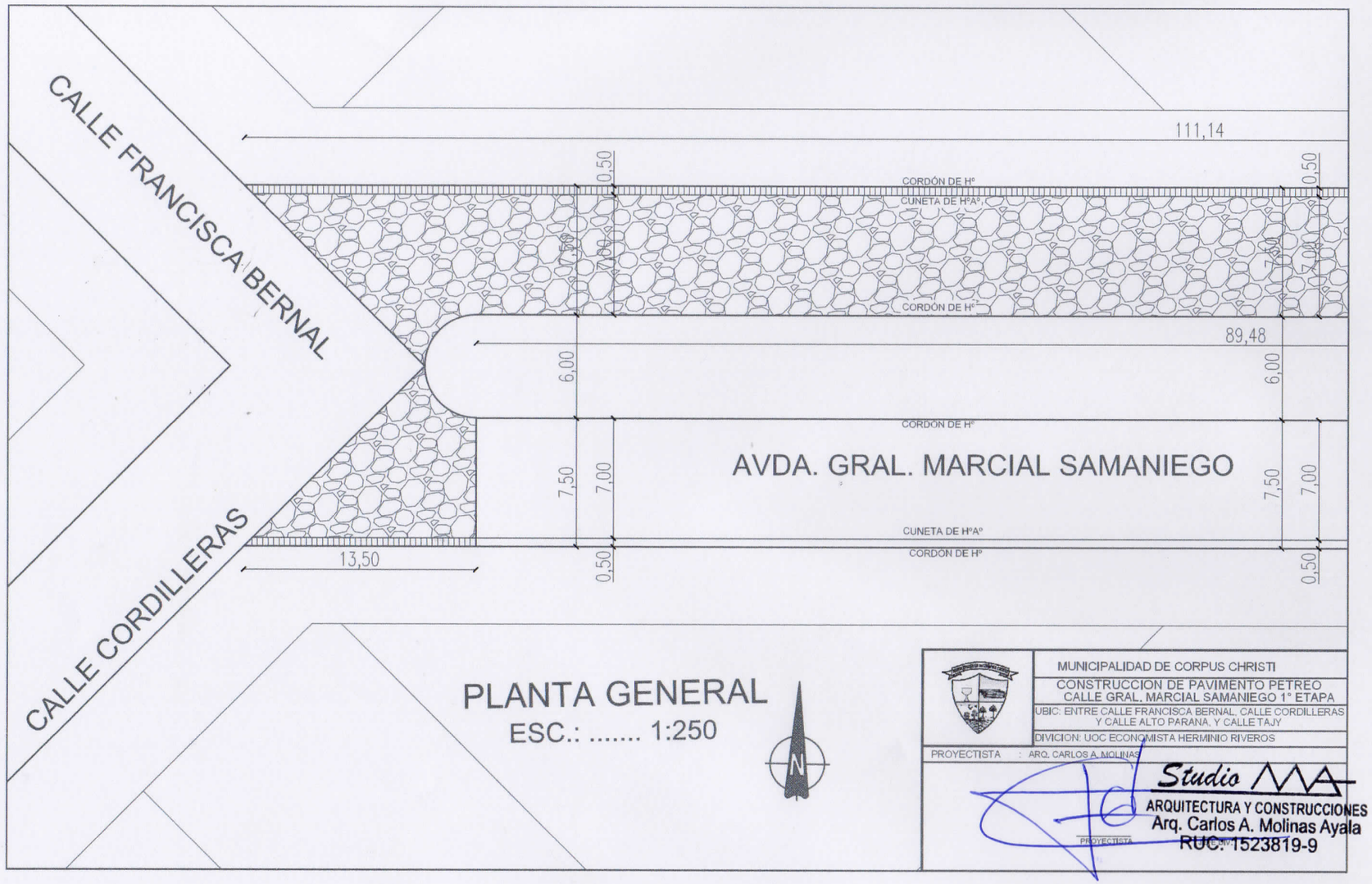

PLANTA GENERAL
ESC.: 1:250

MUNICIPALIDAD DE CORPUS CHRISTI
CONSTRUCCION DE PAVIMENTO PETREO
CALLE GRAL. MARCIAL SAMANIEGO 1° ETAPA
UBIC: ENTRE CALLE FRANCISCA BERNAL, CALLE CORDILLERAS Y CALLE ALTO PARANA, Y CALLE TAJY
DIVICION: UOC ECONOMISTA HERMINIO RIVEROS
PROYECTISTA : ARQ. CARLOS A. MOLINAS

Studio MA
ARQUITECTURA Y CONSTRUCCIONES
Arq. Carlos A. Molinas Ayala
RUC: 1523819-9
PROYECTISTA

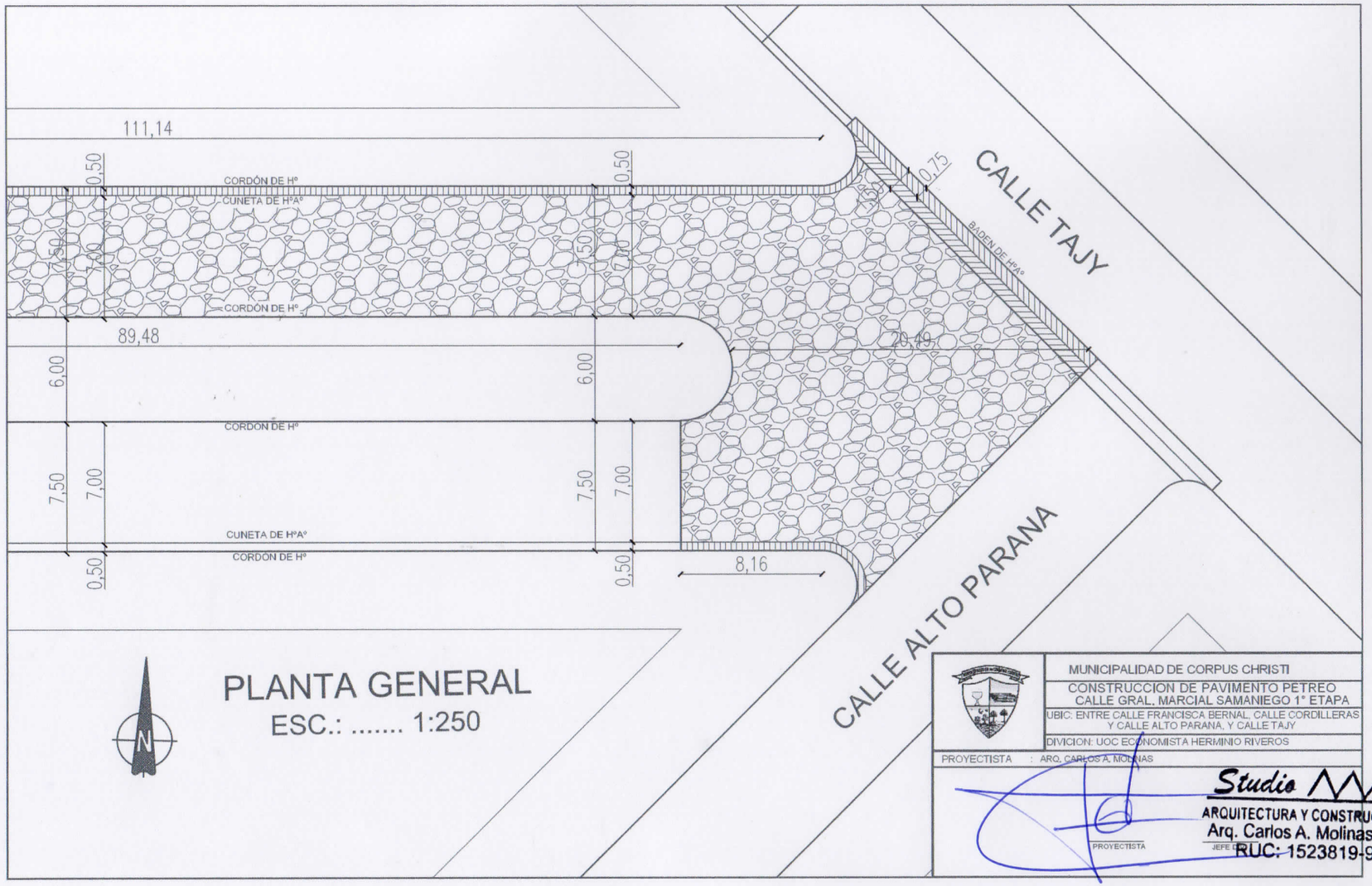
111,14
0,50
CORDÓN DE Hº
CUNETA DE HºAº
0,50
7,50
7,00
7,50
7,00
CORDÓN DE Hº
89,48
6,00
6,00
CORDÓN DE Hº
7,50
7,00
7,50
7,00
CUNETA DE HºAº
CORDÓN DE Hº
0,50
0,50
8,16
0,75
BADEN DE HºAº
20,49
CALLE TAJY
CALLE ALTO PARANA
N
PLANTA GENERAL
ESC.: 1:250
MUNICIPALIDAD DE CORPUS CHRISTI
CONSTRUCCION DE PAVIMENTO PETREO
CALLE GRAL. MARCIAL SAMANIEGO 1° ETAPA
UBIC: ENTRE CALLE FRANCISCA BERNAL, CALLE CORDILLERAS
Y CALLE ALTO PARANA, Y CALLE TAJY
DIVICION: UOC ECONOMISTA HERMINIO RIVEROS
PROYECTISTA : ARQ. CARLOS A. MOLINAS
PROYECTISTA
JEFE
Studio MA
ARQUITECTURA Y CONSTRUCCIONES
Arq. Carlos A. Molinas Ayala
RUC: 1523819-9

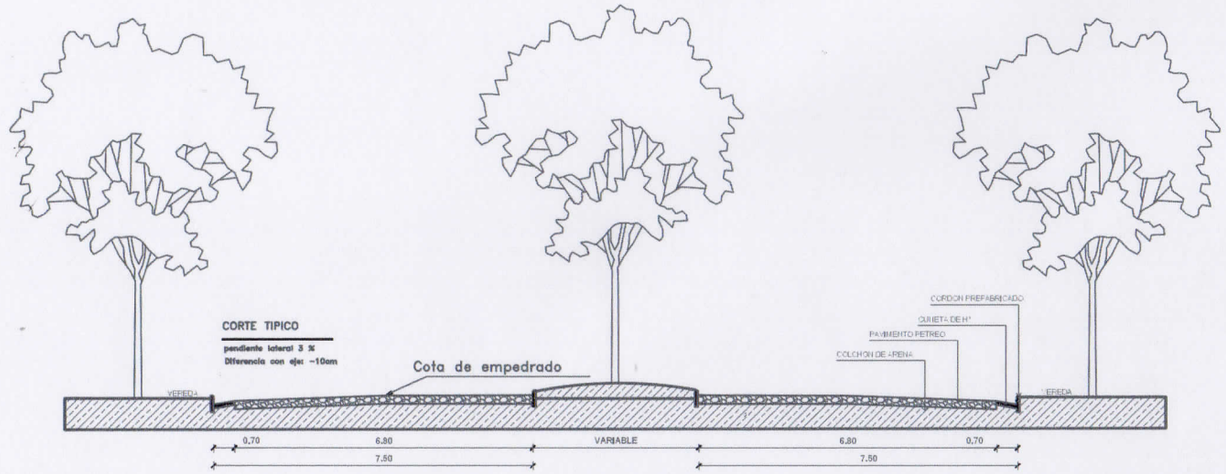

CORTE TRANSVERSAL

	MUNICIPALIDAD DE CORPUS CHRISTI
	CONSTRUCCION DE PAVIMENTO PETREO CALLE GRAL. MARCIAL SAMANIEGO 1° ETAPA
	UBIC: ENTRE CALLE FRANCISCA BERNAL, CALLE CORDILLERAS Y CALLE ALTO PARANA, Y CALLE TAJY
	DIVICION: UOC ECONOMISTA HERMINIO RIVEROS
PROYECTISTA :	ARQ. CARLOS A. MOLINAS

PROYECTISTA

Studio AMA
ARQUITECTURA Y CONSTRUCCIONES
Arq. Carlos A. Molinas Ayala
RUC: 1523819-9

Baden de Ho. FCK=18 MPA

Vol=0,20 m3/ml

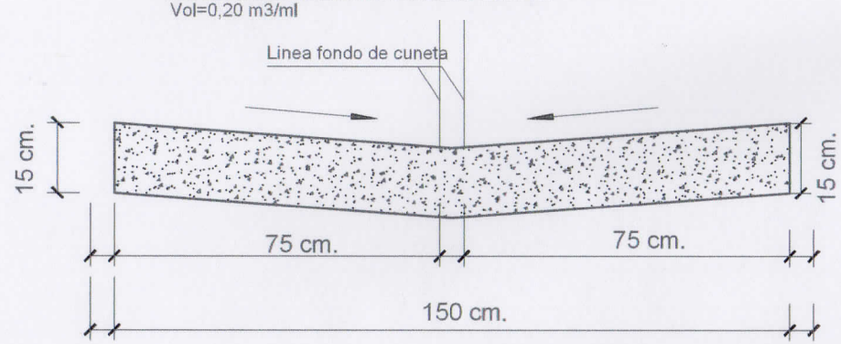

DETALLE DE BADEN

Esc.: 1:10

MUNICIPALIDAD DE CORPUS CHRISTI

CONSTRUCCION DE PAVIMENTO PETREO
CALLE GRAL. MARCIAL SAMANIEGO 1° ETAPA

UBIC: ENTRE CALLE FRANCISCA BERNAL, CALLE CORDILLERAS Y CALLE ALTO PARANA, Y CALLE TAJY

DIVICION: UOC ECONOMISTA HERMINIO RIVEROS

PROYECTISTA : ARQ. CARLOS A. MOLINAS

Studio MA
ARQUITECTURA Y CONSTRUCCIONES
Arq. Carlos A. Molinas Ayala
RUC: 1523819-9

PROYECTISTA

Cuneta de Ho. FCK=18 MPA

Vol=0,05 m3/ml

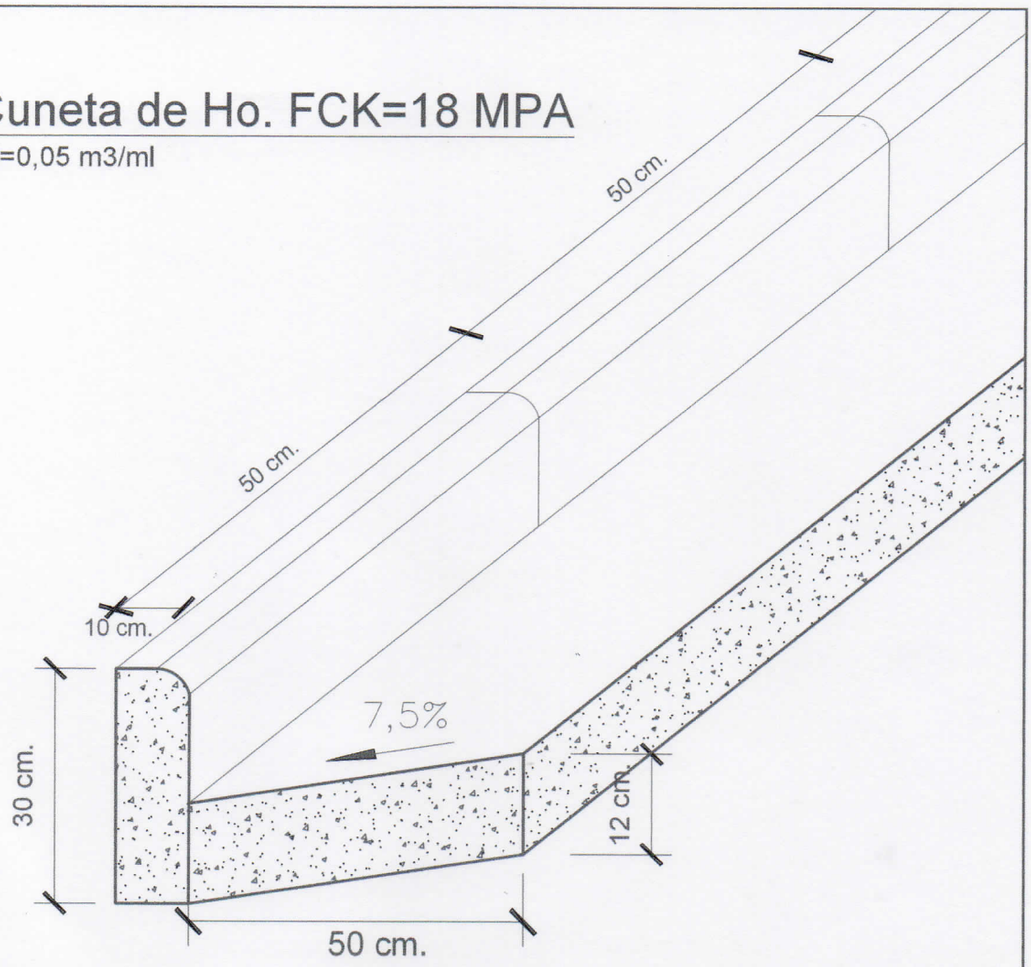

DETALLE DE CUNETA Y CORDON

Esc.: 1:10

	MUNICIPALIDAD DE CORPUS CHRISTI
	CONSTRUCCION DE PAVIMENTO PETREO CALLE GRAL. MARCIAL SAMANIEGO 1° ETAPA
	UBIC: ENTRE CALLE FRANCISCA BERNAL, CALLE CORDILLERAS Y CALLE ALTO PARANA, Y CALLE TAJY
	DIVICION: UOC ECONOMISTA HERMINIO RIVEROS
PROYECTISTA :	ARQ. CARLOS A. MOLINAS

Studio MA
ARQUITECTURA Y CONSTRUCCIONES
Arq. Carlos A. Molinas Ayala
RUC: 1523819-9

PROYECTISTA

JEFE DIV.